CÔNG TY CP TƯ VẤN ĐẦU TƯ VÀ XÂY DỰNG

TRỌNG TÍN GIA LAI

CỘNG HOÀ XÃ HỘI CHỦ NGHĨA VIỆT NAM

ĐỘC LẬP - TỰ DO - HẠNH PHÚC

PHÒNG KINH TẾ XÃ KÔNG BƠ LA

THẨM ĐỊNH

Theo văn bản Số: 25 / BCĐ

Ngày 26 tháng 12 năm 2025

Ký tên:

CÔNG TY TNHH MTV TVTK & XD NHẬT KHÁNH AN

THẨM TRA

Theo văn bản số: 17/TTr-NKA

Ngày 29 tháng 12 năm 2025

Ký tên:

M.S.D.N: 5900899491-C.T.C.P
CÔNG TY CỔ PHẦN TƯ VẤN ĐẦU TƯ VÀ XÂY DỰNG TRỌNG TÍN - GIA LAI
TP. PLEIKU - T. GIA LAI

THIẾT KẾ BẢN VẼ THI CÔNG

CÔNG TRÌNH: TRƯỜNG TIỂU HỌC NGUYỄN ĐÌNH CHIỂU XÃ KÔNG BƠ LA

HẠNG MỤC: NHÀ HÀNH CHÍNH, QUẢN TRỊ, PHÒNG HỌC CHỨC NĂNG 2 TẦNG; NHÀ XE HỌC SINH VÀ HẠNG MỤC PHỤ.

ĐỊA ĐIỂM XD: XÃ KÔNG BƠ LA - TỈNH GIA LAI.

NĂM 2025

TỔNG MẶT BẰNG

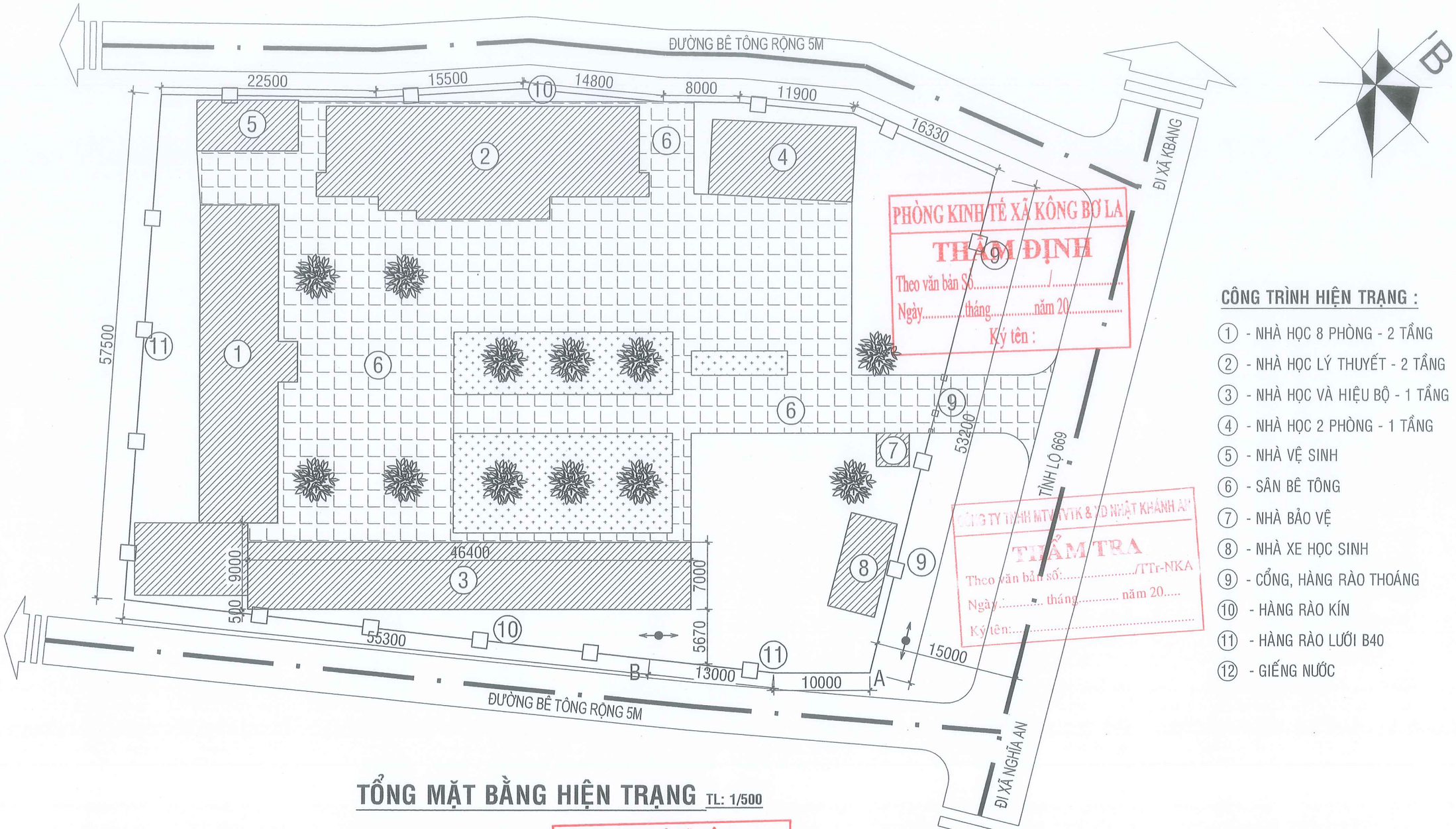

TỔNG MẶT BẰNG HIỆN TRẠNG TL: 1/500

PHÒNG KINH TẾ XÃ KÔNG BƠ LA
THẨM ĐỊNH
Theo văn bản Số...../.....
Ngày.....tháng.....năm 20.....
Ký tên :

PHÒNG KINH TẾ XÃ KÔNG BƠ LA
THẨM ĐỊNH
Theo văn bản Số...../.....
Ngày.....tháng.....năm 20.....
Ký tên :

CÔNG TY TNHH MTV TVTK & XD NHẬT KHÁNH AN
THẨM TRA
Theo văn bản số:...../TTr-NKA
Ngày:..... tháng..... năm 20.....
Ký tên:.....

CÔNG TRÌNH HIỆN TRẠNG :

1. - NHÀ HỌC 8 PHÒNG - 2 TẦNG
2. - NHÀ HỌC LÝ THUYẾT - 2 TẦNG
3. - NHÀ HỌC VÀ HIỆU BỘ - 1 TẦNG
4. - NHÀ HỌC 2 PHÒNG - 1 TẦNG
5. - NHÀ VỆ SINH
6. - SÂN BÊ TÔNG
7. - NHÀ BẢO VỆ
8. - NHÀ XE HỌC SINH
9. - CỔNG, HÀNG RÀO THOÁNG
10. - HÀNG RÀO KÍN
11. - HÀNG RÀO LƯỚI B40
12. - GIẾNG NƯỚC

C.TY CP TƯ VẤN ĐẦU TƯ VÀ XÂY DỰNG TRỌNG TÍN GIA LAI ĐC: SỐ 246/18 PHÙ ĐỔNG - PHƯỜNG PLEIKU - TỈNH GIA LAI			CÔNG TRÌNH: TRƯỜNG TIỂU HỌC NGUYỄN ĐÌNH CHIỂU XÃ KÔNG BƠ LA ĐĐXD: XÃ KÔNG BƠ LA - TỈNH GIA LAI
GIÁM ĐỐC		KS. CAO NGỌC VINH	HẠNG MỤC: TỔNG MẶT BẰNG
CHỦ TRÌ THIẾT KẾ THỂ HIỆN		KTS. VÕ HẠNH NGUYÊN	TỔNG MẶT BẰNG HIỆN TRẠNG TỈ LỆ: 1/100 T.K.B.V.T.C TMB: 01/02
Q.L.K.T		KS. CAO NGỌC VINH	HT: 2025

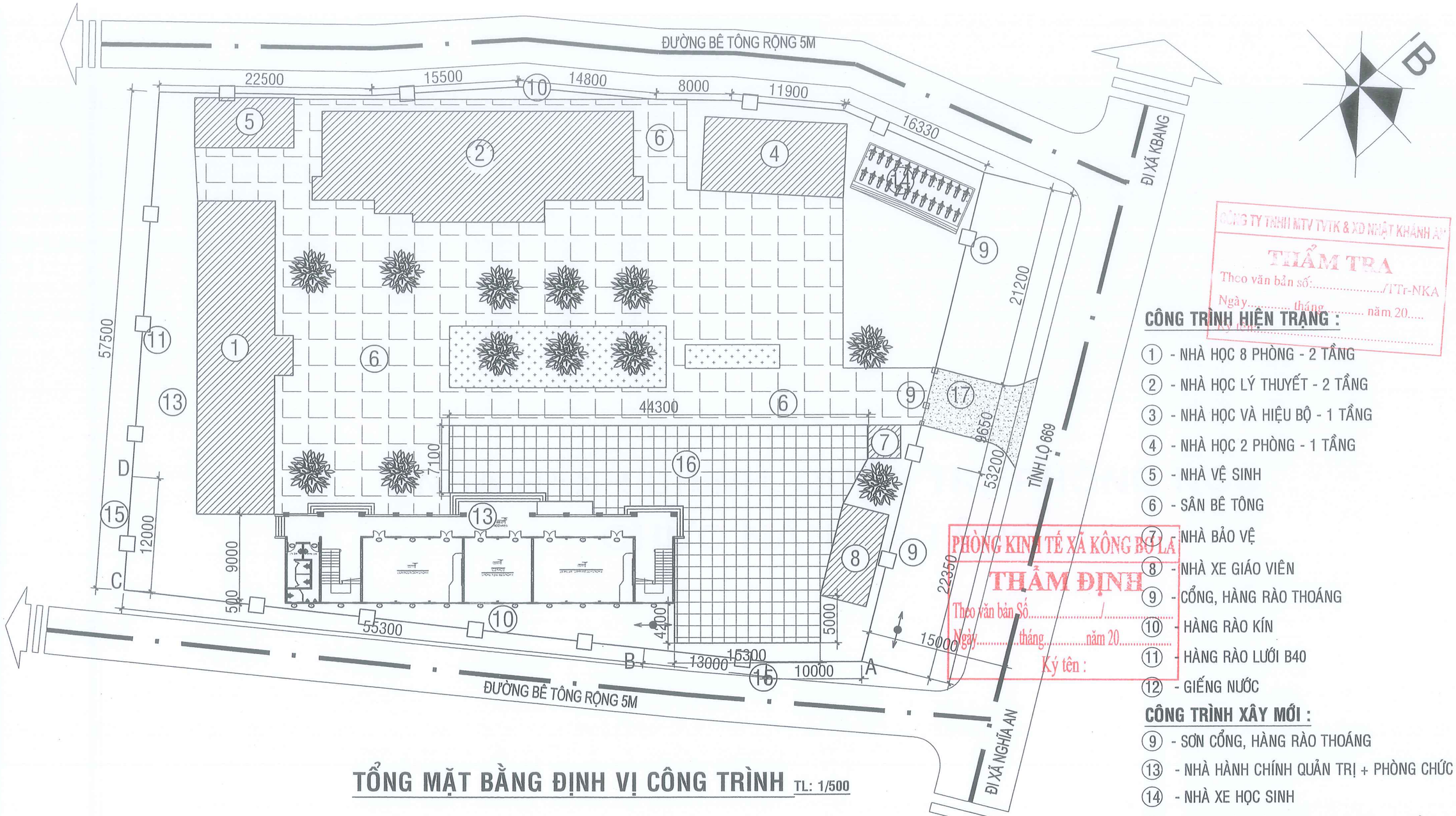

TỔNG MẶT BẰNG ĐỊNH VỊ CÔNG TRÌNH TL: 1/500

CÔNG TY TNHH MTV TVTK & XD NHẬT KHÁNH AN
THẨM TRA
Theo văn bản số:...../TTr-NKA
Ngày..... tháng..... năm 20.....
Ký tên:.....

CÔNG TRÌNH HIỆN TRẠNG :

1. - NHÀ HỌC 8 PHÒNG - 2 TẦNG
2. - NHÀ HỌC LÝ THUYẾT - 2 TẦNG
3. - NHÀ HỌC VÀ HIỆU BỘ - 1 TẦNG
4. - NHÀ HỌC 2 PHÒNG - 1 TẦNG
5. - NHÀ VỆ SINH
6. - SÂN BÊ TÔNG
7. - NHÀ BẢO VỆ
8. - NHÀ XE GIÁO VIÊN
9. - CỔNG, HÀNG RÀO THOÁNG
10. - HÀNG RÀO KÍN
11. - HÀNG RÀO LƯỚI B40
12. - GIẾNG NƯỚC

PHÒNG KINH TẾ XÃ KÔNG BƠ LA
THẨM ĐỊNH
Theo văn bản Số...../.....
Ngày.....tháng.....năm 20.....
Ký tên :

CÔNG TRÌNH XÂY MỚI :

9. - SƠN CỔNG, HÀNG RÀO THOÁNG
13. - NHÀ HÀNH CHÍNH QUẢN TRỊ + PHÒNG CHỨC NĂNG
14. - NHÀ XE HỌC SINH
15. - HÀNG RÀO KÍN ĐOẠN A-B (L=23,1M) VÀ C-D (L=12,8M)
16. - SÂN BÊ TÔNG (S=585M2)
17. - SÂN BÊ TÔNG CẢI TẠO (S=65M2)

C.TY CP TƯ VẤN ĐẦU TƯ VÀ XÂY DỰNG TRỌNG TÍN GIA LAI ĐC: SỐ 246/18 PHÙ ĐỔNG - PHƯỜNG PLEIKU - TỈNH GIA LAI			CÔNG TRÌNH: TRƯỜNG TIỂU HỌC NGUYỄN ĐÌNH CHIỂU XÃ KÔNG BƠ LA ĐĐXD: XÃ KÔNG BƠ LA - TỈNH GIA LAI
GIÁM ĐỐC		KS. CAO NGỌC VINH	HẠNG MỤC: TỔNG MẶT BẰNG
CHỦ TRÌ			TỔNG MẶT BẰNG ĐỊNH VỊ CÔNG TRÌNH
THIẾT KẾ		KTS. VÕ HẠNH NGUYÊN	
THỂ HIỆN			TỈ LỆ: 1/100 T.K.B.V.T.C TMB: 02/02
Q.L.K.T		KS. CAO NGỌC VINH	HT: 2025

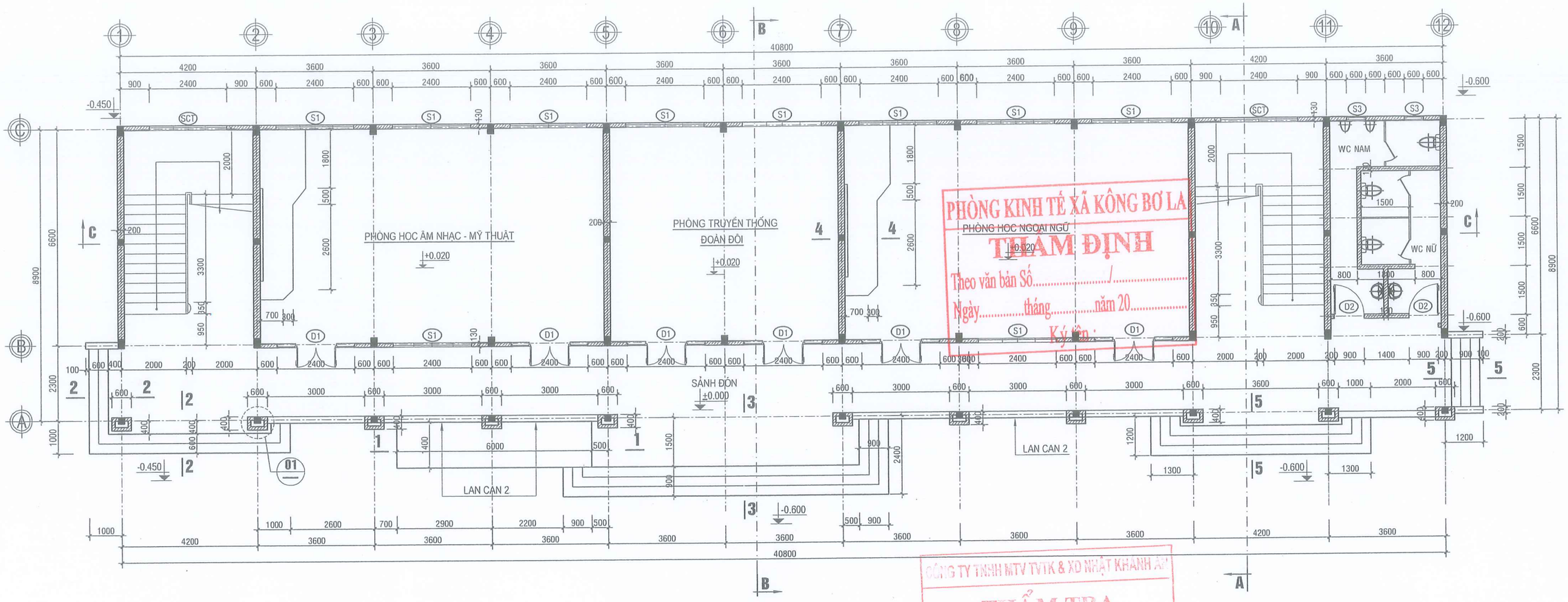

MẶT BẰNG TẦNG 1

TỈ LỆ 1 - 100

PHÒNG KINH TẾ XÃ KÔNG BƠ LA
THẨM ĐỊNH
Theo văn bản Số...../
Ngày.....tháng.....năm 20.....
Ký tên :

CÔNG TY TNHH MTV TVTK & XD NHẬT KHÁNH AN
THẨM TRA
Theo văn bản số:...../TTT-NKA
Ngày..... tháng..... năm 20.....
Ký tên:.....

GHI CHÚ TẦNG 1

- CƯỜNG ĐỘ CHỊU NÉN CỦA GẠCH XÂY CÁC LOẠI LÀ 50 KG/CM2
- TOÀN BỘ TƯỜNG XÂY GẠCH BÊ TÔNG 6 LỖ KÍCH THƯỚC 85X130X200
- LỚP TRÁT TRONG VXM MÁC 75 DÀY 15. SƠN NƯỚC MÀU KEM
- LỚP TRÁT NGOÀI VXM MÁC 75 DÀY 15. SƠN NƯỚC MÀU KEM

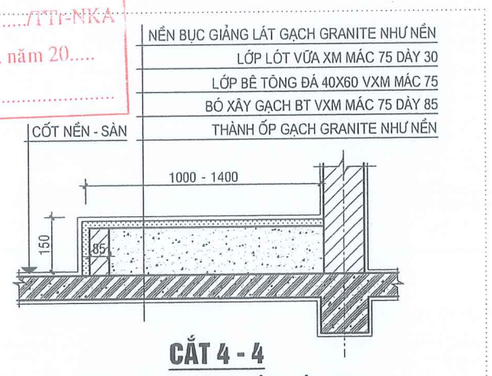

CẮT 4 - 4

TỈ LỆ 1 - 20 (CHI TIẾT BỤC GIẢNG ĐIỂN HÌNH)

CẮT 1 - 1

TỈ LỆ 1 - 25 (CHI TIẾT RAM DỐC)

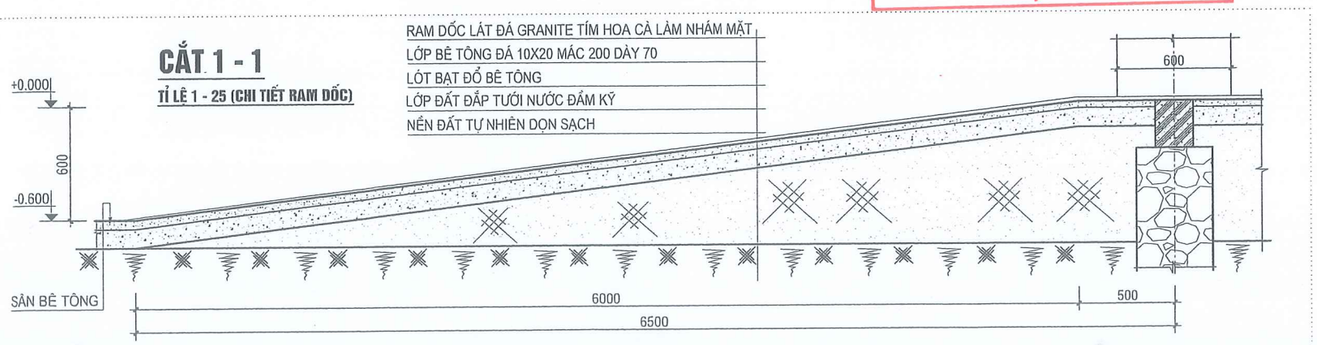

C.TY CP TƯ VẤN ĐẦU TƯ VÀ XÂY DỰNG TRỌNG TÍN GIA LAI ĐC: SỐ 246/18 PHÙ ĐỔNG - PHƯỜNG PLEIKU - TỈNH GIA LAI			CÔNG TRÌNH: TRƯỜNG TIỂU HỌC NGUYỄN ĐÌNH CHIỂU XÃ KÔNG BƠ LA ĐĐXD: XÃ KÔNG BƠ LA - TỈNH GIA LAI
GIÁM ĐỐC		KS. CAO NGỌC VINH	HẠNG MỤC: NHÀ HÀNH CHÍNH, QUẢN TRỊ, PHÒNG HỌC CHỨC NĂNG 2 TẦNG
CHỦ TRÌ			MẶT BẰNG TẦNG 1
THIẾT KẾ		KTS. VÕ HẠNH NGUYÊN	
THỂ HIỆN			TỈ LỆ: 1/100 — T.K.B.V.T.C — KT: 01/16
Q.L.K.T		KS. CAO NGỌC VINH	HT: 2025

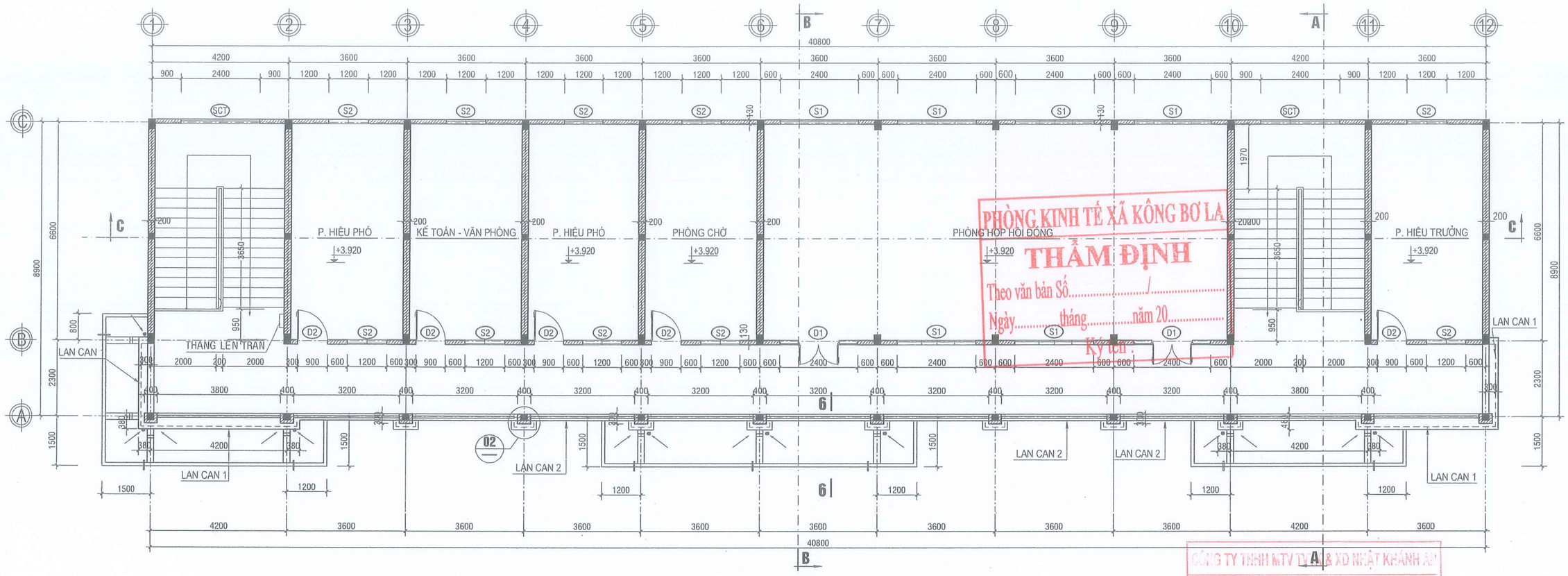

PHÒNG KINH TẾ XÃ KÔNG BƠ LA
THẨM ĐỊNH
Theo văn bản Số...../
Ngày.....tháng.....năm 20.....
Ký tên:

CÔNG TY TNHH MTV TV, QL & XD NHẬT KHÁNH AN
THẨM TRA
Theo văn bản số:...../TTr-NKA
Ngày..... tháng..... năm 20.....
Ký tên:.....

MẶT BẰNG TẦNG 2

TỈ LỆ 1 - 100

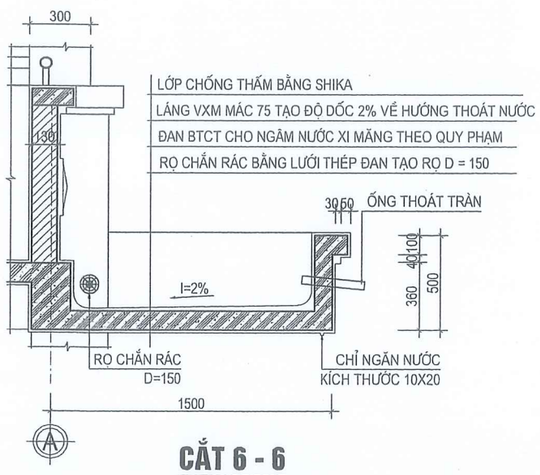

CẮT 6 - 6

TỈ LỆ 1 - 25 (CHI TIẾT MÁI SẢNH)

GHI CHÚ TẦNG 2

- CƯỜNG ĐỘ CHỊU NÉN CỦA GẠCH XÂY CÁC LOẠI LÀ 50 KG/CM2
- TOÀN BỘ TƯỜNG XÂY GẠCH BÊ TÔNG 6 LỖ KÍCH THƯỚC 85X130X200
- LỚP TRÁT TRONG VXM MÁC 75 DÀY 15. SƠN NƯỚC MÀU KEM
- LỚP TRÁT NGOÀI VXM MÁC 75 DÀY 15. SƠN NƯỚC MÀU KEM

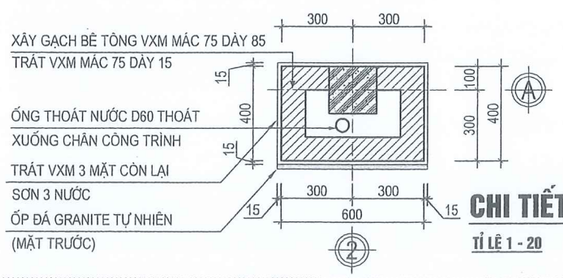

CHI TIẾT 01

TỈ LỆ 1 - 20

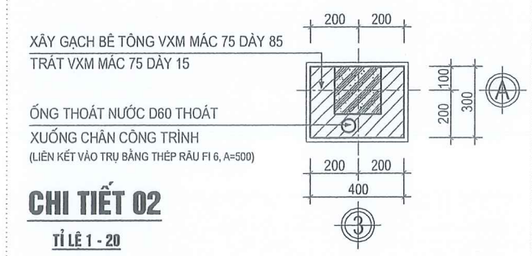

CHI TIẾT 02

TỈ LỆ 1 - 20

C.TY CP TƯ VẤN ĐẦU TƯ VÀ XÂY DỰNG TRỌNG TÍN GIA LAI ĐC: SỐ 248/18 PHÙ ĐỔNG - PHƯỜNG PLEIKU - TỈNH GIA LAI			CÔNG TRÌNH: TRƯỜNG TIỂU HỌC NGUYỄN ĐÌNH CHIỂU XÃ KÔNG BƠ LA ĐĐXD: XÃ KÔNG BƠ LA - TỈNH GIA LAI
GIÁM ĐỐC		KS. CAO NGỌC VINH	HẠNG MỤC: NHÀ HÀNH CHÍNH, QUẢN TRỊ, PHÒNG HỌC CHỨC NĂNG 2 TẦNG
CHỦ TRÌ THIẾT KẾ THỂ HIỆN		KTS. VÕ HẠNH NGUYÊN	MẶT BẰNG TẦNG 2 TỈ LỆ: 1/100 T.K.B.V.T.C
Q.L.K.T		KS. CAO NGỌC VINH	HT: 2025 KT: 02/16

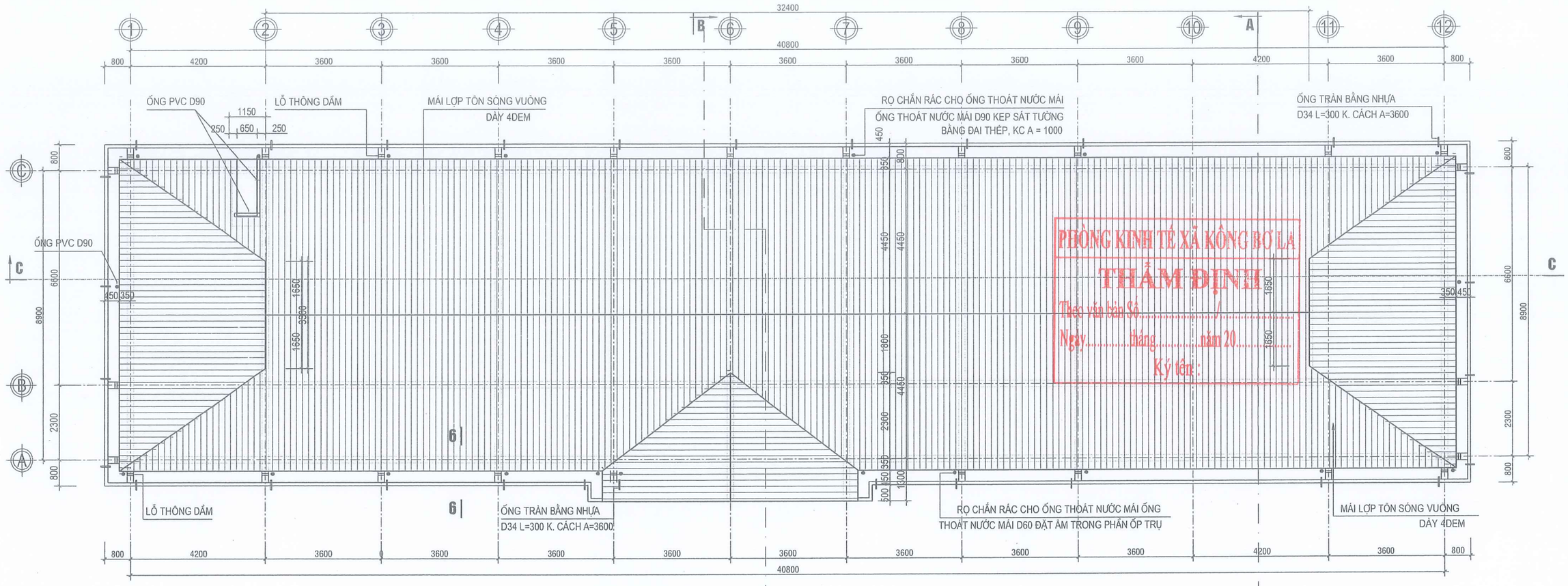

PHÒNG KINH TẾ XÃ KÔNG BƠ LA
THẨM ĐỊNH
Theo văn bản Số...../
Ngày.....tháng.....năm 20.....
Ký tên :

MẶT BẰNG MÁI

TỈ LỆ 1 - 100

CÔNG TY TNHH MTV TVTK & XD NHẬT KHÁNH AN
THẨM TRA
Theo văn bản số:...../TTr-NKA
Ngày..... tháng..... năm 20.....
Ký tên:.....

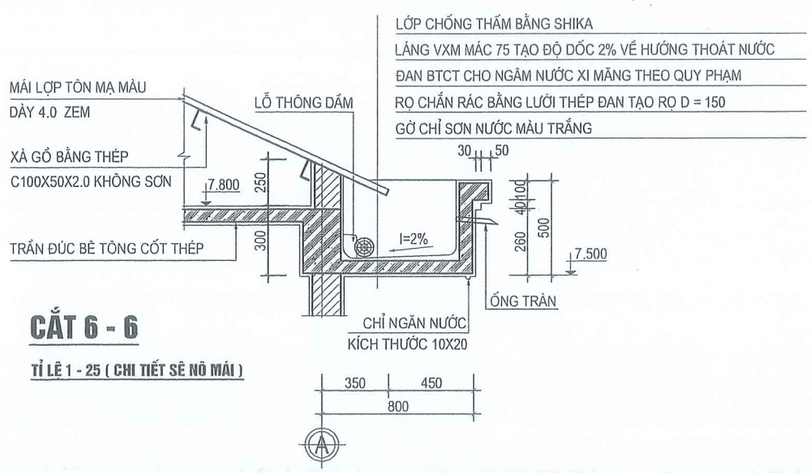

CẮT 6 - 6

TỈ LỆ 1 - 25 (CHI TIẾT SÊ NÔ MÁI)

GHI CHÚ

HỆ THỐNG THOÁT NƯỚC:

+ MẶT TRƯỚC ĐẶT ÂM VÀO TRỤ , DÙNG ỐNG PVC D60

+ MẶT SAU VÀ MẶT BÊN KEP SÁT TƯỜNG, DÙNG ỐNG PVC D90

ỐNG TRÀN BẰNG NHỰA D34 L =300 KHOẢNG CÁCH A=3600

TẤT CẢ HỆ DẦM SÊ NÔ MÁI ĐỀU CHỪA LỖ THÔNG DẦM D100/2

MÁI LỢP TOLE KÉM SÓNG VUÔNG MÀU DÀY 4.0 ZEM

C.TY CP TƯ VẤN ĐẦU TƯ VÀ XÂY DỰNG TRỌNG TÍN GIA LAI ĐC: SỐ 246/18 PHÙ ĐỔNG - PHƯỜNG PLEIKU - TỈNH GIA LAI			CÔNG TRÌNH: TRƯỜNG TIỂU HỌC NGUYỄN ĐÌNH CHIỂU XÃ KÔNG BƠ LA ĐĐXD: XÃ KÔNG BƠ LA - TỈNH GIA LAI
GIÁM ĐỐC		KS. CAO NGỌC VINH	HẠNG MỤC: NHÀ HÀNH CHÍNH, QUẢN TRỊ, PHÒNG HỌC CHỨC NĂNG 2 TẦNG
CHỦ TRÌ THIẾT KẾ THỂ HIỆN		KTS. VÕ HẠNH NGUYÊN	MẶT BẰNG MÁI TỈ LỆ: 1/100 T.K.B.V.T.C KT : 03/16
Q.L.K.T		KS. CAO NGỌC VINH	HT: 2025

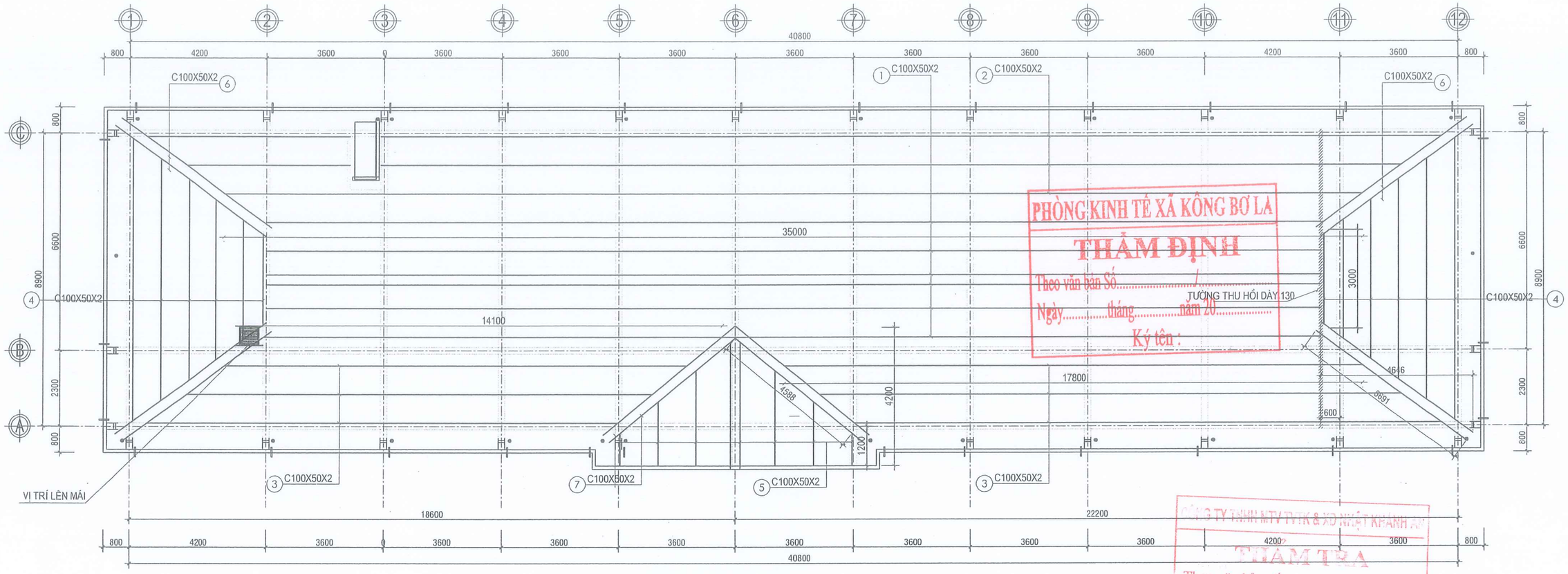

PHÒNG KINH TẾ XÃ KÔNG BƠ LA
THẨM ĐỊNH
Theo văn bản Số...../
Ngày.....tháng.....năm 20.....
Ký tên :

CÔNG TY TNHH MTV TVTK & XD NHẬT KHÁNH
THẨM TRA
Theo văn bản số:...../TTr-NKA
Ngày..... tháng..... năm 20.....
Ký tên:.....

MẶT BẰNG XÀ GỒ

TỈ LỆ 1 - 100

CẮT 5 - 5

TỈ LỆ 1 - 25

- MẶT BẬC LÁT (ỐP) ĐÁ GRANITE TỰ NHIÊN
- BẬC CẤP XÂY GẠCH ỐNG VXM MÁC 75
- LỚP BÊ TÔNG ĐÁ 10X20 VXM MÁC 200 DÀY 70
- LÓT BẠT ĐỔ BÊ TÔNG
- LỚP ĐẤT ĐẮP TƯỚI NƯỚC ĐẦM KỸ
- NỀN ĐẤT TỰ NHIÊN DỌN SẠCH
- THÀNH BẬC CẤP XÂY GẠCH ỐNG VXM MÁC 75 DÀY 130
- TRÁT VXM MÁC 75 DÀY 15. SƠN NƯỚC MÀU KEM ĐẬM

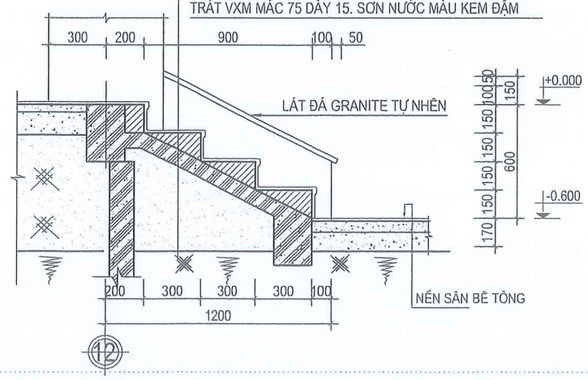

BẢNG THỐNG KÊ VẬT TƯ THOÁT NƯỚC MÁI

STT	VẬT TƯ - QUY CÁCH	ĐƠN VỊ (M)	CHIỀU DÀI (M)	SỐ LƯỢNG 1CK	SỐ LƯỢNG TOÀN BỘ	TỔNG KHỐI LƯỢNG
1	ỐNG D90X3	M	8,0	1	9	72
2	ỐNG D60X3	M	8,0	1	12	96
3	ỐNG D34X3	M	0,3	1	42	12,6
4	CO D90	CÁI		3	9	27
5	CO D60 SÊ NÔ	CÁI		3	12	36
6	CO D60 SẢNH	CÁI		2	4	8
7	TÊ D60	CÁI		2	2	4
8	CẦU CHẮN RÁC	CÁI		1	25	25
9	NEP ỐNG	CÁI		7	9	63

BẢNG THỐNG KÊ XÀ GỒ 100X50X2

STT	CHIỀU DÀI (M)	CHIỀU DÀI TB (M)	SỐ LƯỢNG	TỔNG CHIỀU DÀI (M)
1	32,6	32,6	6	195,6
2	35~40,8	37,9	3	113,7
3	31,9	31,9	3	95,7
4	3,3~9,2	6,25	10	62,5
5	1,2~4,2	2,7	8	21,6
6	5,7	5,7	8	45,6
7	4,5	4,5	4	18
CỘNG				552,7

C.TY CP TƯ VẤN ĐẦU TƯ VÀ XÂY DỰNG TRỌNG TÍN GIA LAI ĐC: SỐ 246/18 PHÙ ĐỔNG - PHƯỜNG PLEIKU - TỈNH GIA LAI			CÔNG TRÌNH: TRƯỜNG TIỂU HỌC NGUYỄN ĐÌNH CHIỂU XÃ KÔNG BƠ LA ĐĐXD: XÃ KÔNG BƠ LA - TỈNH GIA LAI
GIÁM ĐỐC		KS. CAO NGỌC VINH	HẠNG MỤC: NHÀ HÀNH CHÍNH, QUẢN TRỊ, PHÒNG HỌC CHỨC NĂNG 2 TẦNG
CHỦ TRÌ THIẾT KẾ THỂ HIỆN		KTS. VÕ HẠNH NGUYÊN	MẶT BẰNG XÀ GỒ TỈ LỆ: 1/100 T.K.B.V.T.C
Q.L.K.T		KS. CAO NGỌC VINH	HT: 2025 KT : 04/16

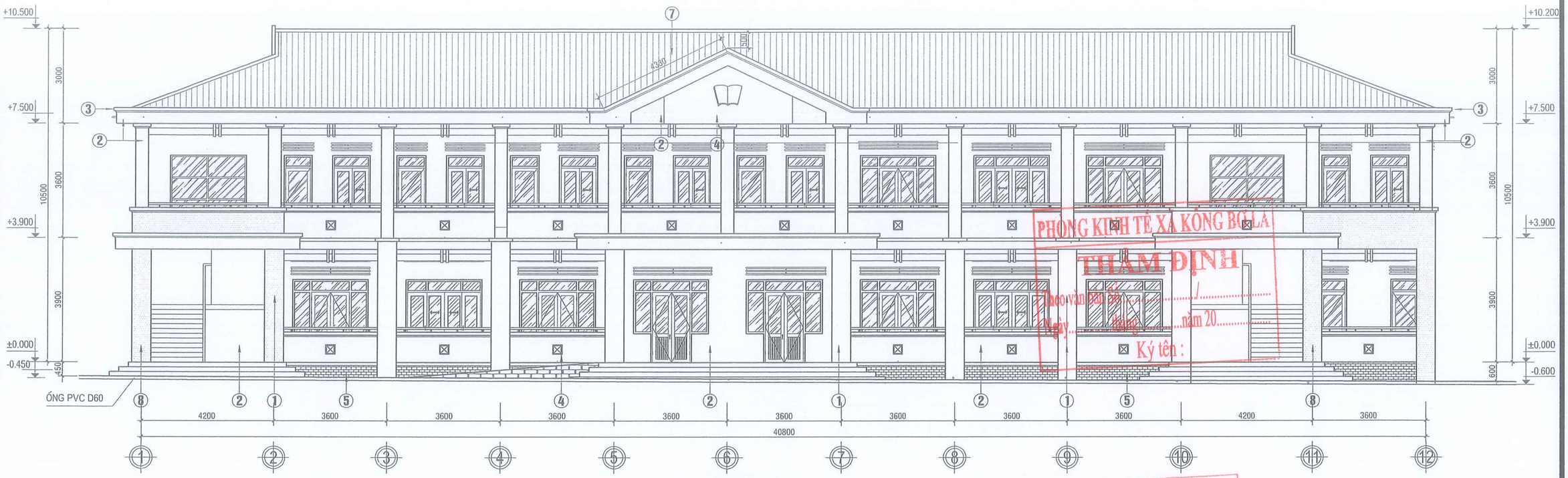

MẶT ĐỨNG TRỤC 1 - 12

TỈ LỆ 1 - 100

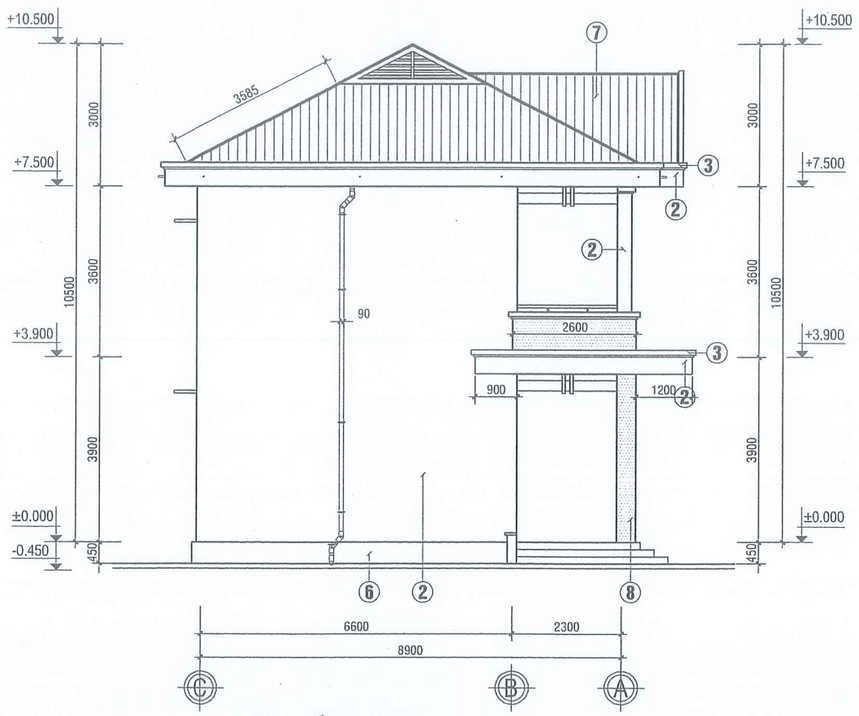

MẶT ĐỨNG TRỤC C - A

TỈ LỆ 1 - 100

MẶT BẬC LÁT (ỐP) ĐÁ GRANITE MÀU TÍM HOA CÀ
BẬC CẤP XÂY GẠCH ỐNG VXM MÁC 75
LỚP BÊ TÔNG ĐÁ 10X20 VXM MÁC 200 DÀY 70
LÓT BẠT ĐỔ BÊ TÔNG
LỚP ĐẤT ĐẮP TƯỚI NƯỚC ĐẦM KỸ
NỀN ĐẤT TỰ NHIÊN DỌN SẠCH
THÀNH BẬC CẤP XÂY GẠCH BT VXM MÁC 75 DÀY 130
TRÁT VXM MÁC 75 DÀY 15. SƠN NƯỚC MÀU KEM ĐẬM

CẮT 2 - 2

TỈ LỆ 1 - 25

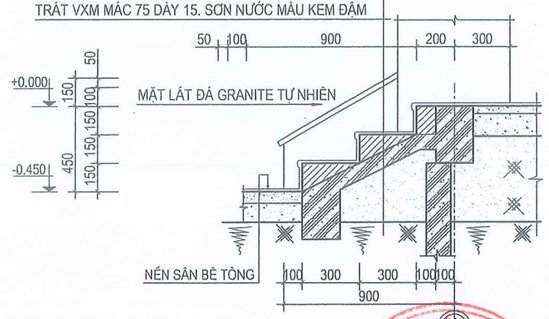

GHI CHÚ:

1. SƠN NƯỚC MÀU KEM ĐẬM
2. SƠN NƯỚC MÀU KEM
3. SƠN NƯỚC MÀU TRẮNG
4. SƠN NƯỚC MÀU NÂU ĐẤT
5. TÔ TRÁT, KẺ RON GIẢ ĐÁ, SƠN NƯỚC MÀU XANH ĐÁ
6. CHÂN MÓNG QUÉT NƯỚC XI MĂNG
7. MÁI LỢP TÔN SÓNG VUÔNG MÀU DÀY 4DEM
8. ỐP ĐÁ GRANITE TỰ NHIÊN

* TƯỜNG TRONG NHÀ SƠN NƯỚC MÀU KEM
* TẤT CẢ LAM VÀ Ô VĂNG SƠN NƯỚC MÀU TRẮNG

PHÒNG KINH TẾ XÃ KÔNG BƠ LA
THẨM ĐỊNH
Theo văn bản số: ...../.....
Ngày..... tháng..... năm 20.....
Ký tên :

CÔNG TY TNHH MTV TVTK & XD NHẬT KHÁNH AN
THẨM TRA
Theo văn bản số:...../TTr-NKA
Ngày..... tháng..... năm 20.....

C.TY CP TƯ VẤN ĐẦU TƯ VÀ XÂY DỰNG TRỌNG TÍN GIA LAI ĐC: SỐ 246/18 PHÙ ĐỔNG - PHƯỜNG PLEIKU - TỈNH GIA LAI			CÔNG TRÌNH: TRƯỜNG TIỂU HỌC NGUYỄN ĐÌNH CHIỂU XÃ KÔNG BƠ LA ĐĐXD: XÃ KÔNG BƠ LA - TỈNH GIA LAI
GIÁM ĐỐC		KS. CAO NGỌC VINH	HẠNG MỤC: NHÀ HÀNH CHÍNH, QUẢN TRỊ, PHÒNG HỌC CHỨC NĂNG 2 TẦNG
CHỦ TRÌ			MẶT ĐỨNG 1-12; C-A
THIẾT KẾ		KTS. VÕ HẠNH NGUYÊN	
THỂ HIỆN			TỈ LỆ: 1/100 — T.K.B.V.T.C — KT: 05/16
Q.L.K.T		KS. CAO NGỌC VINH	HT: 2025

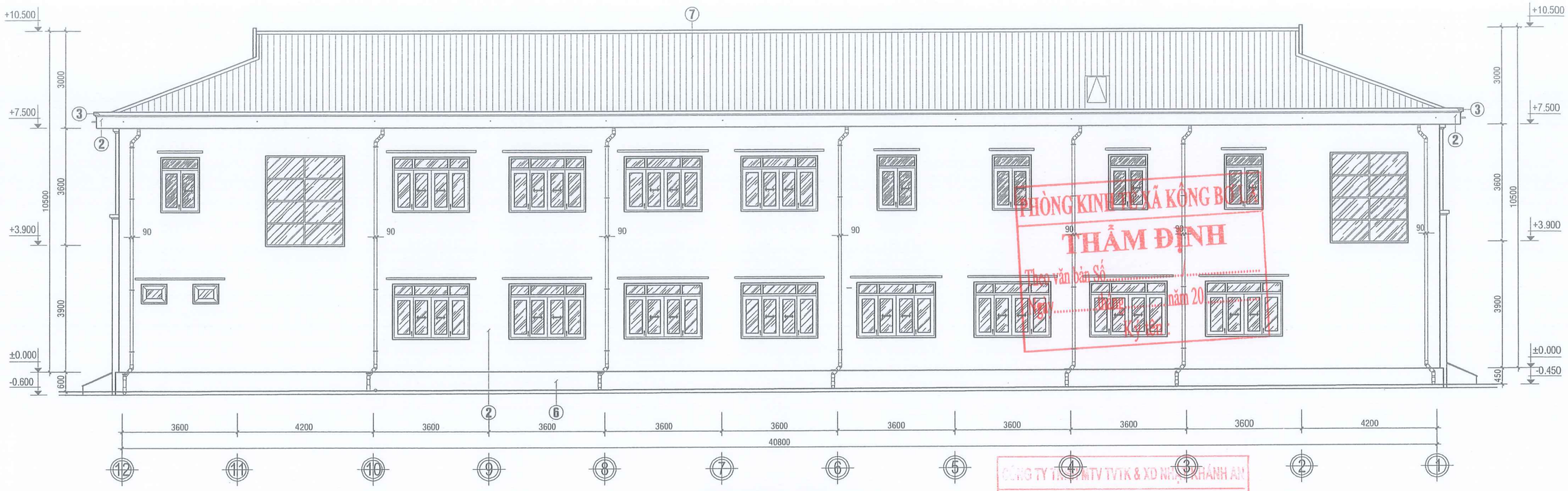

MẶT ĐỨNG TRỤC 12 - 1

TỈ LỆ 1 - 100

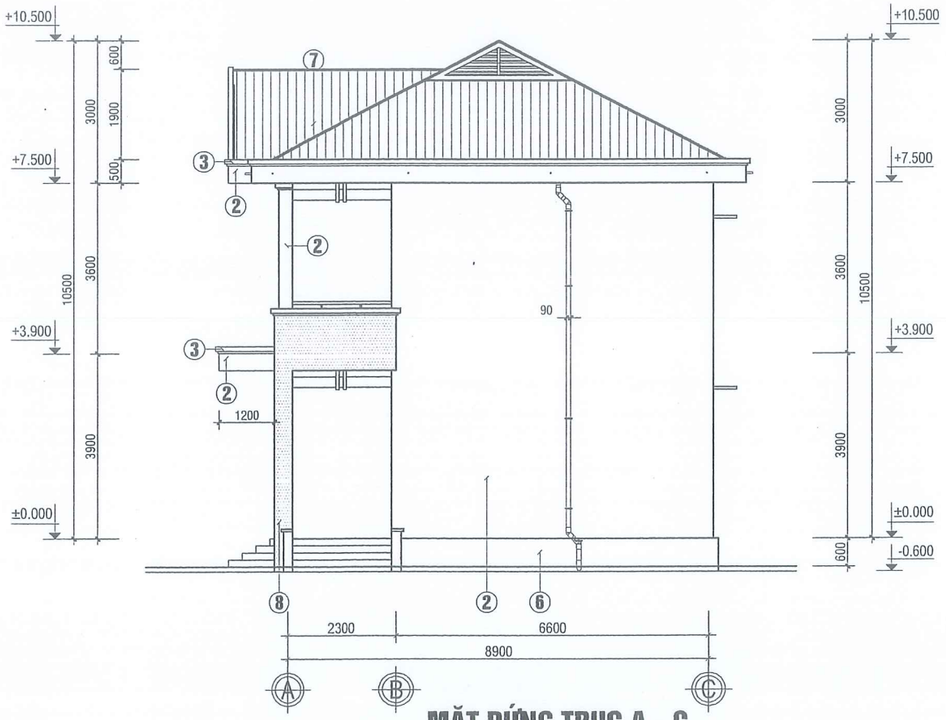

MẶT ĐỨNG TRỤC A - C

TỈ LỆ 1 - 100

CẮT 3 - 3

TỈ LỆ 1 - 25

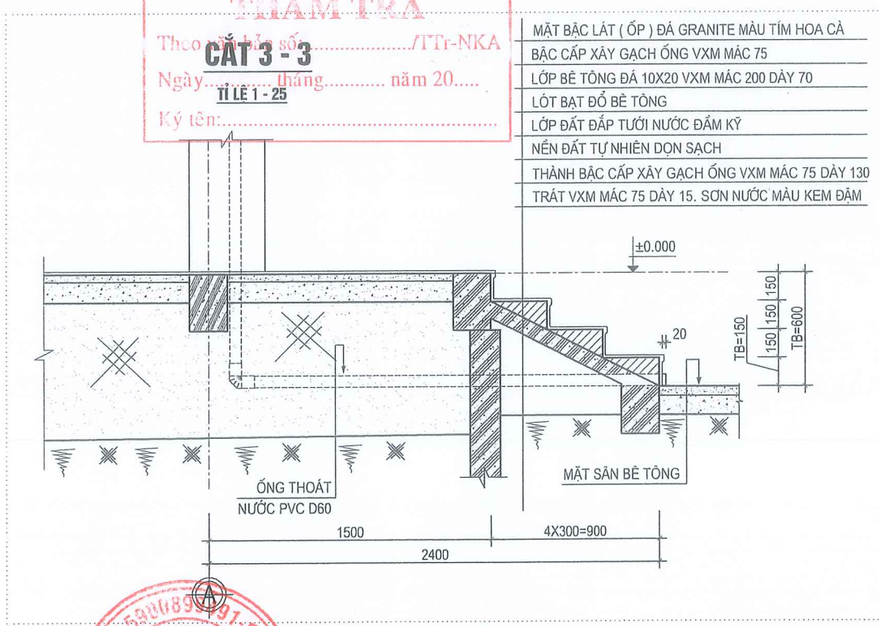

PHÒNG KINH TẾ XÃ KÔNG BƠ LA
THẨM ĐỊNH
Theo văn bản Số.....
Ngày..... tháng..... năm 20
Ký tên:

CÔNG TY TNHH MTV TVTK & XD NHẬT KHÁNH AN
THẨM TRA
Theo Biên bản số...../TTr-NKA
Ngày..... tháng..... năm 20.....
Ký tên:.....

C.TY CP TƯ VẤN ĐẦU TƯ VÀ XÂY DỰNG TRỌNG TÍN GIA LAI ĐC: SỐ 246/18 PHÙ ĐỔNG - PHƯỜNG PLEIKU - TỈNH GIA LAI			CÔNG TRÌNH: TRƯỜNG TIỂU HỌC NGUYỄN ĐÌNH CHIỂU XÃ KÔNG BƠ LA ĐĐXD: XÃ KÔNG BƠ LA - TỈNH GIA LAI
GIÁM ĐỐC		KS. CAO NGỌC VINH	HẠNG MỤC: NHÀ HÀNH CHÍNH, QUẢN TRỊ, PHÒNG HỌC CHỨC NĂNG 2 TẦNG
CHỦ TRÌ THIẾT KẾ THỂ HIỆN		KTS. VÕ HẠNH NGUYÊN	MẶT ĐỨNG 12-1; A-C TỈ LỆ: 1/100 T.K.B.V.T.C
Q.L.K.T		KS. CAO NGỌC VINH	HT: 2025 KT: 06/16

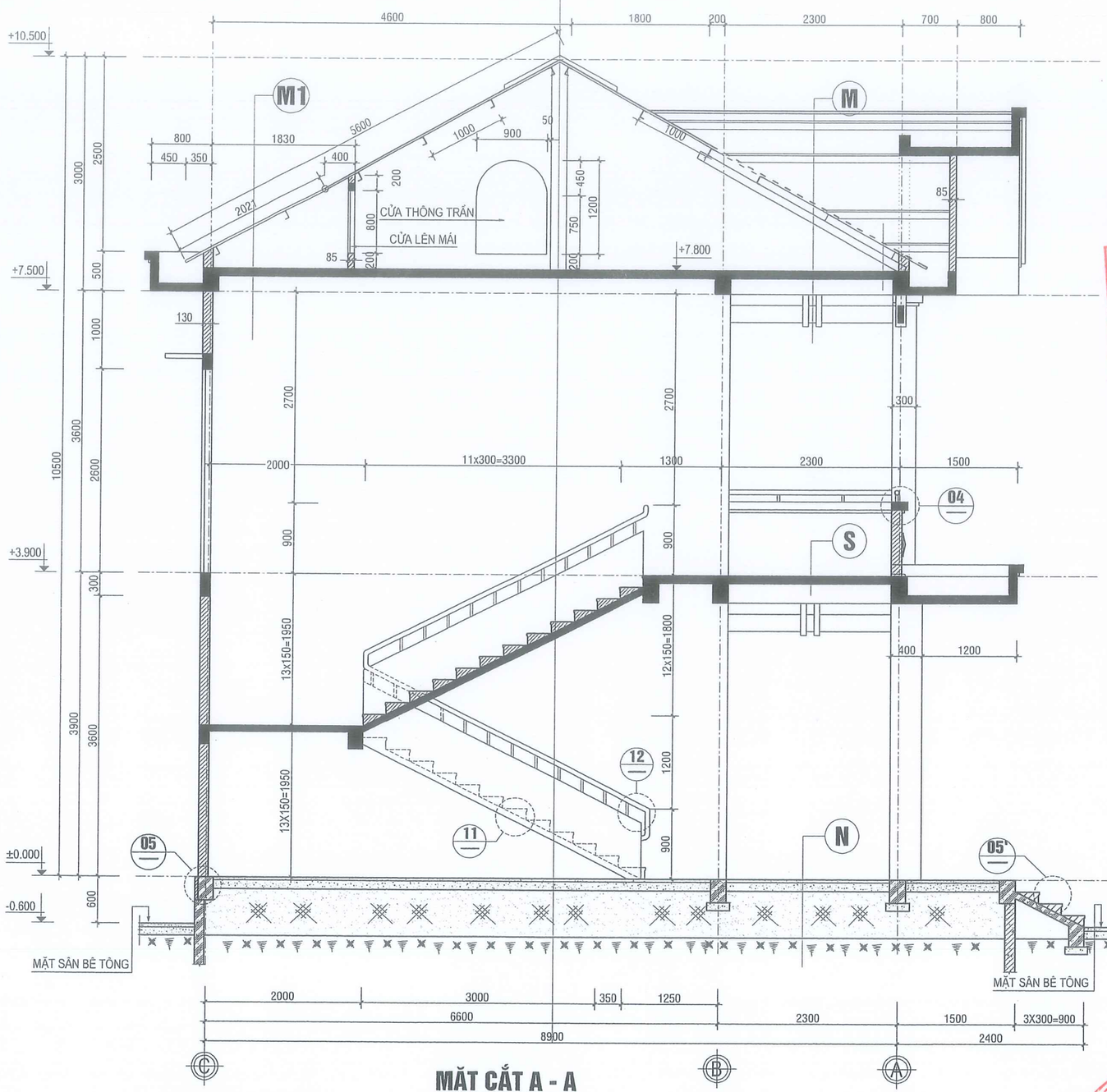

MẶT CẮT A - A

TỈ LỆ 1 - 50

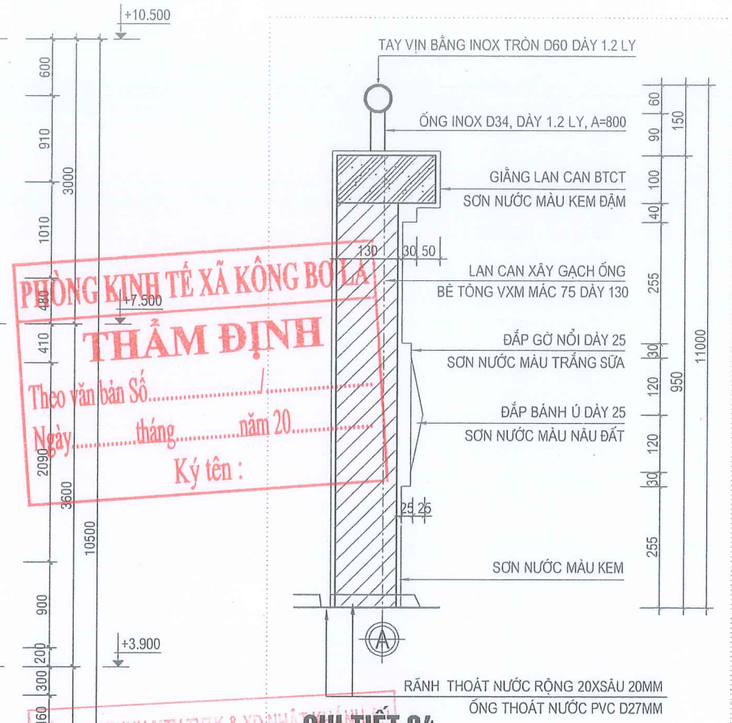

CHI TIẾT 04

TỈ LỆ 1 - 10

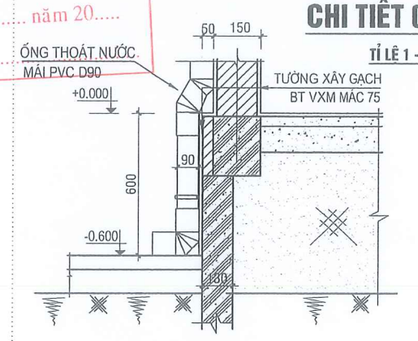

CHI TIẾT 05

TỈ LỆ 1 - 20

PHÒNG KINH TẾ XÃ KÔNG BƠ LA
THẨM ĐỊNH
Theo văn bản Số...../.....
Ngày.....tháng.....năm 20.....
Ký tên :

CÔNG TY TNHH MTV TVTK & XD NHÀ ĐẸP
THẨM TRA
Theo văn bản số:...../TTr-NKA
Ngày..... tháng..... năm 20.....
Ký tên:.....

CÁC LỚP CẤU TẠO

M

MÁI LỢP TOLE MẠ MÀU DÀY 4.0 ZEM
XÀ GỒ DÙNG THÉP MẠ KẼM C100X50X2.0 KHOẢNG CÁC A=1000
TƯỜNG THU HỒI XÂY GẠCH BÊ TÔNG 6 LỖ VXM MÁC 75 DÀY 130 (KHÔNG TRÁT)
TRẦN ĐÚC BÊ TÔNG CỐT THÉP
LỚP TRÁT TRẦN VXM MÁC 75 DÀY 15. SƠN NƯỚC MÀU TRẮNG

M1

LÁNG CHỐNG THẤM VXM MÁC 75 DÀY 20
SÀN ĐÚC BÊ TÔNG CỐT THÉP, NGÂM NƯỚC XI MĂNG CHỐNG THẤM
TƯỜNG THU HỒI XÂY GẠCH BÊ TÔNG 6 LỖ VXM MÁC 75 DÀY 85
LỚP TRÁT NGOÀI VXM MÁC 75 DÀY 15. QUÉT NƯỚC XI MĂNG

C.TY CP TƯ VẤN ĐẦU TƯ VÀ XÂY DỰNG TRỌNG TÍN GIA LAI ĐC: SỐ 246/18 PHÙ ĐỔNG - PHƯỜNG PLEIKU - TỈNH GIA LAI			CÔNG TRÌNH: TRƯỜNG TIỂU HỌC NGUYỄN ĐÌNH CHIỂU XÃ KÔNG BƠ LA ĐĐXD: XÃ KÔNG BƠ LA - TỈNH GIA LAI
GIÁM ĐỐC		KS. CAO NGỌC VINH	HẠNG MỤC: NHÀ HÀNH CHÍNH, QUẢN TRỊ, PHÒNG HỌC CHỨC NĂNG 2 TẦNG
CHỦ TRÌ THIẾT KẾ		KTS. VÕ HẠNH NGUYÊN	MẶT CẮT A-A; CHI TIẾT
THỂ HIỆN			TỈ LỆ: 1/100 | T.K.B.V.T.C | KT : 07/16
Q.L.K.T		KS. CAO NGỌC VINH	HT: 2025

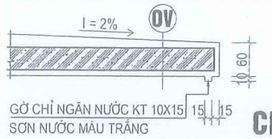

CHI TIẾT 06

TỈ LỆ 1 - 10

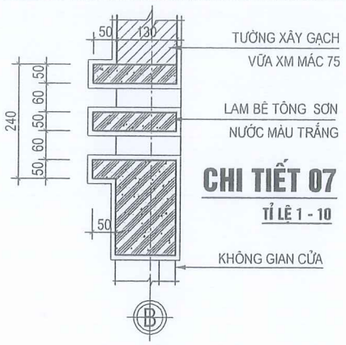

CHI TIẾT 07

TỈ LỆ 1 - 10

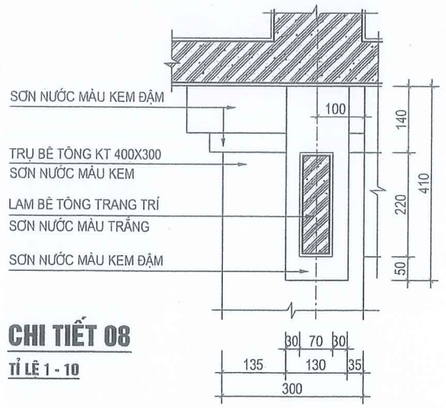

CHI TIẾT 08

TỈ LỆ 1 - 10

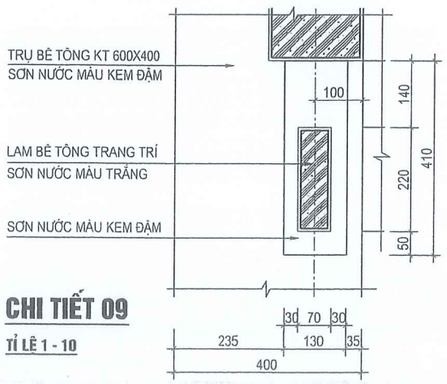

CHI TIẾT 09

TỈ LỆ 1 - 10

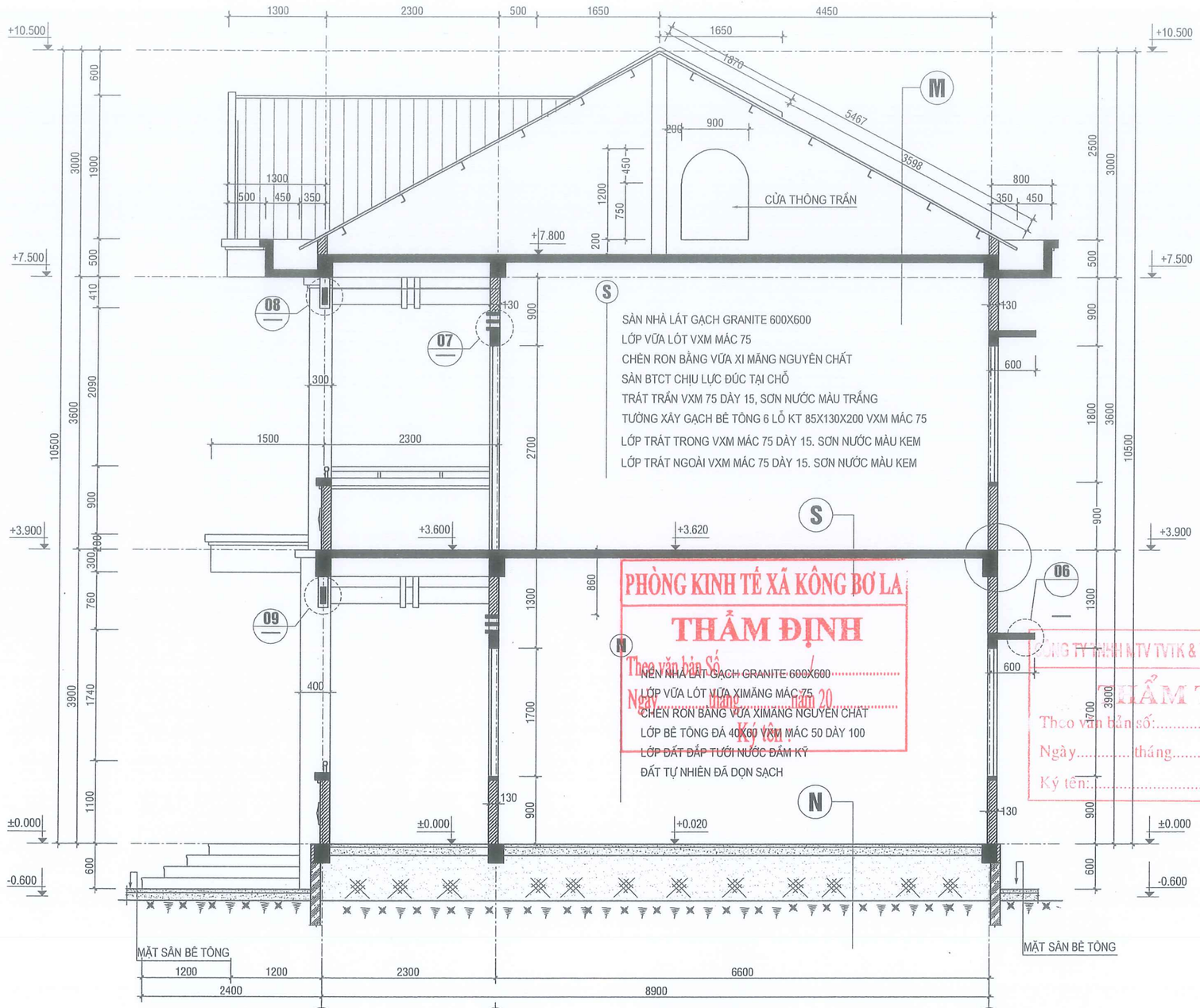

PHÒNG KINH TẾ XÃ KÔNG BƠ LA
THẨM ĐỊNH
Theo văn bản Số: ...../
Ngày ..... tháng ..... năm 20.....
Ký tên: .....

CÔNG TY TNHH MTV TVTK & XD NHẬT KHÁNH AN
THẨM TRA
Theo văn bản số: ...../TTr-NKA
Ngày ..... tháng ..... năm 20.....
Ký tên: .....

CÁC LỚP CẤU TẠO

M

MÁI LỢP TOLE MẠ MÀU DÀY 4.0 ZEM
XÀ GỒ DÙNG THÉP MẠ KẼM C100X50X2.0 KHOẢNG CÁC A=1000
TƯỜNG THU HỒI XÂY GẠCH BÊ TÔNG 6 LỖ VXM MÁC 75 DÀY 130 (KHÔNG TRÁT)
TRẦN ĐÚC BÊ TÔNG CỐT THÉP
LỚP TRÁT TRẦN VXM MÁC 75 DÀY 15. SƠN NƯỚC MÀU TRẮNG

OV

LÁNG CHỐNG THẤM VXM MÁC 75 DÀY 20
ĐAN ĐÚC BÊ TÔNG CỐT THÉP
LỚP TRÁT NGOÀI VXM MÁC 75 DÀY 15. QUÉT NƯỚC XI MĂNG

MẶT CẮT B - B

TỈ LỆ 1 - 50

C.TY CP TƯ VẤN ĐẦU TƯ VÀ XÂY DỰNG TRỌNG TÍN GIA LAI ĐC: SỐ 246/18 PHÙ ĐỔNG - PHƯỜNG PLEIKU - TỈNH GIA LAI			CÔNG TRÌNH: TRƯỜNG TIỂU HỌC NGUYỄN ĐÌNH CHIỂU XÃ KÔNG BƠ LA ĐĐXD: XÃ KÔNG BƠ LA - TỈNH GIA LAI
GIÁM ĐỐC		KS. CAO NGỌC VINH	HẠNG MỤC: NHÀ HÀNH CHÍNH, QUẢN TRỊ, PHÒNG HỌC CHỨC NĂNG 2 TẦNG
CHỦ TRÌ			MẶT CẮT B-B; CHI TIẾT
THIẾT KẾ		KTS. VÕ HẠNH NGUYÊN	TỈ LỆ: 1/100 — T.K.B.V.T.C — KT: 08/16
THỂ HIỆN			
Q.L.K.T		KS. CAO NGỌC VINH	HT: 2025

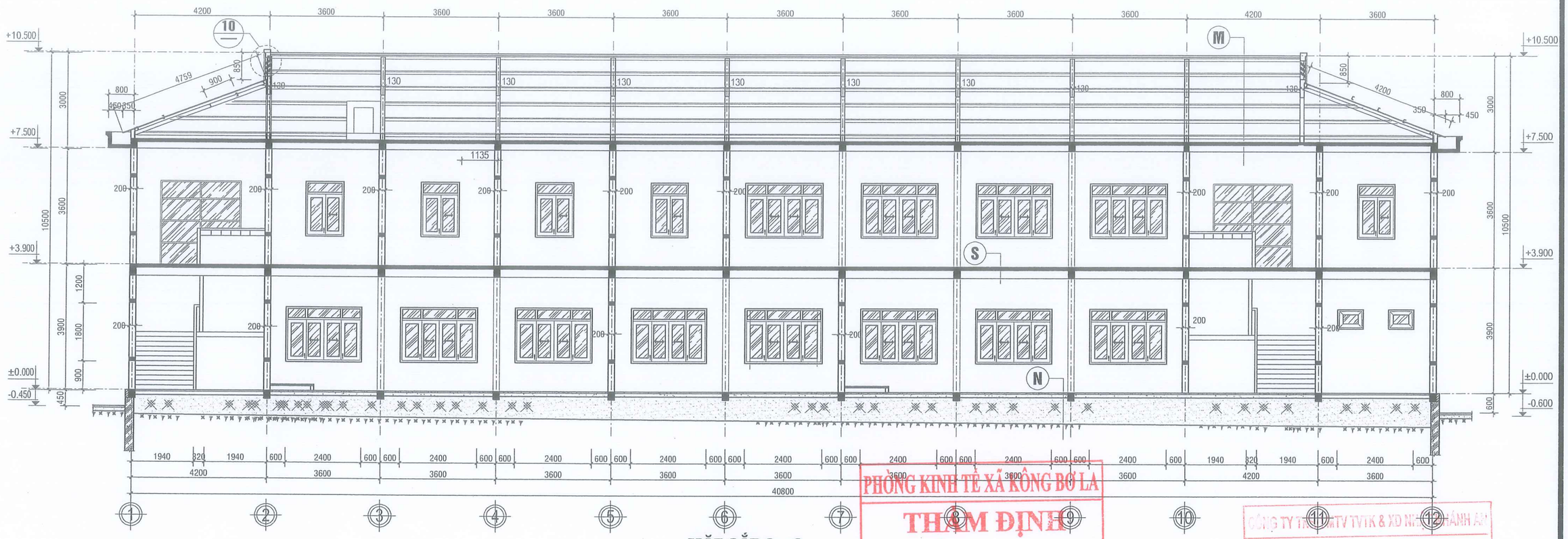

MẶT CẮT C - C

TỈ LỆ 1 - 100

PHÒNG KINH TẾ XÃ KÔNG BƠ LA
THẨM ĐỊNH
Theo văn bản Số...../.....
Ngày.....tháng.....năm 20.....
Ký tên :

CÔNG TY TNHH MTV TVTK & XD NHÂN THÀNH AN
THẨM TRA
Theo văn bản số:...../TTr-NKA
Ngày..... tháng..... năm 20.....
Ký tên:.....

GHI CHÚ:

1. SƠN NƯỚC MÀU KEM ĐẬM
2. SƠN NƯỚC MÀU KEM
3. SƠN NƯỚC MÀU TRẮNG
4. SƠN NƯỚC MÀU NÂU ĐẤT
5. TÔ TRÁT, KẺ RON GIẢ ĐÁ, SƠN NƯỚC MÀU XANH ĐÁ
6. CHÂN MÓNG QUÉT NƯỚC XI MĂNG
7. MÁI LỢP TÔN SÓNG VUÔNG MÀU DÀY 4DEM
8. ỐP ĐÁ GRANITE MÀU TÍM HOA CÀ

* TƯỜNG TRONG NHÀ SƠN NƯỚC MÀU KEM

* TẤT CẢ LAM VÀ Ô VĂNG SƠN NƯỚC MÀU TRẮNG

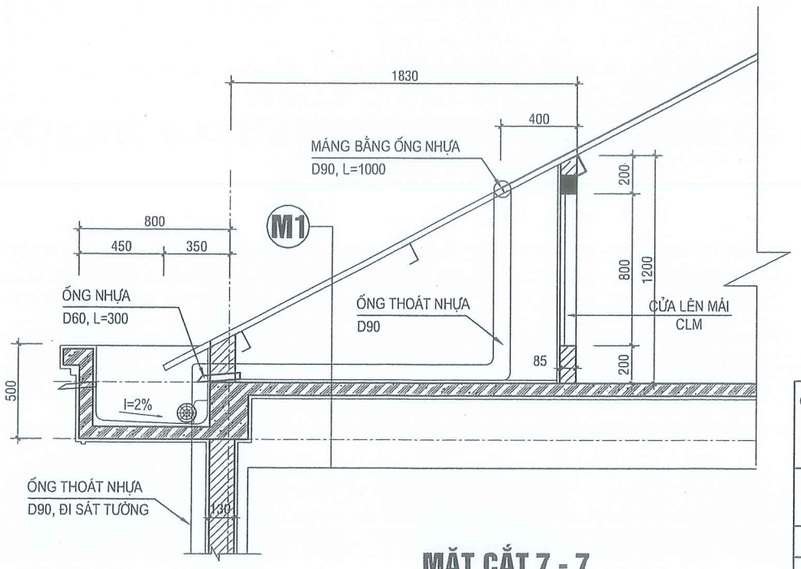

MẶT CẮT 7 - 7

TỈ LỆ 1 - 25

M1

- LỚP CHỐNG THẤM BẰNG SHIKA
- LÁNG VXM MÁC 75 DÀY 20
- SÀN ĐÚC BÊ TÔNG CỐT THÉP, NGÂM NƯỚC XI MĂNG CHỐNG THẤM
- TƯỜNG THU HỒI XÂY GẠCH BÊ TÔNG 6 LỖ VXM MÁC 75
- LỚP TRÁT NGOÀI VXM MÁC 75 DÀY 15. QUÉT NƯỚC XI MĂNG

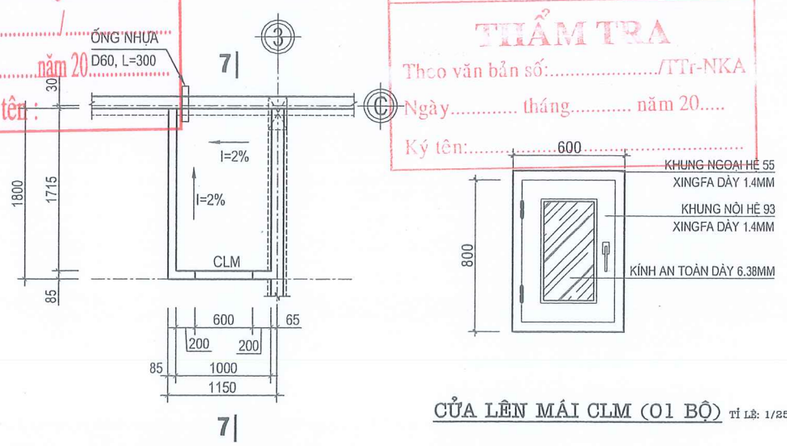

CỬA LÊN MÁI CLM (01 BỘ) TỈ LỆ: 1/25

CHI TIẾT CỬA LÊN MÁI

TỈ LỆ 1 - 50

C.TY CP TƯ VẤN ĐẦU TƯ VÀ XÂY DỰNG TRONG TÍN GIA LAI ĐC: SỐ 246/18 PHÙ ĐỔNG - PHƯỜNG PLEIKU - TỈNH GIA LAI			CÔNG TRÌNH: TRƯỜNG TIỂU HỌC NGUYỄN ĐÌNH CHIỂU XÃ KÔNG BƠ LA ĐĐXD: XÃ KÔNG BƠ LA - TỈNH GIA LAI
GIÁM ĐỐC		KS. CAO NGỌC VINH	HẠNG MỤC: NHÀ HÀNH CHÍNH, QUẢN TRỊ, PHÒNG HỌC CHỨC NĂNG 2 TẦNG
CHỦ TRÌ THIẾT KẾ		KTS. VÕ HẠNH NGUYÊN	MẶT CẮT C-C; CHI TIẾT
THỂ HIỆN			TỈ LỆ: 1/100 | T.K.B.V.T.C | KT: 09/16
Q.L.K.T		KS. CAO NGỌC VINH	HT: 2025

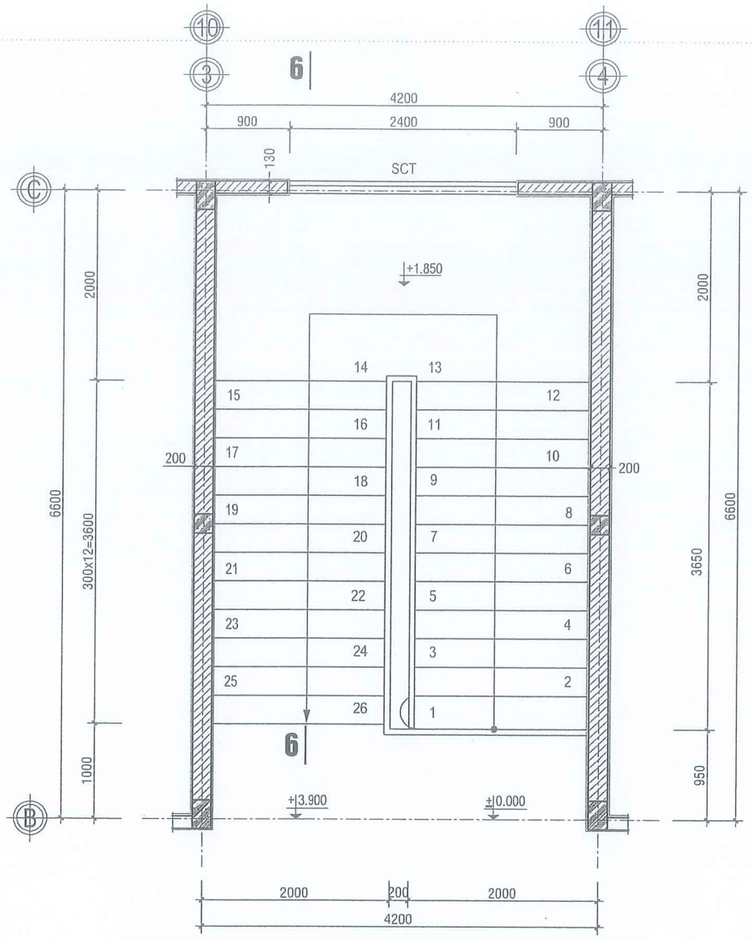

MẶT BẰNG CHI TIẾT CẦU THANG

TỈ LỆ 1 - 50

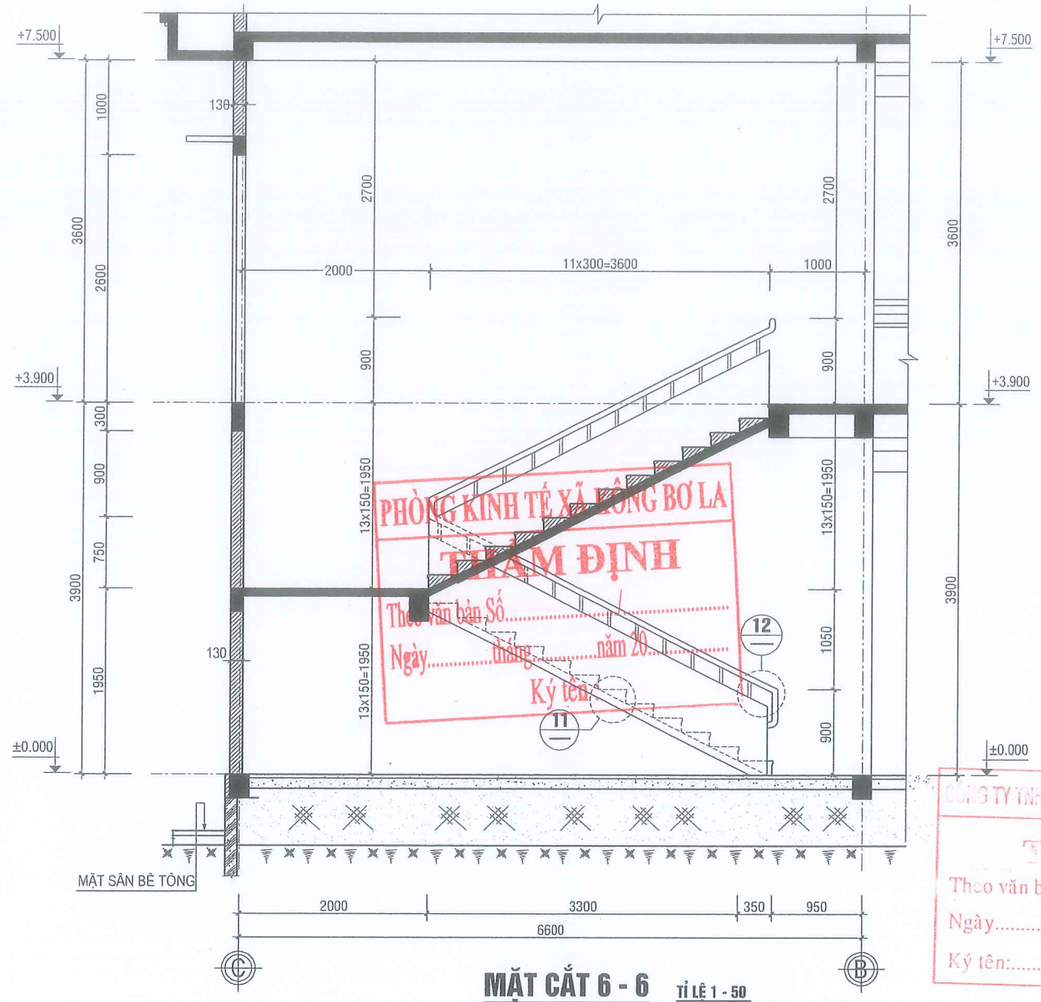

MẶT CẮT 6 - 6

TỈ LỆ 1 - 50

PHÒNG KINH TẾ XÃ KÔNG BƠ LA
THẨM ĐỊNH
Theo văn bản Số...../.....
Ngày.....tháng.....năm 20.....
Ký tên:

CÔNG TY TNHH MTV TVTK & XD NHẬT KHÁNH AN
THẨM TRA
Theo văn bản số:...../TTr-NKA
Ngày..... tháng..... năm 20.....
Ký tên:.....

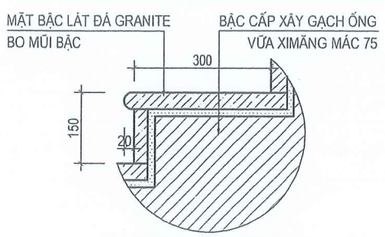

CHI TIẾT 11

TỈ LỆ 1 - 10

(CT BẬC CẤP ĐIỂN HÌNH)

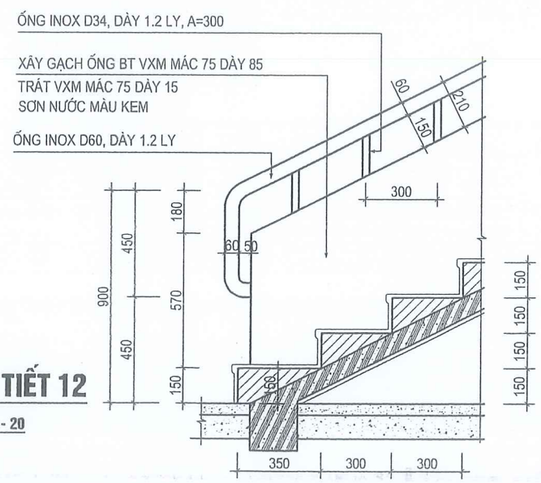

CHI TIẾT 12

TỈ LỆ 1 - 20

GHI CHÚ CẦU THANG

BẬC THANG XÂY GẠCH BT VỮA XIMĂNG MÁC 75

MẶT BẬC LÁT (ỐP) ĐÁ GRANITE TỰ NHIÊN MÀU TÍM

TAY VỊN BẰNG INOX TRÒN D60 DÀY 1.2 LY

ỐNG INOX D34, DÀY 1.2 LY, A=300

TOÀN BỘ CẦU THANG GỒM 24 BẬC TRONG ĐÓ GỒM :

BẬC ĐẦU TIÊN KÍCH THƯỚC 150 X 350, 23 BẬC TRÊN KÍCH THƯỚC 150 X 300

C.TY CP TƯ VẤN ĐẦU TƯ VÀ XÂY DỰNG TRỌNG TÍN GIA LAI ĐC: SỐ 246/18 PHÙ ĐỔNG - PHƯỜNG PLEIKU - TỈNH GIA LAI			CÔNG TRÌNH: TRƯỜNG TIỂU HỌC NGUYỄN ĐÌNH CHIỂU XÃ KÔNG BƠ LA ĐĐXD: XÃ KÔNG BƠ LA - TỈNH GIA LAI
GIÁM ĐỐC		KS. CAO NGỌC VINH	HẠNG MỤC: NHÀ HÀNH CHÍNH, QUẢN TRỊ, PHÒNG HỌC CHỨC NĂNG 2 TẦNG
CHỦ TRÌ			CHI TIẾT CẦU THANG
THIẾT KẾ		KTS. VÕ HẠNH NGUYÊN	
THỂ HIỆN			TỈ LỆ: 1/100 — T.K.B.V.T.C — KT: 10/16
Q.L.K.T		KS. CAO NGỌC VINH	HT: 2025

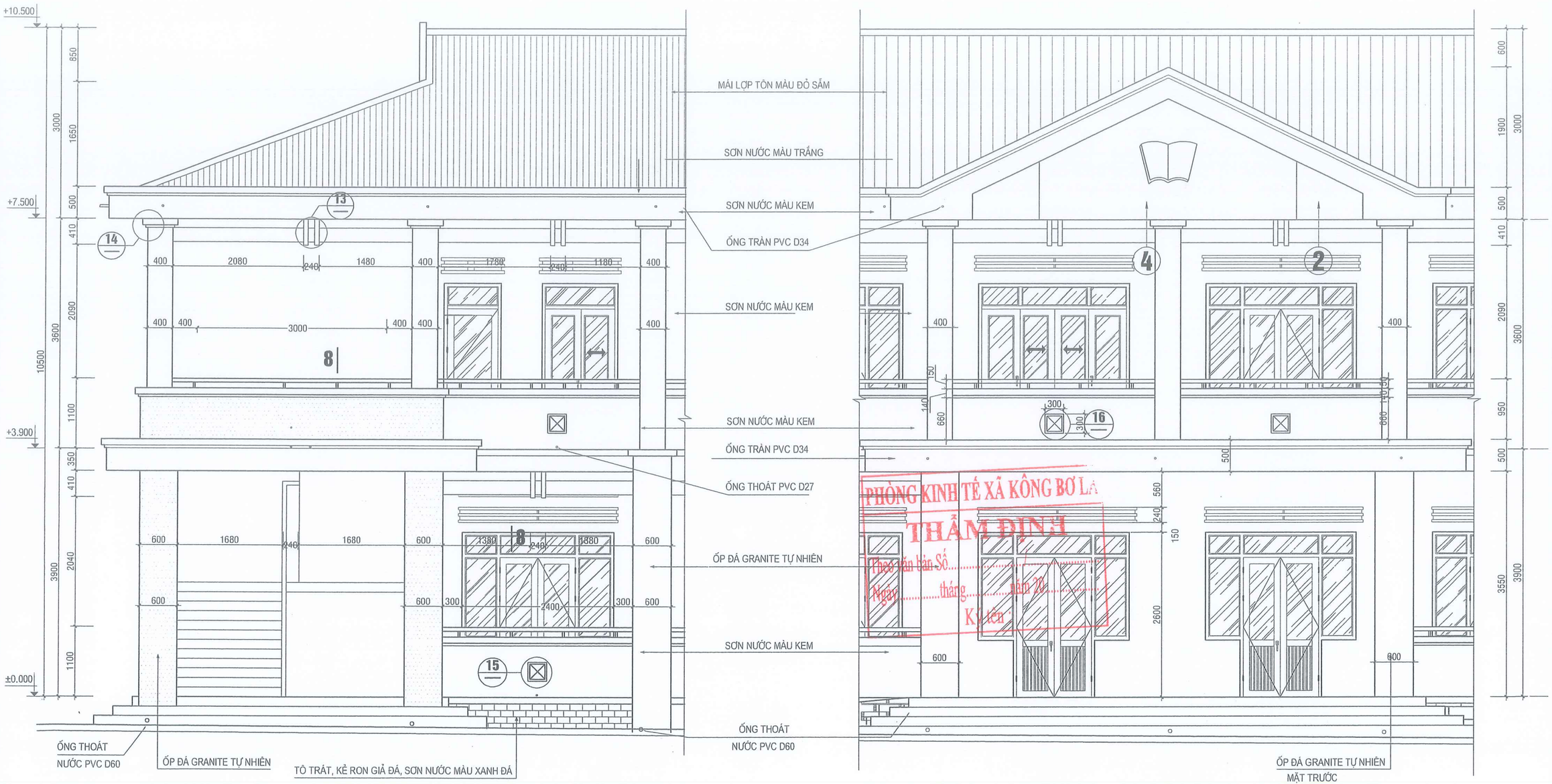

PHÒNG KINH TẾ XÃ KÔNG BƠ LA
THẨM ĐỊNH
Theo văn bản Số.....
Ngày.....tháng.....năm 20.....
Ký tên:

CHI TIẾT MẶT ĐỨNG TRỤC 1 - 3

TỈ LỆ 1 - 50

CTY TNHH MTV TVTK & ĐT MẶT KHÁNH AN
THẨM TRA
Theo văn bản số:...../TTr-NKA
Ngày..... tháng..... năm 20.....
Ký tên:.....

CHI TIẾT MẶT ĐỨNG TRỤC 6 - 8

TỈ LỆ 1 - 50

C.TY CP TƯ VẤN ĐẦU TƯ VÀ XÂY DỰNG TRỌNG TÍN GIA LAI ĐC: SỐ 246/18 PHÙ ĐỔNG - PHƯỜNG PLEIKU - TỈNH GIA LAI			CÔNG TRÌNH: TRƯỜNG TIỂU HỌC NGUYỄN ĐÌNH CHIỂU XÃ KÔNG BƠ LA ĐĐXD: XÃ KÔNG BƠ LA - TỈNH GIA LAI
GIÁM ĐỐC		KS. CAO NGỌC VINH	HẠNG MỤC: NHÀ HÀNH CHÍNH, QUẢN TRỊ, PHÒNG HỌC CHỨC NĂNG 2 TẦNG
CHỦ TRÌ THIẾT KẾ THỂ HIỆN		KTS. VÕ HẠNH NGUYÊN	CHI TIẾT MẶT ĐỨNG TỈ LỆ: 1/100 T.K.B.V.T.C
Q.L.K.T		KS. CAO NGỌC VINH	HT: 2025 KT: 11/16

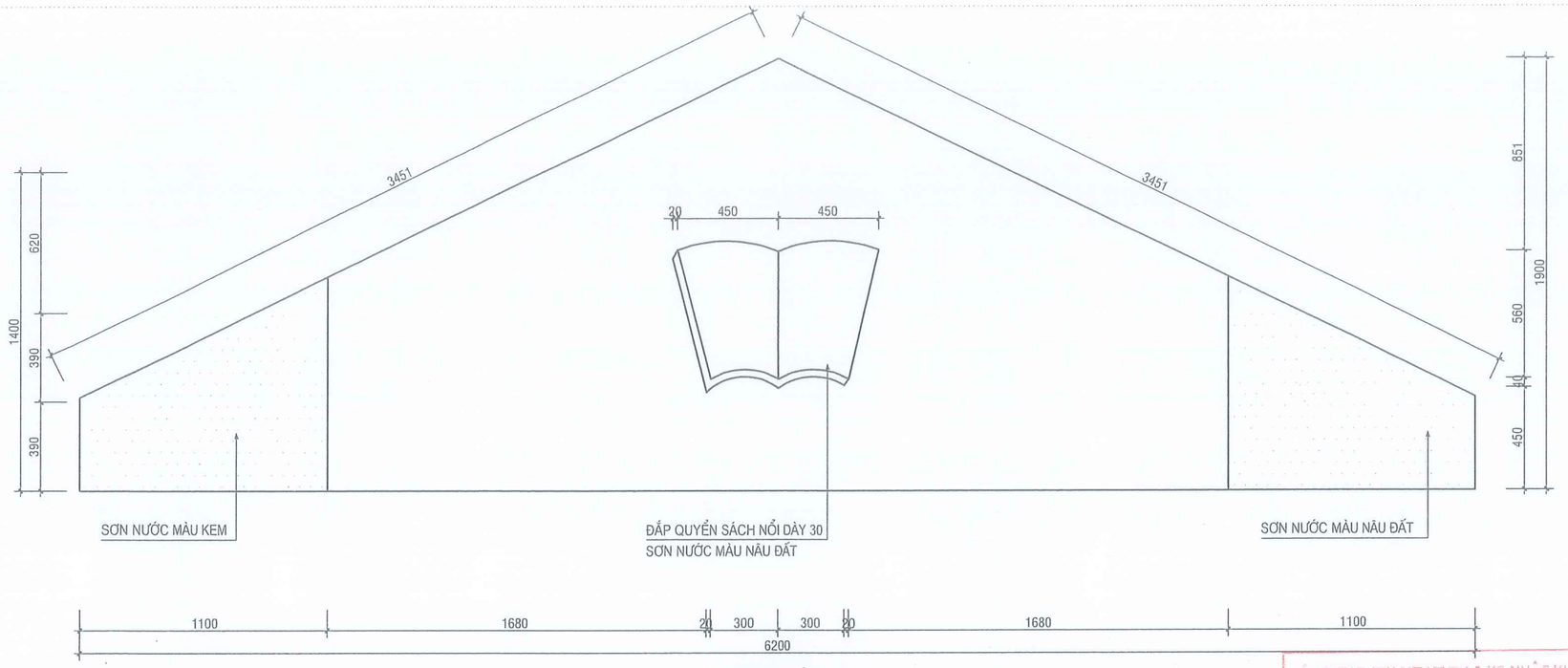

CHI TIẾT 16

TỈ LỆ 1 - 20

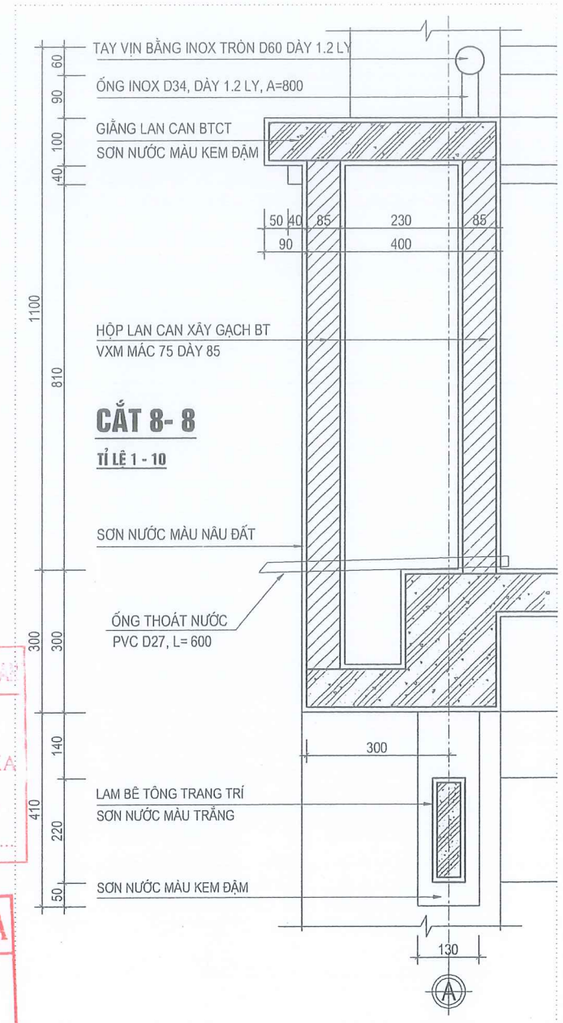

CẮT 8- 8

TỈ LỆ 1 - 10

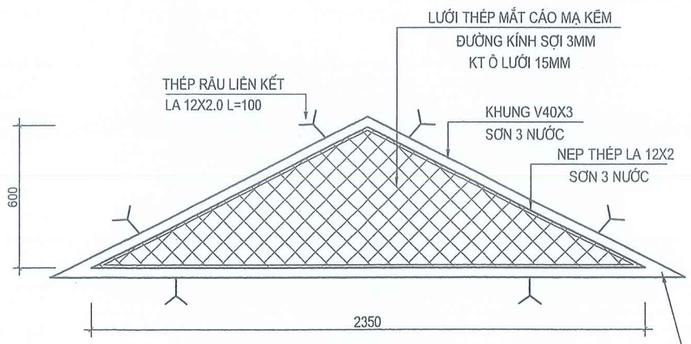

CHI TIẾT LƯỚI THÉP MẮT CÁO (2CK)

TỈ LỆ 1 - 20

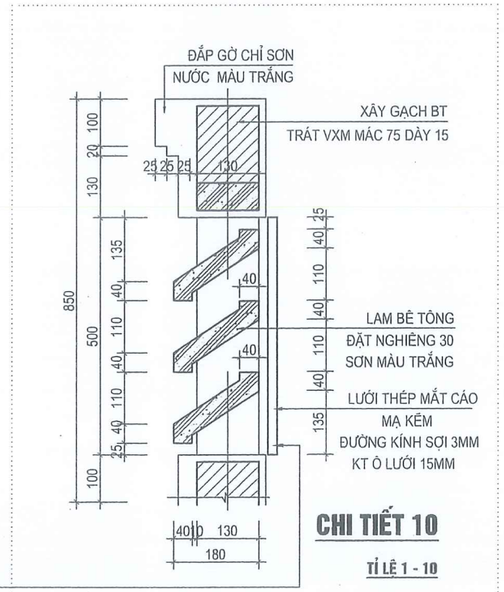

CHI TIẾT 10

TỈ LỆ 1 - 10

CÔNG TY TNHH MTV TVTK & XD NHẬT KHÁNH AN

THẨM TRA

Theo văn bản số:...../TTr-NKA

Ngày..... tháng..... năm 20.....

Ký tên:.....

PHÒNG KINH TẾ XÃ KÔNG BƠ LA

THẨM ĐỊNH

Theo văn bản Số...../.....

Ngày.....tháng.....năm 20.....

Ký tên :

C.TY CP TƯ VẤN ĐẦU TƯ VÀ XÂY DỰNG TRỌNG TÍN GIA LAI ĐC: SỐ 246/18 PHÙ ĐỔNG - PHƯỜNG PLEIKU - TỈNH GIA LAI			CÔNG TRÌNH: TRƯỜNG TIỂU HỌC NGUYỄN ĐÌNH CHIỂU XÃ KÔNG BƠ LA ĐĐXD: XÃ KÔNG BƠ LA - TỈNH GIA LAI
GIÁM ĐỐC		KS. CAO NGỌC VINH	HẠNG MỤC: NHÀ HÀNH CHÍNH, QUẢN TRỊ, PHÒNG HỌC CHỨC NĂNG 2 TẦNG
CHỦ TRÌ THIẾT KẾ THỂ HIỆN		KTS. VÕ HẠNH NGUYÊN	CHI TIẾT TỈ LỆ: 1/100 T.K.B.V.T.C KT : 12/16
Q.L.K.T		KS. CAO NGỌC VINH	HT: 2025

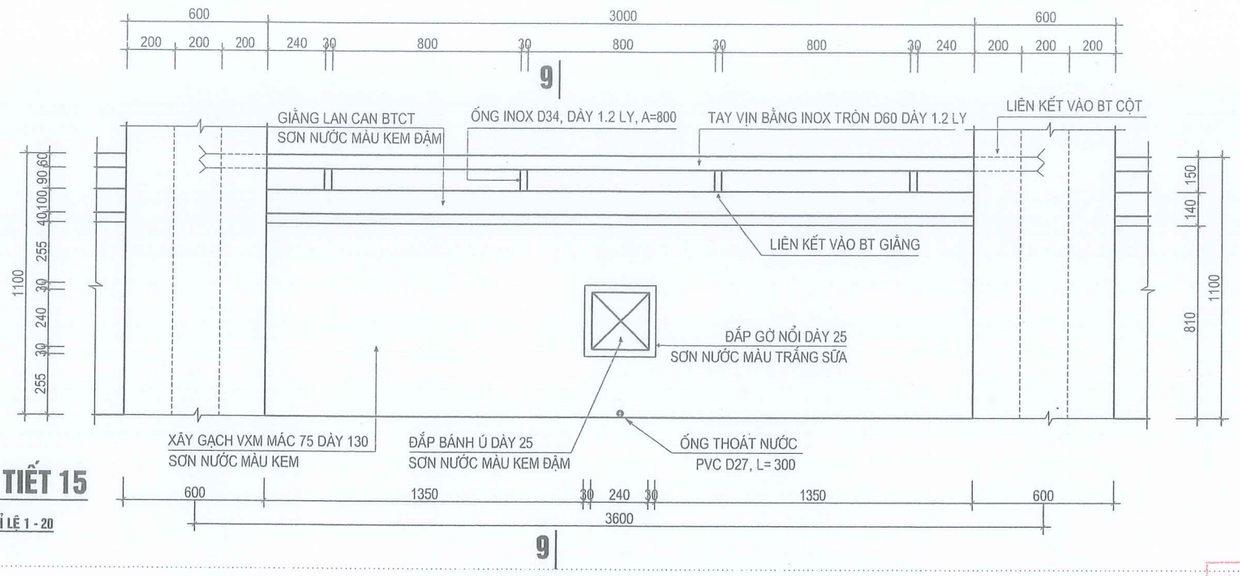

CHI TIẾT 15

TỈ LỆ 1 - 20

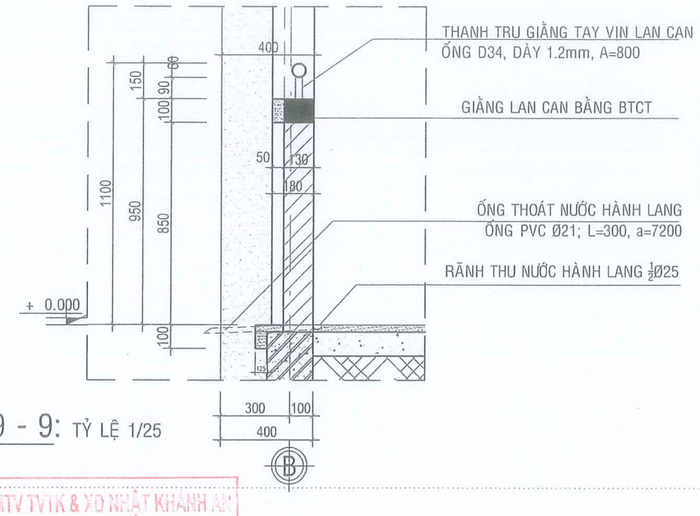

CHI TIẾT MỘT ĐOẠN LAN CAN TẦNG 1: TỈ LỆ: 1/20

CẮT 9 - 9: TỶ LỆ 1/25

CÔNG TY TNHH MTV TVTK & XD NHẬT KHÁNH AN
THẨM TRA
Theo văn bản số:...../TTr-NKA
Ngày..... tháng..... năm 20.....
Ký tên:.....

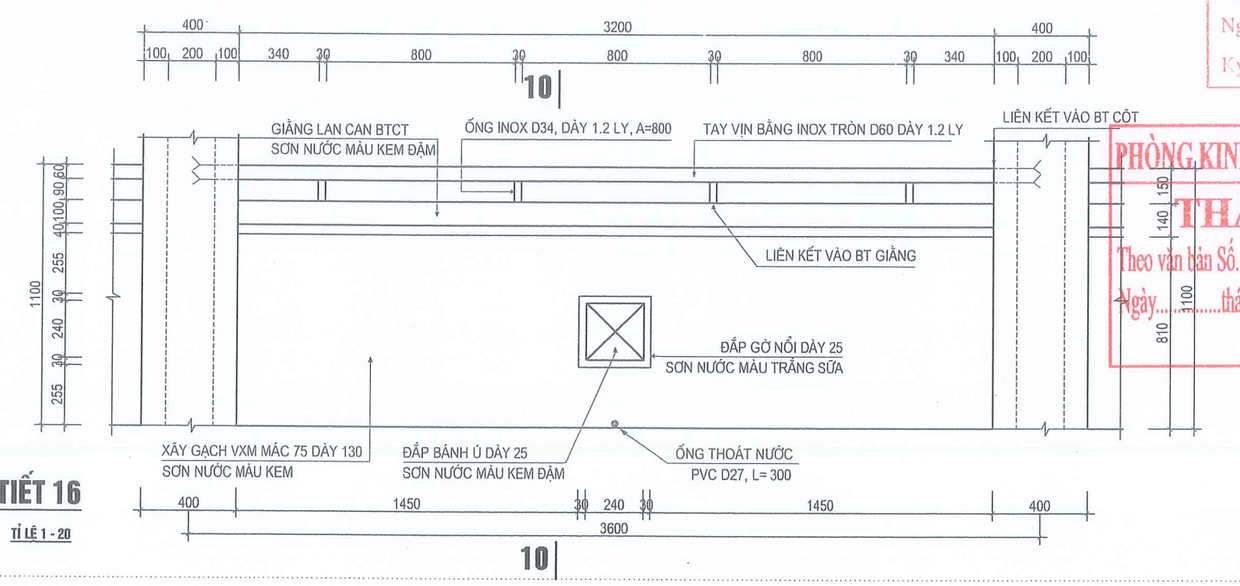

CHI TIẾT 16

TỈ LỆ 1 - 20

PHÒNG KINH TẾ XÃ KÔNG BƠ LA
THẨM ĐỊNH
Theo văn bản Số...../.....
Ngày.....tháng.....năm 20.....
Ký tên :

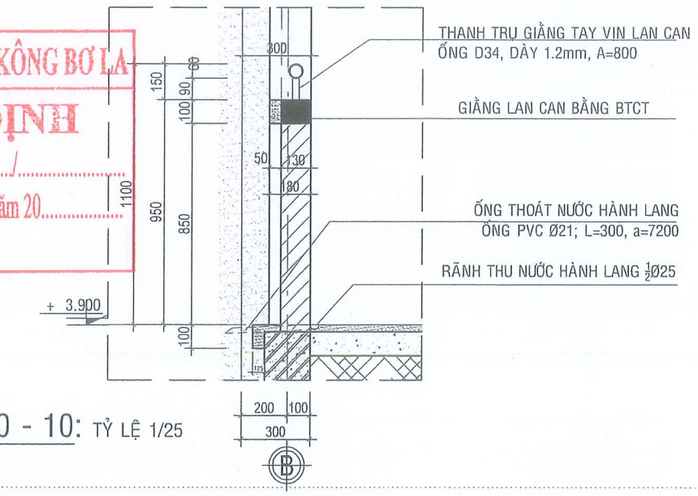

CHI TIẾT MỘT ĐOẠN LAN CAN TẦNG 2: TỈ LỆ: 1/20

CẮT 10 - 10: TỶ LỆ 1/25

C.TY CP TƯ VẤN ĐẦU TƯ VÀ XÂY DỰNG TRỌNG TÍN GIA LAI ĐC: SỐ 246/18 PHÙ ĐỔNG - PHƯỜNG PLEIKU - TỈNH GIA LAI			CÔNG TRÌNH: TRƯỜNG TIỂU HỌC NGUYỄN ĐÌNH CHIỂU XÃ KÔNG BƠ LA ĐĐXD: XÃ KÔNG BƠ LA - TỈNH GIA LAI
GIÁM ĐỐC		KS. CAO NGỌC VINH	HẠNG MỤC: NHÀ HÀNH CHÍNH, QUẢN TRỊ, PHÒNG HỌC CHỨC NĂNG 2 TẦNG
CHỦ TRÌ THIẾT KẾ THỂ HIỆN		KTS. VÕ HẠNH NGUYÊN	CHI TIẾT LAN CAN TỈ LỆ: 1/100 T.K.B.V.T.C
Q.L.K.T		KS. CAO NGỌC VINH	HT: 2025 KT: 13/16

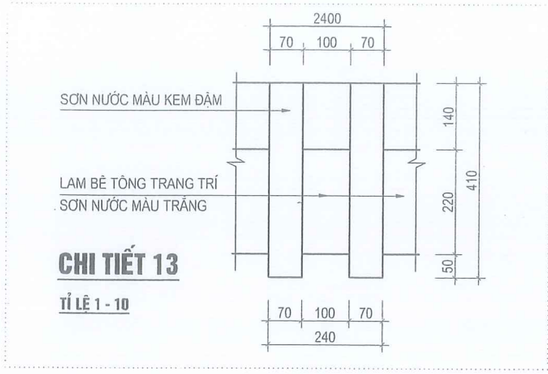

CHI TIẾT 13

TỈ LỆ 1 - 10

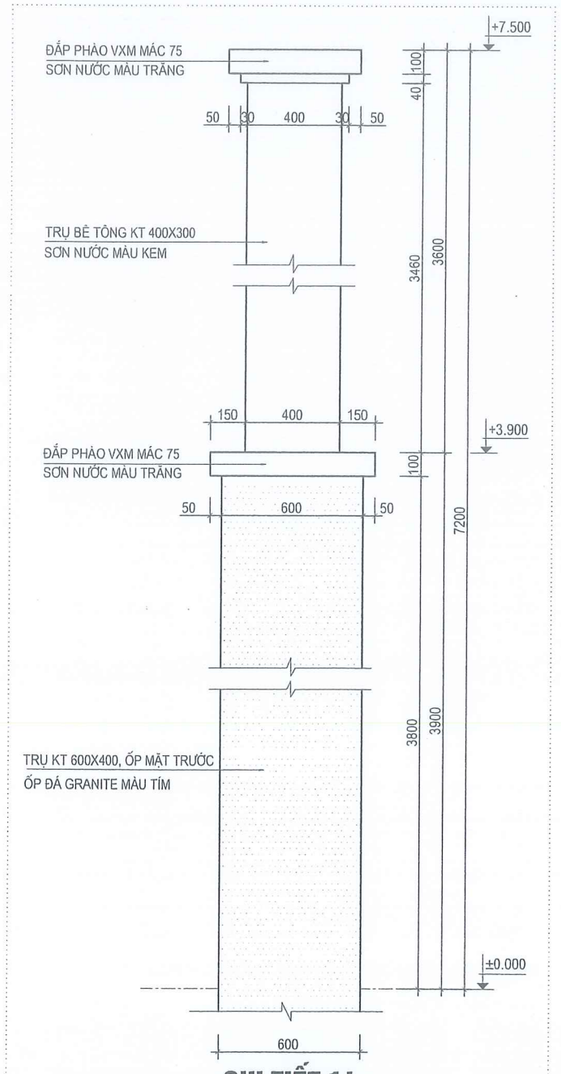

CHI TIẾT 14

TỈ LỆ 1 - 20

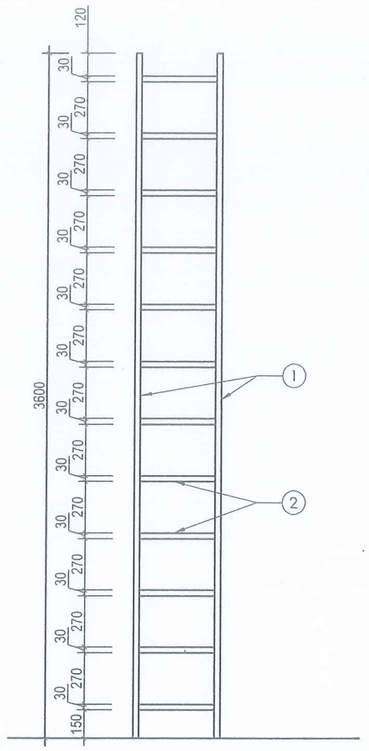

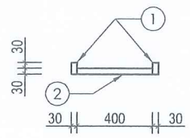

C. TIẾT THANG LÊN TRẦN (1CK)

TỈ LỆ 1 - 25

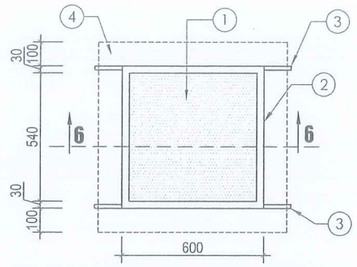

MẶT BẰNG CỬA LÊN TRẦN (CLT)

TỈ LỆ 1 - 20 (SỐ LƯỢNG : 01 CK)

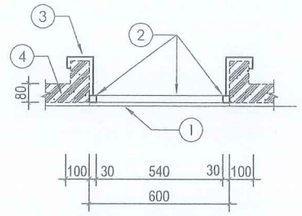

MẶT CẮT 6-6

TỈ LỆ 1 - 20

GHI CHÚ CỬA LÊN TRẦN

1 - TẤM THẠCH CAO KHUNG CHÌM, BẢ, SƠN TRẮNG
2 - THÉP HỘP 30X30X1.2
3 - THÉP HỘP 12X12X1
4 - SÀN BTCT

THÉP LIÊN KẾT BẰNG ĐƯỜNG HÀN HỒ QUANG
SƠN SẮT THÉP 3 NƯỚC

GHI CHÚ THANG LÊN TRẦN

1 - THÉP HỘP 30X60X1.2 (L=7,2M)
2 - THÉP HỘP 30X30X1.2 (L=4,8M)

THÉP LIÊN KẾT BẰNG ĐƯỜNG HÀN HỒ QUANG
SƠN SẮT THÉP 3 NƯỚC

PHÒNG KINH TẾ XÃ KÔNG BƠ LA
THẨM ĐỊNH
Theo văn bản Số...../.....
Ngày.....tháng.....năm 20.....
Ký tên :

CÔNG TY TNHH MTV TVTK & XD NHẬT KHÁNH AN
THẨM TRA
Theo văn bản số:...../TTr-NKA
Ngày..... tháng..... năm 20.....
Ký tên:.....

C.TY CP TƯ VẤN ĐẦU TƯ VÀ XÂY DỰNG TRỌNG TÍN GIA LAI ĐC: SỐ 246/18 PHÙ ĐỔNG - PHƯỜNG PLEIKU - TỈNH GIA LAI			CÔNG TRÌNH: TRƯỜNG TIỂU HỌC NGUYỄN ĐÌNH CHIỂU XÃ KÔNG BƠ LA ĐĐXD: XÃ KÔNG BƠ LA - TỈNH GIA LAI
GIÁM ĐỐC		KS. CAO NGỌC VINH	HẠNG MỤC: NHÀ HÀNH CHÍNH, QUẢN TRỊ, PHÒNG HỌC CHỨC NĂNG 2 TẦNG
CHỦ TRÌ			CHI TIẾT TRỤ, THANG LÊN MÁI
THIẾT KẾ		KTS. VÕ HẠNH NGUYÊN	
THỂ HIỆN			TỈ LỆ: 1/100 — T.K.B.V.T.C — KT: 14/16
Q.L.K.T		KS. CAO NGỌC VINH	HT: 2025

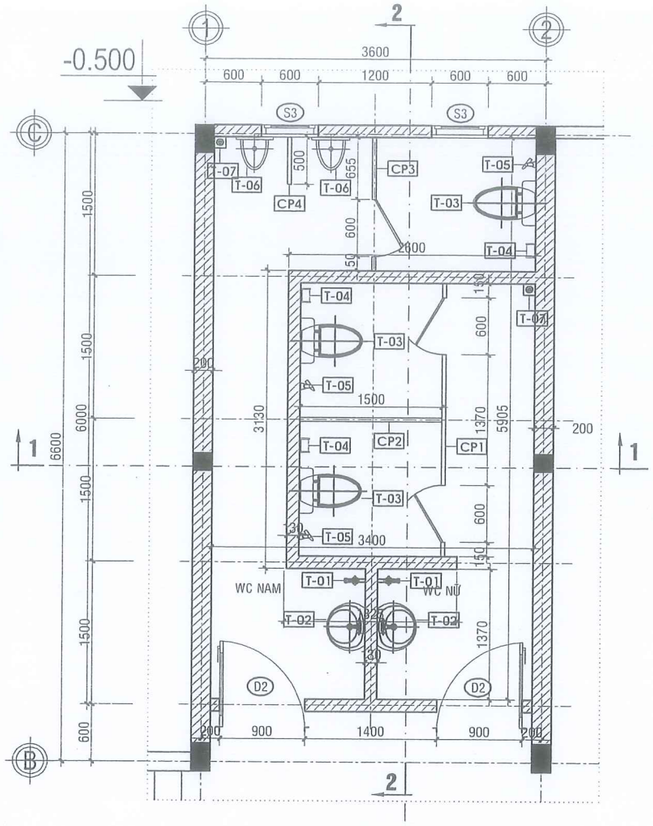

CHI TIẾT KHU VỆ SINH

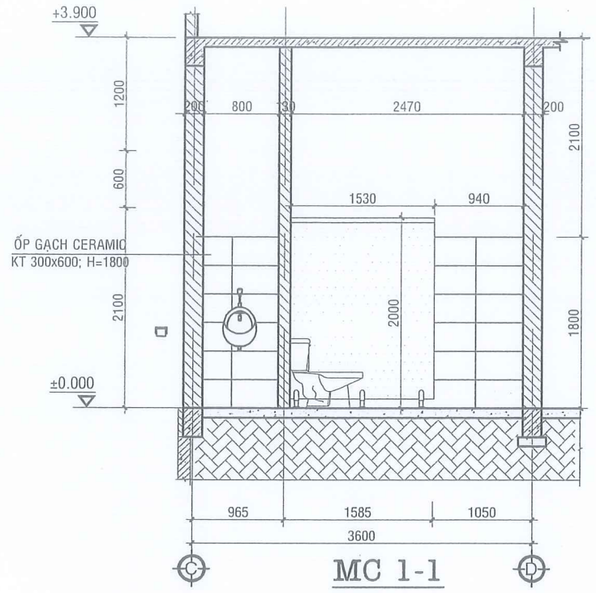

MC 1-1

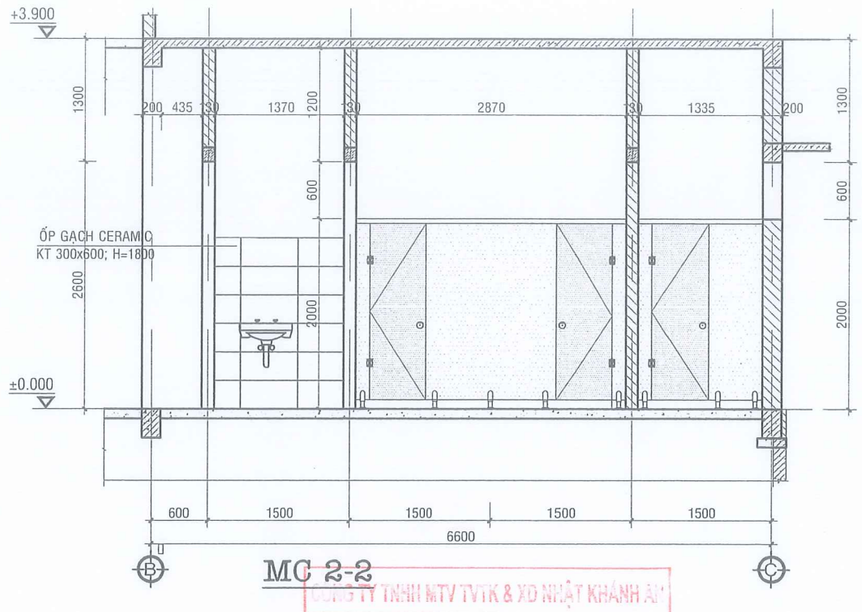

MC 2-2

KÝ HIỆU:

CP1	TẤM COMPACT 12mm	T-03	BỆ XÍ BỆT (SỨ TRẮNG)
CP2	TẤM COMPACT 12mm	T-04	HỘP ĐỰNG GIẤY VỆ SINH
CP3	TẤM COMPACT 12mm	T-05	VÒI XỊT VỆ SINH
T-01	VÒI NƯỚC RỬA SÀN	T-06	TIỂU NAM MẦM NON
T-02	LAVABÔ RỬA	T-07	PHỄU THU NƯỚC SÀN INOX 150 x 150

BẢNG THỐNG KÊ VẬT LIỆU COMPACT

KÍ HIỆU	VẬT LIỆU	DÀI	CAO	SỐ LƯỢNG	GHI CHÚ:
CP1	TẤM COMPACT 12mm	2870	2000	01 CK	ĐÃ TÍNH CỬA
CP2	TẤM COMPACT 12mm	1530	2000	01 CK	
CP3	TẤM COMPACT 12mm	1335	2000	01 CK	
CP4	TẤM COMPACT 12mm	105	450	01 CK	

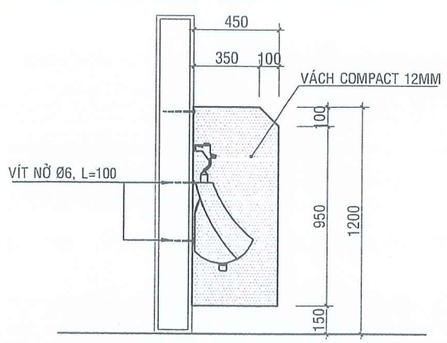

CHI TIẾT TẤM CP4

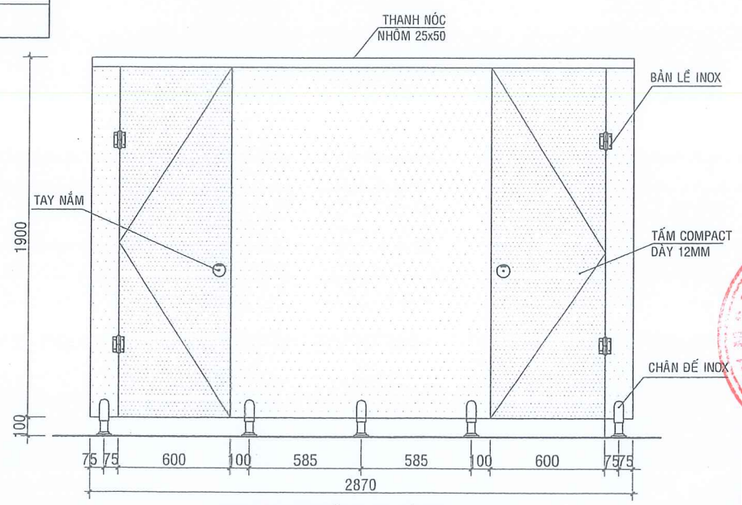

CHI TIẾT TẤM CP1

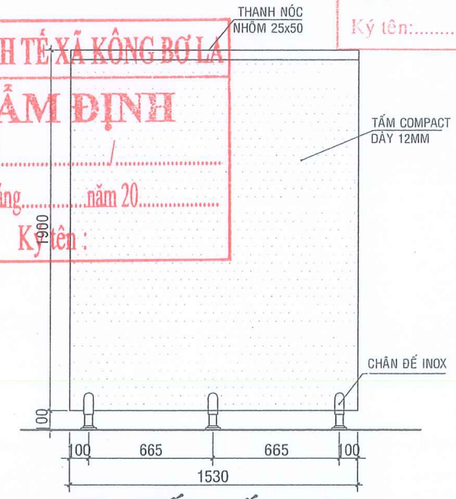

CHI TIẾT TẤM CP2

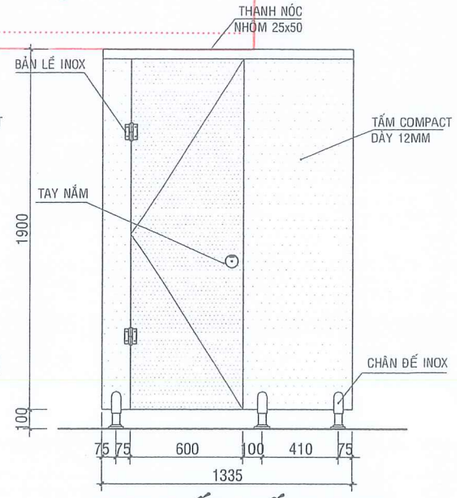

CHI TIẾT TẤM CP3

CÔNG TY TNHH MTV TVTK & XD NHẬT KHÁNH AN

THẨM TRA

Theo văn bản số:...../TTr-NKA

Ngày..... tháng..... năm 20.....

Ký tên:.....

PHÒNG KINH TẾ XÃ KÔNG BƠ LA

THẨM ĐỊNH

Theo văn bản Số...../.....

Ngày.....tháng.....năm 20.....

Ký tên :

C.TY CP TƯ VẤN ĐẦU TƯ VÀ XÂY DỰNG TRỌNG TÍN GIA LAI ĐC: SỐ 246/18 PHÙ ĐỔNG - PHƯỜNG PLEIKU - TỈNH GIA LAI			CÔNG TRÌNH: TRƯỜNG TIỂU HỌC NGUYỄN ĐÌNH CHIỂU XÃ KÔNG BƠ LA ĐĐXD: XÃ KÔNG BƠ LA - TỈNH GIA LAI
GIÁM ĐỐC		KS. CAO NGỌC VINH	HẠNG MỤC: NHÀ HÀNH CHÍNH, QUẢN TRỊ, PHÒNG HỌC CHỨC NĂNG 2 TẦNG
CHỦ TRÌ			CHI TIẾT KHU VỆ SINH
THIẾT KẾ		KTS. VÕ HẠNH NGUYÊN	
THỂ HIỆN			TỈ LỆ: 1/100 — T.K.B.V.T.C — KT: 15/16
Q.L.K.T		KS. CAO NGỌC VINH	HT: 2025

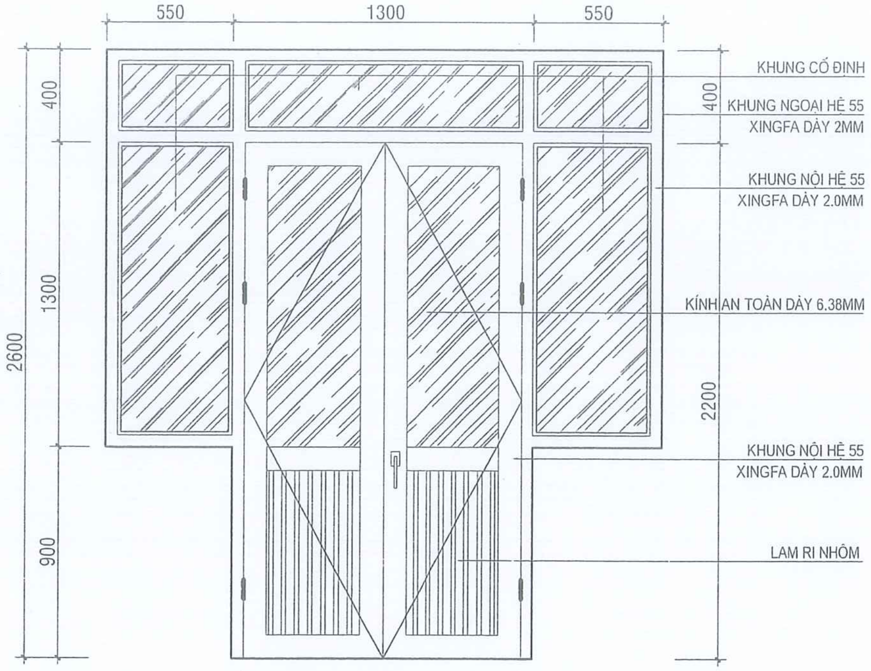

CỬA ĐI: D1 (08 BỘ) TỈ LỆ: 1/25

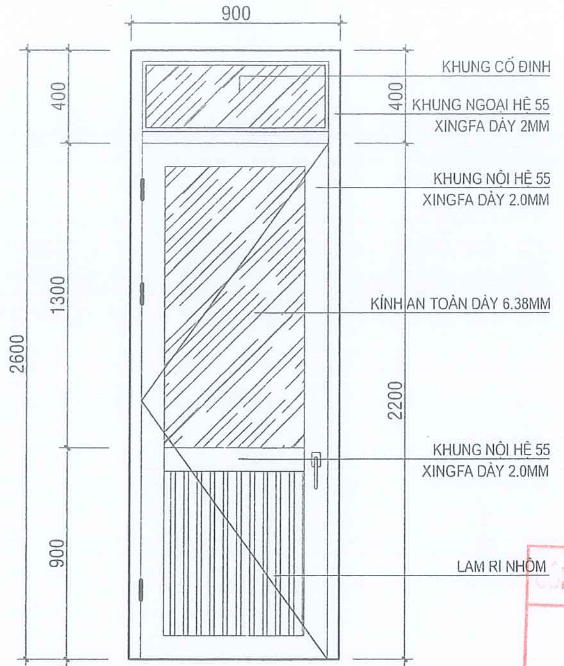

CỬA ĐI: D2 (07 BỘ) TỈ LỆ: 1/25

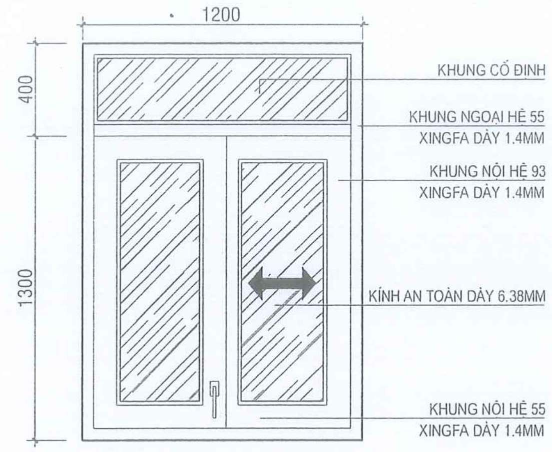

CỬA SỔ LÙA: S2 (10 BỘ) TỈ LỆ: 1/25

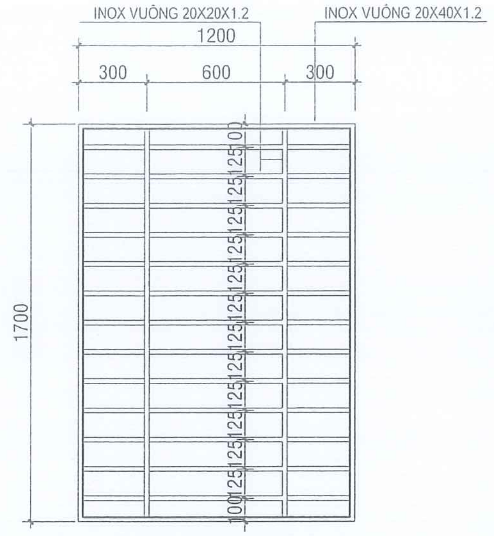

KHUNG BẢO VỆ S2: HS2 (10 BỘ) TỈ LỆ: 1/25

CÔNG TY TNHH MTV TVTK & XD NHẬT KHÁNH AN
THẨM TRA
Theo văn bản số:....................../TTr-NKA
Ngày............ tháng............ năm 20.....
Ký tên:..

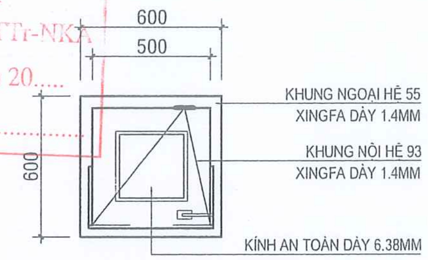

CỬA SỔ LẬT: S3 (02 BỘ) TỈ LỆ: 1/25

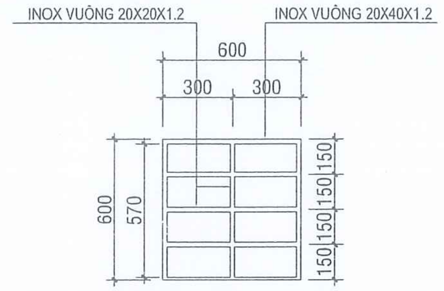

KHUNG BẢO VỆ S3: HS3 (02 BỘ)

TỈ LỆ: 1/25

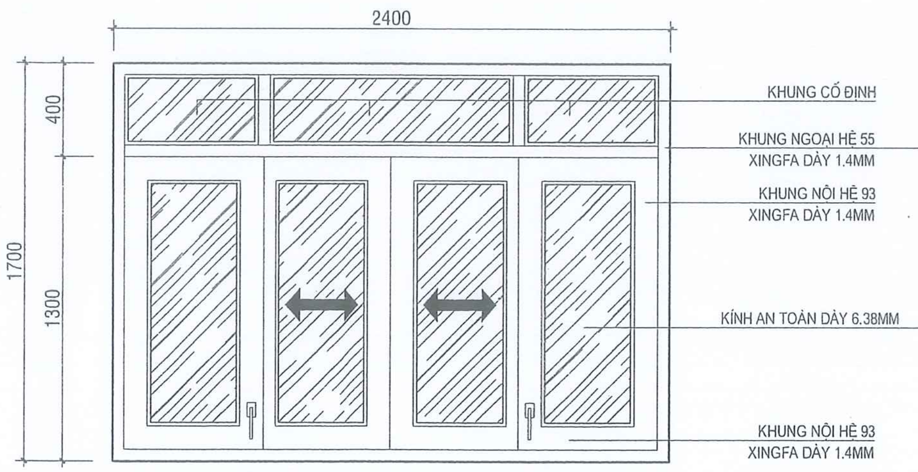

CỬA SỔ LÙA: S1 (16 BỘ) TỈ LỆ: 1/25

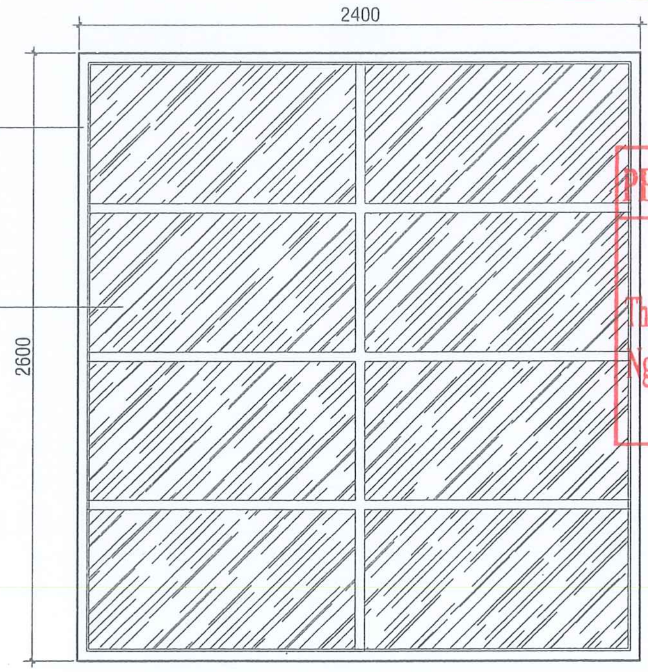

KHUNG CỐ ĐỊNH: SCT (02 BỘ) TỈ LỆ: 1/25

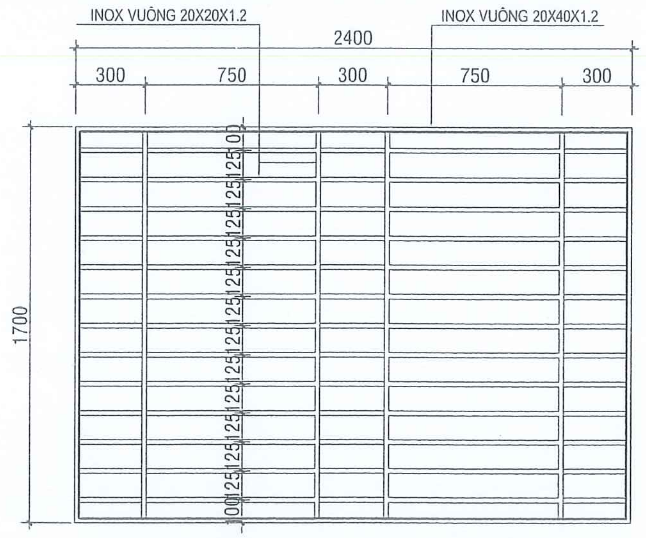

KHUNG BẢO VỆ S1: HS1 (16 BỘ) TỈ LỆ: 1/25

PHÒNG KINH TẾ XÃ KÔNG BƠ LA
THẨM ĐỊNH
Theo văn bản Số..........................
Ngày..............tháng..........năm 20..........
Ký tên :

BẢNG THỐNG KÊ CỬA

1	D1	2400	2600	08 BỘ	CỬA ĐI 2 CÁNH MỞ + 2 Ô CỬA SỔ CỐ ĐỊNH, NHÔM KÍNH
2	D2	900	2600	07 BỘ	CỬA ĐI 1 CÁNH MỞ, NHÔM KÍNH
3	S1	2400	1700	16 BỘ	CỬA SỔ MỞ LÙA, NHÔM KÍNH
4	HS1	2400	1700	16 BỘ	KHUNG BẢO VỆ INOX 201
5	S2	1200	1700	10 BỘ	CỬA SỔ MỞ LÙA, NHÔM KÍNH
6	HS2	1200	1700	10 BỘ	KHUNG BẢO VỆ INOX 201
7	S3	600	600	02 BỘ	CỬA SỔ MỞ LẬT, NHÔM KÍNH
8	HS3	600	600	02 BỘ	KHUNG BẢO VỆ INOX 201
9	SCT	2400	2600	02 BỘ	KHUNG CỐ ĐỊNH, NHÔM KÍNH

- TOÀN BỘ SỬ DỤNG CỬA NHÔM XINGFA (HOẶC TƯƠNG ĐƯƠNG), DÀY1.4MM VÀ 2MM, MÀU TRẮNG SỨ.
- CỬA MỞ VÀ CỬA LẬT SỬ DỤNG NHÔM HỆ 55, CỬA LÙA SỬ DỤNG NHÔM HỆ 93
- CỬA DÙNG KÍNH AN TOÀN DÀY 6,38MM. CỬA VỆ SINH DÙNG KÍNH TRẮNG SỮA.
- TOÀN BỘ DÙNG Ổ KHÓA TAY GẠT VIỆT TIỆP (HOẶC TƯƠNG ĐƯƠNG)
- TOÀN BỘ CỬA CÓ BẢN LỀ, CHỐT, MÓC GIÓ ĐỒNG BỘ.
- TOÀN BỘ KHUNG BẢO VỆ DÙNG INOX 201, DÀY 1.2MM.

C.TY CP TƯ VẤN ĐẦU TƯ VÀ XÂY DỰNG TRỌNG TÍN GIA LAI
ĐC: SỐ 246/18 PHÙ ĐỔNG - PHƯỜNG PLEIKU - TỈNH GIA LAI

CÔNG TRÌNH:
TRƯỜNG TIỂU HỌC NGUYỄN ĐÌNH CHIỂU XÃ KÔNG BƠ LA
ĐĐXD: XÃ KÔNG BƠ LA - TỈNH GIA LAI

GIÁM ĐỐC		KS. CAO NGỌC VINH
CHỦ TRÌ		
THIẾT KẾ		KTS. VÕ HẠNH NGUYÊN
THỂ HIỆN		
Q.L.K.T		KS. CAO NGỌC VINH

HẠNG MỤC: NHÀ HÀNH CHÍNH, QUẢN TRỊ, PHÒNG HỌC CHỨC NĂNG 2 TẦNG

CHI TIẾT CỬA

TỈ LỆ: 1/100 | T.K.B.V.T.C | HT: 2025 | KT: 16/16

CÔNG TY CỔ PHẦN TƯ VẤN ĐẦU TƯ VÀ XÂY DỰNG TRỌNG TÍN GIA LAI - M.S.D.N: 5901899491 - C.T.C - TP. PLEIKU - T. GIA LAI

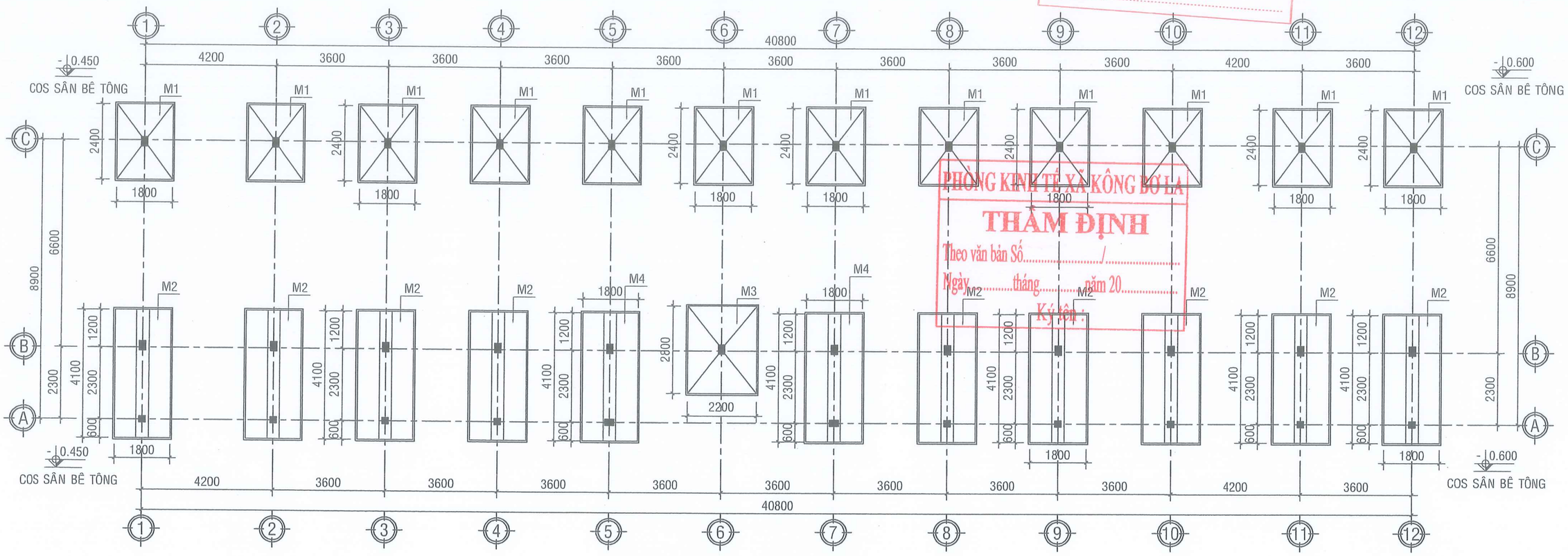

MẶT BẰNG MÓNG TRỤ TL 1/100

CÔNG TY TNHH MTV TVTK & XD NHẬT KHÁNH AN
THẨM TRA
Theo văn bản số:...../TTr-NKA
Ngày..... tháng..... năm 20.....
Ký tên:.....

PHÒNG KINH TẾ XÃ KÔNG BƠ LA
THẨM ĐỊNH
Theo văn bản Số...../.....
Ngày..... tháng..... năm 20.....
Ký tên:

C.TY CP TƯ VẤN ĐẦU TƯ VÀ XÂY DỰNG TRỌNG TÍN GIA LAI ĐC: SỐ 246/18 PHÙ ĐỔNG - PHƯỜNG PLEIKU - TỈNH GIA LAI			CÔNG TRÌNH: TRƯỜNG TIỂU HỌC NGUYỄN ĐÌNH CHIỂU XÃ KÔNG BƠ LA ĐĐXD: XÃ KÔNG BƠ LA - TỈNH GIA LAI
GIÁM ĐỐC		KS. CAO NGỌC VINH	HẠNG MỤC: NHÀ HÀNH CHÍNH, QUẢN TRỊ, PHÒNG HỌC CHỨC NĂNG 2 TẦNG
CHỦ TRÌ			MẶT BẰNG MÓNG
THIẾT KẾ		KS. NGUYỄN THẾ HUY	
THỂ HIỆN			TỈ LỆ: 1/100 T.K.B.V.T.C KC: 01/29
Q.L.K.T		KS. CAO NGỌC VINH	HT: 2025

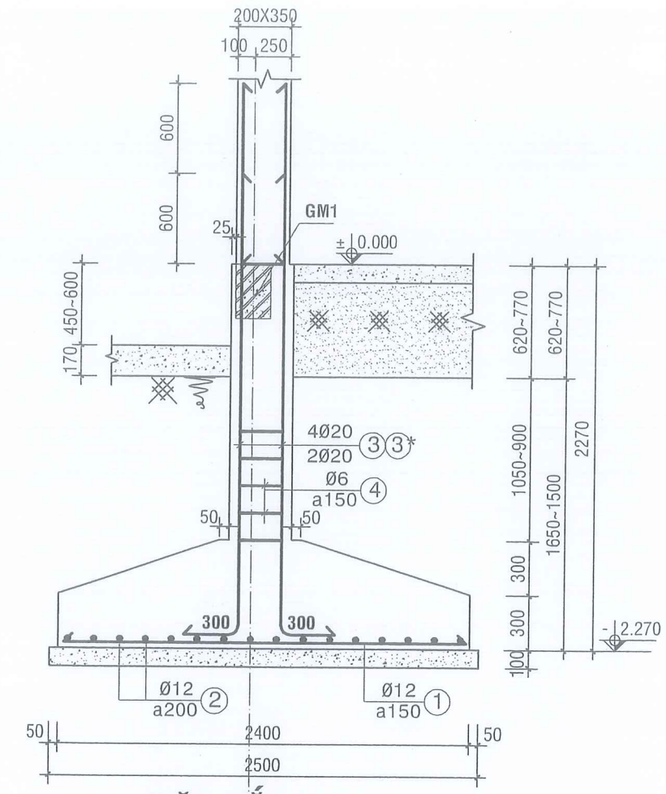

MẶT CẮT 1 - 1

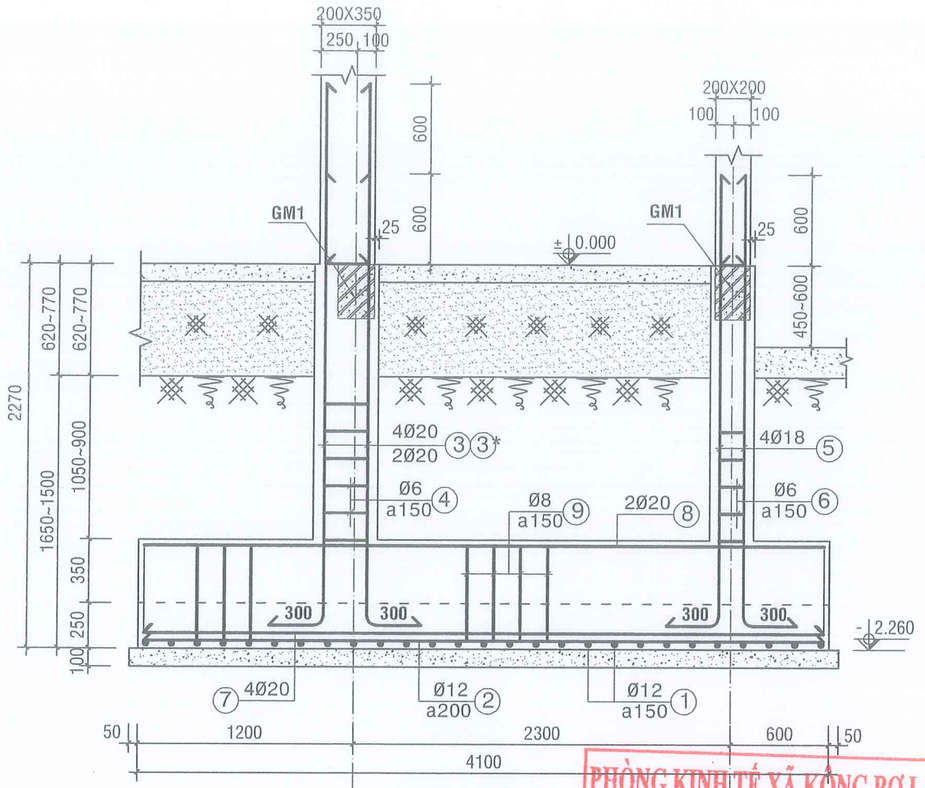

MẶT CẮT 2 - 2

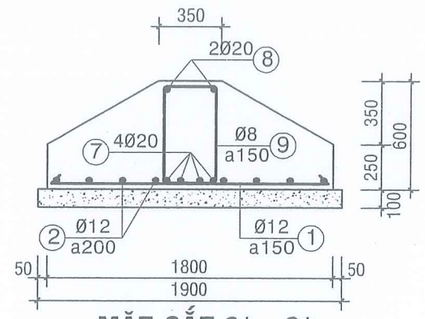

MẶT CẮT 2* - 2*

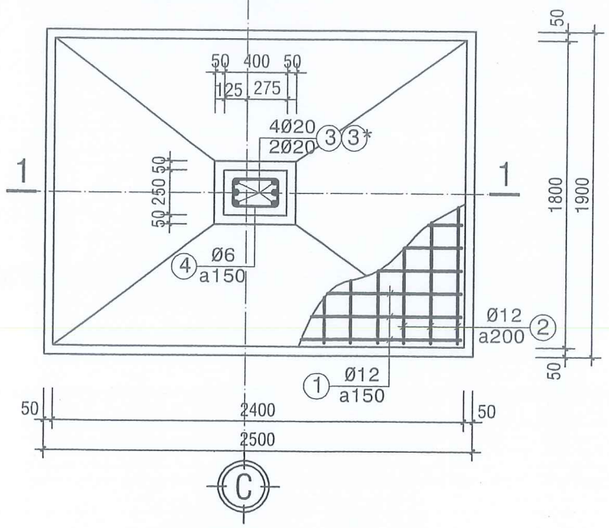

MÓNG M1 (12 CK)

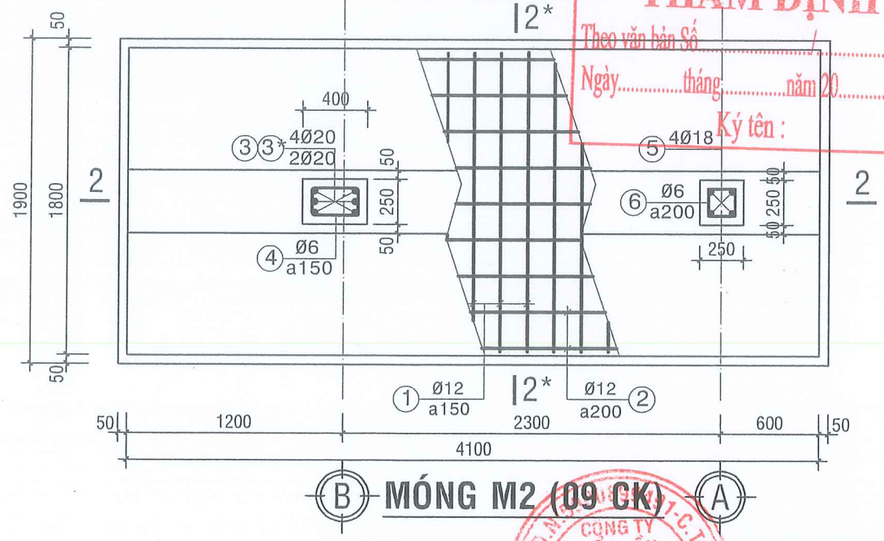

MÓNG M2 (09 CK)

CÔNG TY TNHH MTV TVTK & XD NHẬT KHÁNH AN

THẨM TRA

Theo văn bản số:...../TTr-NKA

Ngày..... tháng..... năm 20.....

Ký tên:.....

PHÒNG KINH TẾ XÃ KÔNG BƠ LA

THẨM ĐỊNH

Theo văn bản Số...../.....

Ngày.....tháng.....năm 20.....

Ký tên :

C.TY CP TƯ VẤN ĐẦU TƯ VÀ XÂY DỰNG TRỌNG TÍN GIA LAI ĐC: SỐ 246/18 PHÙ ĐỔNG - PHƯỜNG PLEIKU - TỈNH GIA LAI			CÔNG TRÌNH: TRƯỜNG TIỂU HỌC NGUYỄN ĐÌNH CHIỂU XÃ KÔNG BƠ LA ĐĐXD: XÃ KÔNG BƠ LA - TỈNH GIA LAI
GIÁM ĐỐC		KS. CAO NGỌC VINH	HẠNG MỤC: NHÀ HÀNH CHÍNH, QUẢN TRỊ, PHÒNG HỌC CHỨC NĂNG 2 TẦNG
CHỦ TRÌ			CHI TIẾT MÓNG TRỤ
THIẾT KẾ		KS. NGUYỄN THẾ HUY	
THỂ HIỆN			TỈ LỆ: 1/100 — T.K.B.V.T.C — KC: 02/29
Q.L.K.T		KS. CAO NGỌC VINH	HT: 2025

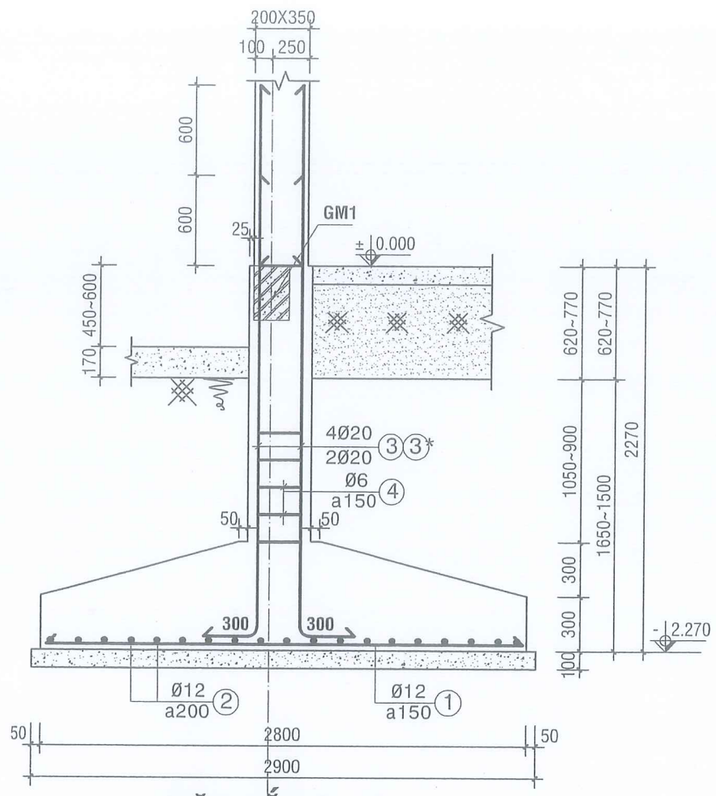

MẶT CẮT 3 - 3

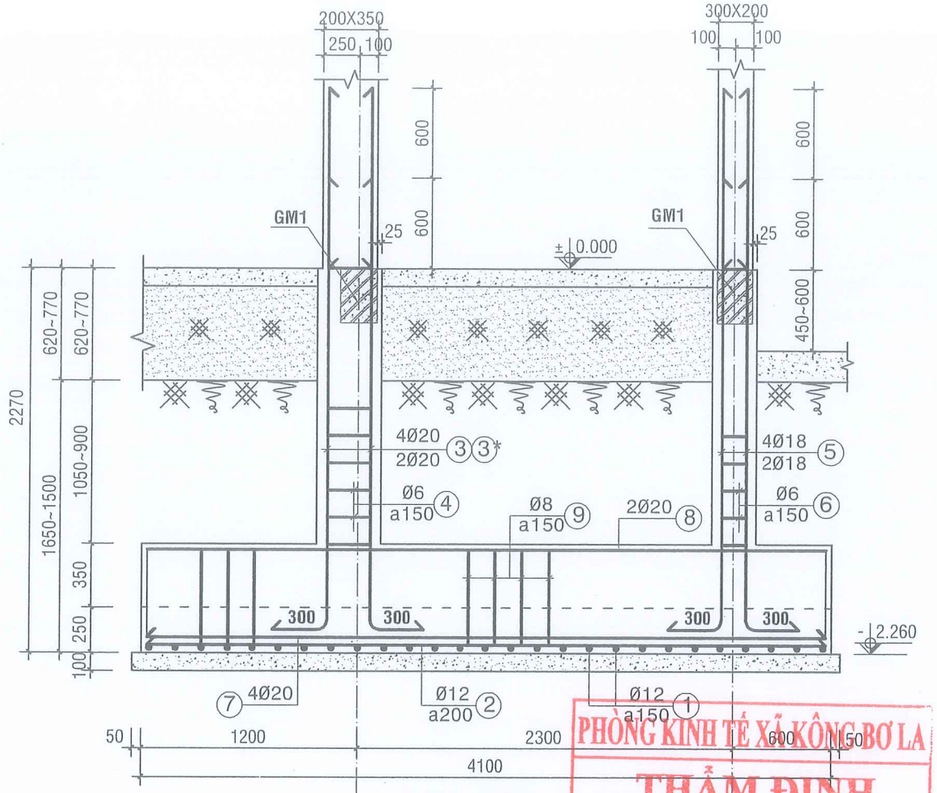

MẶT CẮT 4 - 4

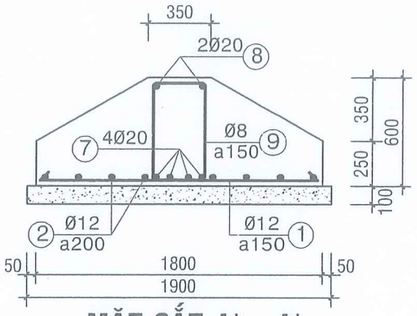

MẶT CẮT 4* - 4*

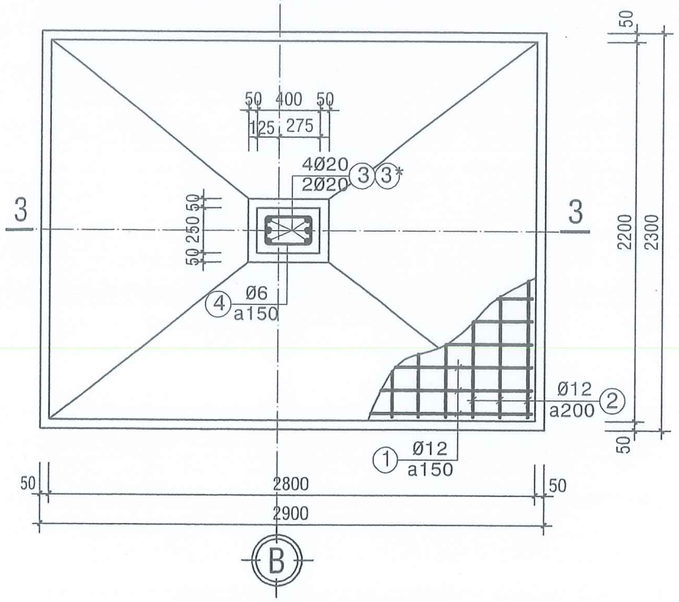

MÓNG M3 (01 CK)

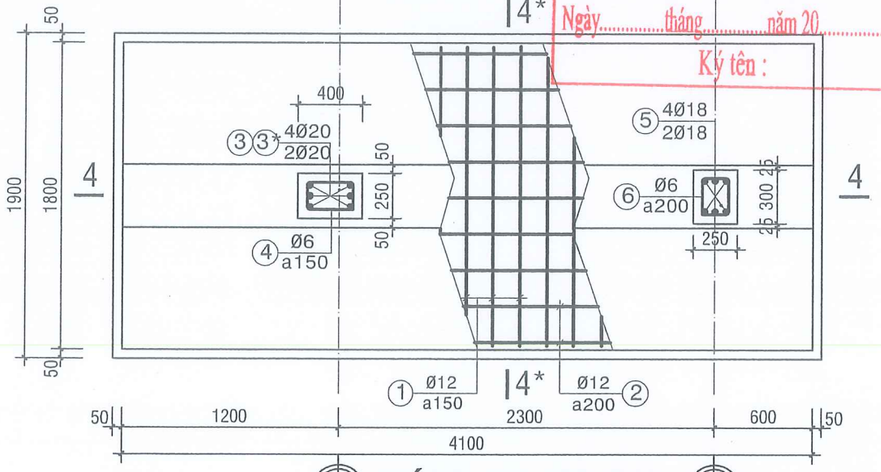

MÓNG M4 (02 CK)

CÔNG TY TNHH MTV TVTK & XD NHẬT KHÁNH AN

THẨM TRA

Theo văn bản số:...../TTr-NKA

Ngày..... tháng..... năm 20.....

Ký tên:.....

PHÒNG KINH TẾ XÃ KÔNG BƠ LA

THẨM ĐỊNH

Theo văn bản Số...../.....

Ngày.....tháng.....năm 20.....

Ký tên :

C.TY CP TƯ VẤN ĐẦU TƯ VÀ XÂY DỰNG TRỌNG TÍN GIA LAI ĐC: SỐ 246/18 PHÙ ĐỔNG - PHƯỜNG PLEIKU - TỈNH GIA LAI			CÔNG TRÌNH: TRƯỜNG TIỂU HỌC NGUYỄN ĐÌNH CHIỂU XÃ KÔNG BƠ LA ĐĐXD: XÃ KÔNG BƠ LA - TỈNH GIA LAI
GIÁM ĐỐC		KS. CAO NGỌC VINH	HẠNG MỤC: NHÀ HÀNH CHÍNH, QUẢN TRỊ, PHÒNG HỌC CHỨC NĂNG 2 TẦNG
CHỦ TRÌ THIẾT KẾ THỂ HIỆN		KS. NGUYỄN THẾ HUY	CHI TIẾT MÓNG TRỤ TỈ LỆ: 1/100 T.K.B.V.T.C
Q.L.K.T		KS. CAO NGỌC VINH	HT: 2025 KC: 03/29

CÔNG TY TNHH MTV TVTK & ĐTXD KHẢI HOÀN LAI

THẨM TRA

Theo văn bản số:...../TTr-NKA

Ngày..... tháng..... năm 20.....

Ký tên:.....

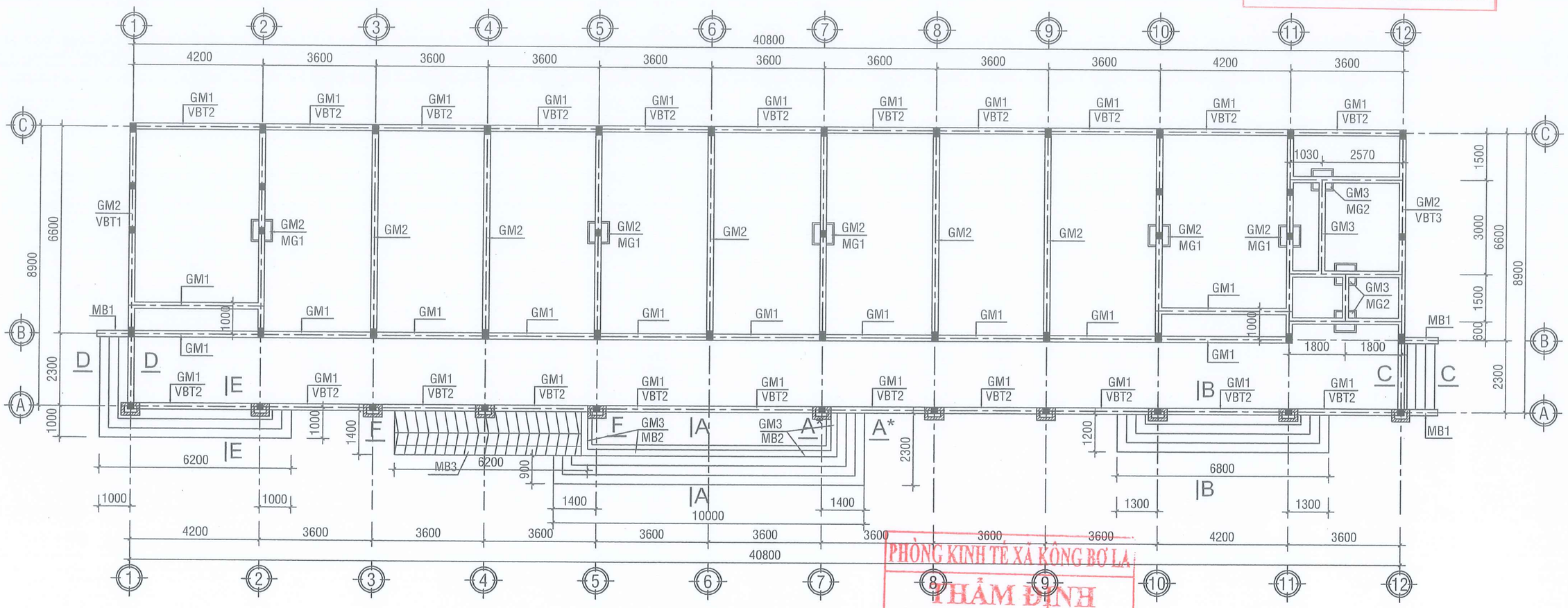

MẶT BẰNG VÁCH BÊ TÔNG + GIẰNG MÓNG TL 1/100

PHÒNG KINH TẾ XÃ KÔNG BƠ LA

THẨM ĐỊNH

Theo văn bản Số:...../.....

Ngày.....tháng.....năm 20.....

Ký tên :

C.TY CP TƯ VẤN ĐẦU TƯ VÀ XÂY DỰNG TRỌNG TÍN GIA LAI ĐC: SỐ 246/18 PHÙ ĐỔNG - PHƯỜNG PLEIKU - TỈNH GIA LAI			CÔNG TRÌNH: TRƯỜNG TIỂU HỌC NGUYỄN ĐÌNH CHIỂU XÃ KÔNG BƠ LA ĐĐXD: XÃ KÔNG BƠ LA - TỈNH GIA LAI
GIÁM ĐỐC		KS. CAO NGỌC VINH	HẠNG MỤC: NHÀ HÀNH CHÍNH, QUẢN TRỊ, PHÒNG HỌC CHỨC NĂNG 2 TẦNG
CHỦ TRÌ			MẶT BẰNG VÁCH BÊ TÔNG - GẰNG MÓNG
THIẾT KẾ		KS. NGUYỄN THẾ HUY	
THỂ HIỆN			TỈ LỆ: 1/100 — T.K.B.V.T.C — KC: 04/29
Q.L.K.T		KS. CAO NGỌC VINH	HT: 2025

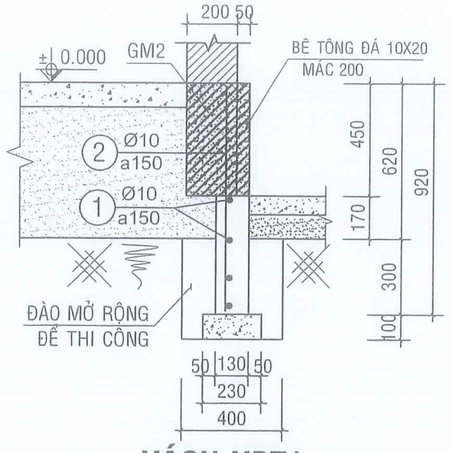

VÁCH VBT1:

*L = 9.1M - 01CK

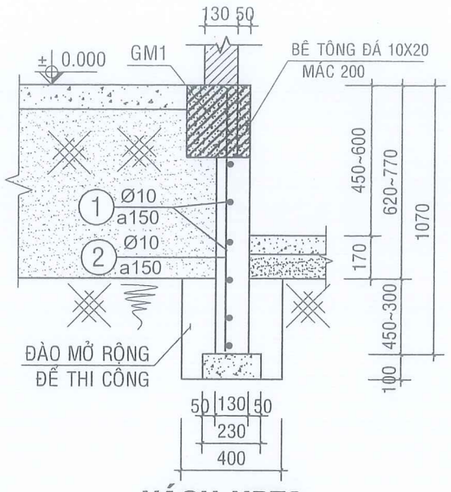

VÁCH VBT2:

*L = 41M - 02CK

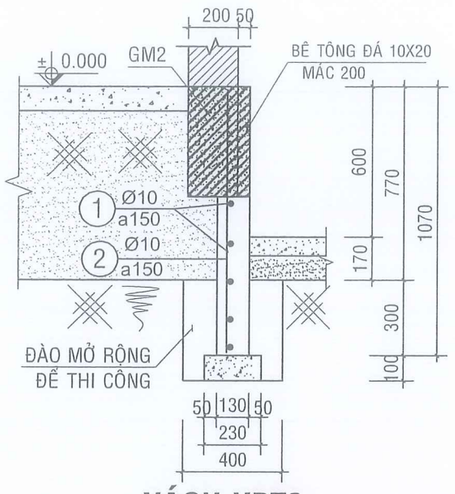

VÁCH VBT3:

*L = 9.1M - 01CK

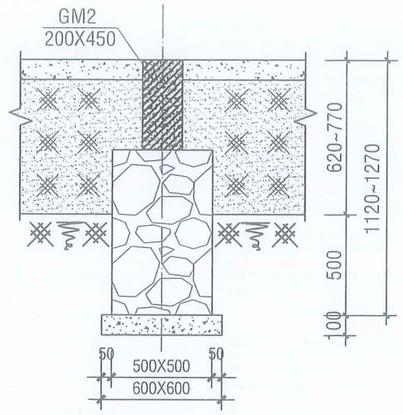

MÓNG MG1 (05 CK)

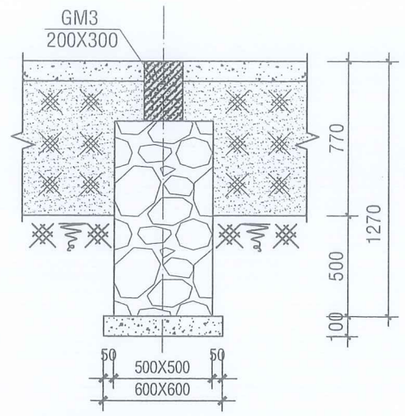

MÓNG MG2 (03 CK)

PHÒNG KINH TẾ XÃ KÔNG BƠ LA
THẨM ĐỊNH
Theo văn bản Số...../.....
Ngày.....tháng.....năm 20.....
Ký tên :

CÔNG TY TNHH MTV TVTK & ĐT NHẬT KHANH
THẨM TRA
Theo văn bản số:...../TTr-NKA
Ngày..... tháng..... năm 20.....
Ký tên:.....

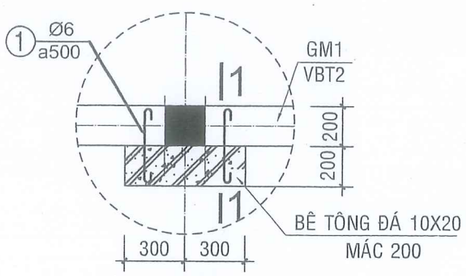

CHI TIẾT

(05 CK)

01

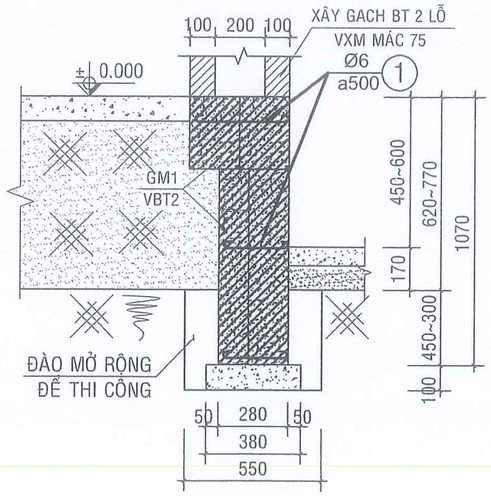

CẮT 1-1:

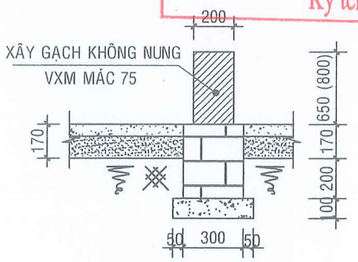

MÓNG MB1

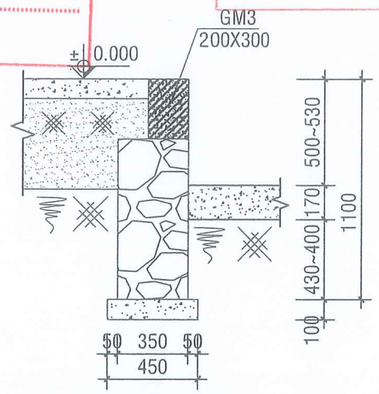

MÓNG ĐÁ MB2:

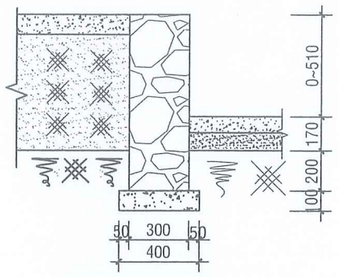

MÓNG MB3

GHI CHÚ:

+ VÁCH BÊ TÔNG ĐÁ 10X20 MÁC 200 (B15)
+ BÊ TÔNG LÓT MÓNG, NỀN, TAM CẤP ĐÁ 40X60, VXM MÁC 50
+ BẬC CẤP XÂY GẠCH BÊ TÔNG 50X100X200 VXM MÁC 75
+ GIẰNG MÓNG BT ĐÁ 10X20 MÁC 200 (B15)
  - THÉP D<10 : CB-240T
  - THÉP D ≥10 : CB-300V
+ TRÁT MÓNG BẰNG VXM MÁC 75 DÀY 20
+ SƠN CHÂN MÓNG 3 NƯỚC.

C.TY CP TƯ VẤN ĐẦU TƯ VÀ XÂY DỰNG TRỌNG TÍN GIA LAI ĐC: SỐ 246/18 PHÙ ĐỔNG - PHƯỜNG PLEIKU - TỈNH GIA LAI			CÔNG TRÌNH: TRƯỜNG TIỂU HỌC NGUYỄN ĐÌNH CHIỂU XÃ KÔNG BƠ LA ĐĐXD: XÃ KÔNG BƠ LA - TỈNH GIA LAI
GIÁM ĐỐC		KS. CAO NGỌC VINH	HẠNG MỤC: NHÀ HÀNH CHÍNH, QUẢN TRỊ, PHÒNG HỌC CHỨC NĂNG 2 TẦNG
CHỦ TRÌ THIẾT KẾ THỂ HIỆN		KS. NGUYỄN THẾ HUY	CHI TIẾT VÁCH BÊ TÔNG - MÓNG ĐÁ TỈ LỆ: 1/100 T.K.B.V.T.C
Q.L.K.T		KS. CAO NGỌC VINH	HT: 2025 KC: 05/29

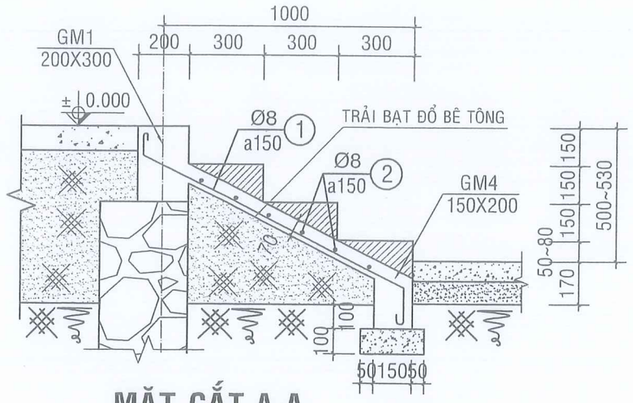

MẶT CẮT A-A

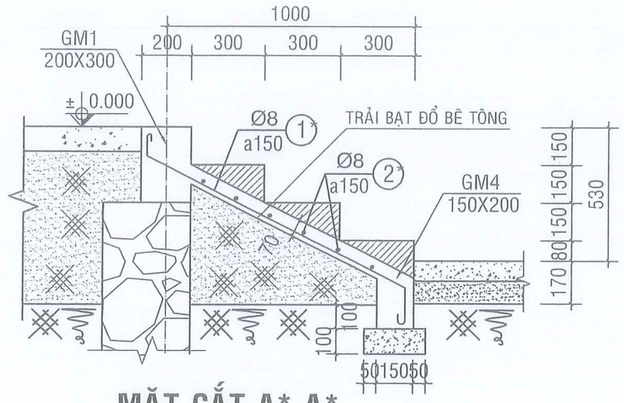

MẶT CẮT A*-A*

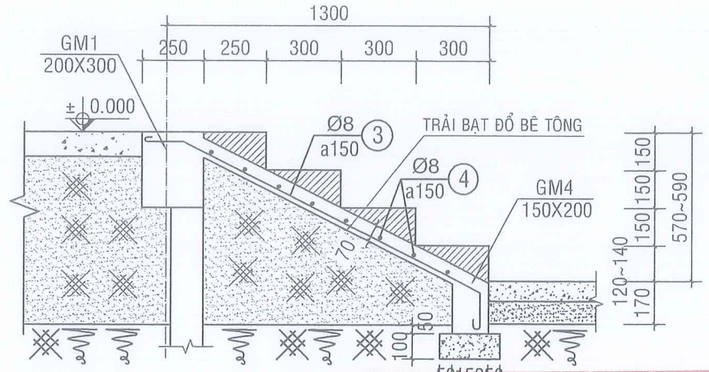

MẶT CẮT B-B

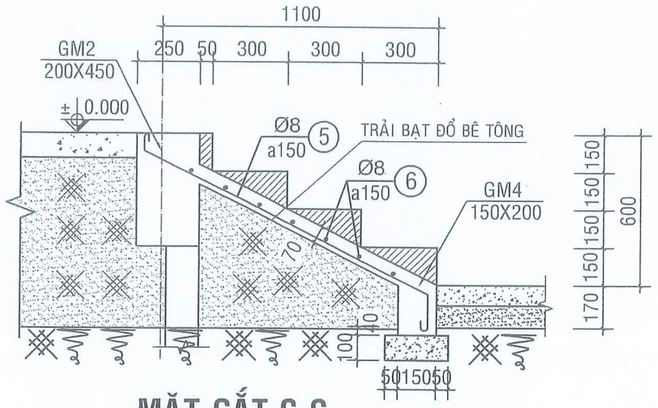

MẶT CẮT C-C

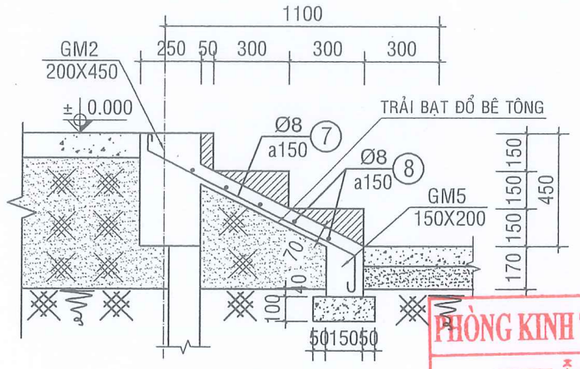

MẶT CẮT D-D

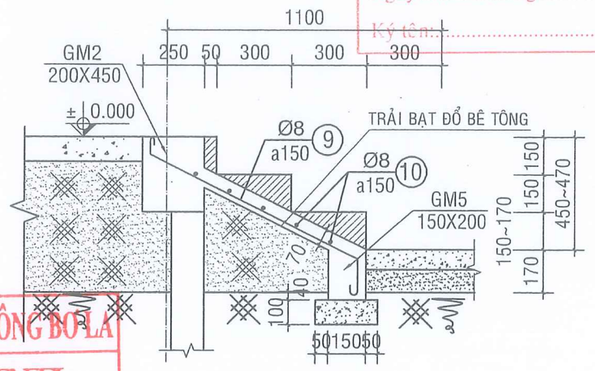

MẶT CẮT E-E

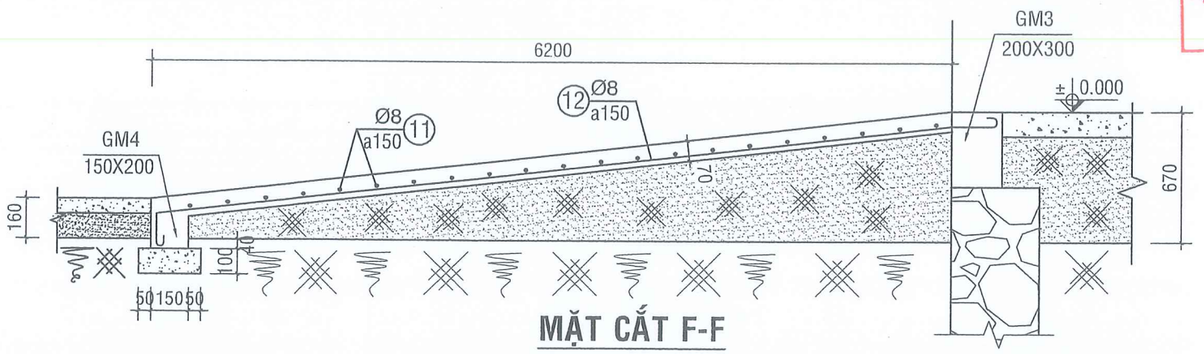

MẶT CẮT F-F

CÔNG TY TNHH MTV TVTK & VD NHẬT KHÁNH AN
THẨM TRA
Theo văn bản số:...../TTr-NKA
Ngày..... tháng..... năm 20.....
Ký tên:.....

PHÒNG KINH TẾ XÃ KÔNG BƠ LA
THẨM ĐỊNH
Theo văn bản Số...../.....
Ngày.....tháng.....năm 20.....
Ký tên :

C.TY CP TƯ VẤN ĐẦU TƯ VÀ XÂY DỰNG TRỌNG TÍN GIA LAI ĐC: SỐ 246/18 PHÙ ĐỔNG - PHƯỜNG PLEIKU - TỈNH GIA LAI			CÔNG TRÌNH: TRƯỜNG TIỂU HỌC NGUYỄN ĐÌNH CHIỂU XÃ KÔNG BƠ LA ĐĐXD: XÃ KÔNG BƠ LA - TỈNH GIA LAI
GIÁM ĐỐC		KS. CAO NGỌC VINH	HẠNG MỤC: NHÀ HÀNH CHÍNH, QUẢN TRỊ, PHÒNG HỌC CHỨC NĂNG 2 TẦNG
CHỦ TRÌ			CHI TIẾT BẬC CẤP - RAM DỐC
THIẾT KẾ		KS. NGUYỄN THẾ HUY	
THỂ HIỆN			TỈ LỆ: 1/100 | T.K.B.V.T.C | KC: 06/29
Q.L.K.T		KS. CAO NGỌC VINH	HT: 2025

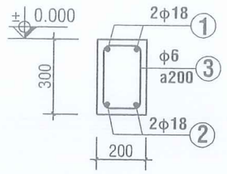

GIẰNG MÓNG GM1:

*L = 41M - 02CK
*L = 37.4M - 01CK
*L = 4.4M - 02CK

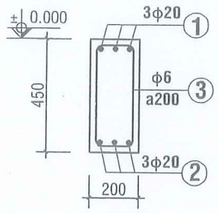

GIẰNG MÓNG GM2:

*L = 9.1M - 02CK
*L = 6.8M - 10CK

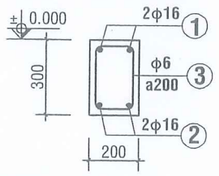

GIẰNG MÓNG GM3:

*L = 3.8M - 03CK
*L = 3.2M - 01CK
*L = 1.7M - 01CK
*L = 1.6M - 02CK
*L = 8.2M - 01CK

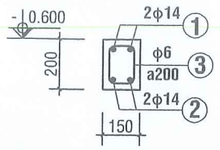

GIẰNG MÓNG GM4:

*L = 10M - 01CK
*L = 0.9M - 01CK
*L = 2.3M - 01CK
*L = 1.4M - 01CK
*L = 6.8M - 01CK
*L = 1.2M - 02CK
*L = 2.5M - 01CK

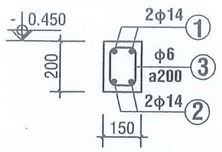

GIẰNG MÓNG GM5:

*L = 6.2M - 01CK
*L = 3.4M - 01CK

BẢNG THỐNG KÊ CỐT THÉP GIẰNG MÓNG

TÊN C.K			SỐ T.T	HÌNH DẠNG KÍCH THƯỚC	Ø (MM)	CHIỀU DÀI (MM)	SỐ LƯỢNG 1CK	SỐ LƯỢNG TB	TỔNG CHIỀU DÀI (M)	TRỌNG LƯỢNG (KG)
GM1	L=41M	(02 CK)	1	42570 (250 42570 250; 160 310 260 210)	ø18	43070	2	4	172.3	344.23
			2		ø18	42570	2	4	170.3	340.23
			3		ø6	940	206	412	387.3	85.97
	L=37.4M	(01 CK)	1	38970 (250 38970 250; 160 310 260 210)	ø18	39470	2	2	78.9	157.63
			2		ø18	38970	2	2	77.9	155.63
			3		ø6	940	188	188	176.7	39.22
	L=4.4M	(02 CK)	1	4350 (250 4350 250; 160 310 260 210)	ø18	4850	2	4	19.4	38.76
			2		ø18	4350	2	4	17.4	34.76
			3		ø6	940	23	46	43.2	9.59
GM2	L=9.1M	(02 CK)	1	9050 (400 9050 400; 160 460 410 210)	ø20	9850	3	6	59.1	145.77
			2		ø20	9050	3	6	54.3	133.93
			3		ø6	1240	46	92	114.1	25.33
	L=6.8M	(10 CK)	1	6750 (400 6750 400; 160 460 410 210)	ø20	7550	3	30	226.5	558.65
			2		ø20	6750	3	30	202.5	499.46
			3		ø6	1240	35	350	434.0	96.34
GM3	L=3.8M	(03 CK)	1	3750 (250 3750 250; 160 310 260 210)	ø16	4250	2	6	25.5	40.25
			2		ø16	3750	2	6	22.5	35.52
			3		ø6	940	20	60	56.4	12.52
	L=3.2M	(01 CK)	1	3150 (250 3150 250; 160 310 260 210)	ø16	3650	2	2	7.3	11.52
			2		ø16	3150	2	2	6.3	9.94
			3		ø6	940	17	17	16.0	3.55
	L=1.7M	(01 CK)	1	1650 (250 1650 250; 160 310 260 210)	ø16	2150	2	2	4.3	6.79
			2		ø16	1650	2	2	3.3	5.21
			3		ø6	940	9	9	8.5	1.89
	L=1.6M	(02 CK)	1	1550 (250 1550 250; 160 310 260 210)	ø16	2050	2	4	8.2	12.94
			2		ø16	1550	2	4	6.2	9.79
			3		ø6	940	9	18	16.9	3.75
	L=8.2M	(01 CK)	1	8150 (250 8150 250; 160 310 260 210)	ø16	8650	2	2	17.3	27.31
			2		ø16	8150	2	2	16.3	25.73
			3		ø6	940	42	42	39.5	8.77

BẢNG THỐNG KÊ CỐT THÉP GIẰNG MÓNG

TÊN C.K			SỐ T.T	HÌNH DẠNG KÍCH THƯỚC	Ø (MM)	CHIỀU DÀI (MM)	SỐ LƯỢNG 1CK	SỐ LƯỢNG TB	TỔNG CHIỀU DÀI (M)	TRỌNG LƯỢNG (KG)
GM4	L=10M	(01 CK)	1	9950 (150 9950 150; 110 210 160 160)	ø14	10250	2	2	20.5	24.78
			2		ø14	9950	2	2	19.9	24.05
			3		ø6	640	51	51	32.6	7.24
	L=0.9M	(01 CK)	1	850 (150 850 150; 110 210 160 160)	ø14	1150	2	2	2.3	2.78
			2		ø14	850	2	2	1.7	2.05
			3		ø6	640	5	5	3.2	0.71
	L=2.3M	(01 CK)	1	2250 (150 2250 150; 110 210 160 160)	ø14	2550	2	2	5.1	6.16
			2		ø14	2250	2	2	4.5	5.44
			3		ø6	640	12	12	7.7	1.71
	L=1.4M	(01 CK)	1	1350 (150 1350 150; 110 210 160 160)	ø14	1650	2	2	3.3	3.99
			2		ø14	1350	2	2	2.7	3.26
			3		ø6	640	8	8	5.1	1.13
	L=6.8M	(01 CK)	1	6750 (150 6750 150; 110 210 160 160)	ø14	7050	2	2	14.1	17.04
			2		ø14	6750	2	2	13.5	16.32
			3		ø6	640	35	35	22.4	4.97
	L=1.2M	(02 CK)	1	1150 (150 1150 150; 110 210 160 160)	ø14	1450	2	4	5.8	7.01
			2		ø14	1150	2	4	4.6	5.56
			3		ø6	640	7	14	9.0	2.00
	L=2.5M	(01 CK)	1	2450 (150 2450 150; 110 210 160 160)	ø14	2750	2	2	5.5	6.65
			2		ø14	2450	2	2	4.9	5.92
			3		ø6	640	13	13	8.3	1.84
GM5	L=6.2M	(01 CK)	1	6150 (150 6150 150; 110 210 160 160)	ø14	6450	2	2	12.9	15.59
			2		ø14	6150	2	2	12.3	14.87
			3		ø6	640	32	32	20.5	4.55
	L=3.4M	(01 CK)	1	3350 (150 3350 150; 110 210 160 160)	ø14	3650	2	2	7.3	8.82
			2		ø14	3350	2	2	6.7	8.10
			3		ø6	640	18	18	11.5	2.55

PHÒNG KINH TẾ XÃ KÔNG BƠ LA
THẨM ĐỊNH
Theo văn bản Số.....
Ngày.....tháng.....năm 20.....
Ký tên:

BẢNG THỐNG KÊ TỔNG THÉP GIẰNG MÓNG

ĐƯỜNG KÍNH (MM)	ø6	ø14	ø16	ø18	ø20
CHIỀU DÀI (M)	1412.75	147.67	117.24	536.16	542.50
TRỌNG LƯỢNG (KG)	313.63	178.39	185.00	1071.24	1337.81

CÔNG TY TNHH MTV TVTK & XD NHẬT KHÁNH AN
THẨM TRA
Theo văn bản số:...../TTr-NKA
Ngày..... tháng..... năm 20.....
Ký tên:.....

C.TY CP TƯ VẤN ĐẦU TƯ VÀ XÂY DỰNG TRỌNG TÍN GIA LAI ĐC: SỐ 246/18 PHÙ ĐỔNG - PHƯỜNG PLEIKU - TỈNH GIA LAI		CÔNG TRÌNH: TRƯỜNG TIỂU HỌC NGUYỄN ĐÌNH CHIỂU XÃ KÔNG BƠ LA ĐĐXD: XÃ KÔNG BƠ LA - TỈNH GIA LAI
GIÁM ĐỐC	KS. CAO NGỌC VINH	HẠNG MỤC: NHÀ HÀNH CHÍNH, QUẢN TRỊ, PHÒNG HỌC CHỨC NĂNG 2 TẦNG
CHỦ TRÌ THIẾT KẾ THỂ HIỆN	KS. NGUYỄN THẾ HUY	THỐNG KÊ THÉP GIẰNG MÓNG TỈ LỆ: 1/100 T.K.B.V.T.C
Q.L.K.T	KS. CAO NGỌC VINH	HT: 2025 KC: 07/29

BẢNG THỐNG KÊ CỐT THÉP VÁCH BT

TÊN C.K			SỐ T.T	HÌNH DẠNG KÍCH THƯỚC	Ø (MM)	DÀI (MM)	SỐ LƯỢNG 1CK	SỐ LƯỢNG TB	TỔNG CHIỀU DÀI (M)	TRỌNG LƯỢNG (KG)
VBT1	L=9.1M	(01 CK)	1	9050	ø10	9050	4	4	36.2	22.32
			2	870	ø10	870	55	55	47.9	29.54
VBT2	L=41M	(02 CK)	1	41850	ø10	41850	6	12	502.2	309.66
			2	1020	ø10	1020	250	500	510.0	314.47
VBT3	L=9.1M	(01 CK)	1	9050	ø10	9050	5	5	45.3	27.93
			2	1020	ø10	1020	55	55	56.1	34.59
THÉP RÂU			1	50 ⌐ 360 ¬ 50	ø6	460	30	30	13.8	3.06

BẢNG THỐNG KÊ TỔNG THÉP VÁCH BT

ĐƯỜNG KÍNH (MM)	ø6	ø10
CHIỀU DÀI (M)	13.78	1196.94
TRỌNG LƯỢNG (KG)	3.06	738.51

BẢNG THỐNG KÊ CỐT THÉP BẬC CẤP

TÊN C.K	SỐ T.T	HÌNH DẠNG KÍCH THƯỚC	Ø (MM)	DÀI (MM)	SỐ LƯỢNG 1CK	SỐ LƯỢNG TB	TỔNG CHIỀU DÀI (M)	TRỌNG LƯỢNG (KG)
BẬC CẤP	1	160 ⌐ 1170 ¬ 160	ø8	1490	60	60	89.4	35.28
	2	50 ⌐ 9050 ¬ 50	ø8	9150	6	6	54.9	21.67
	1*	160 ⌐ 1170 ¬ 160	ø8	1490	18	18	26.8	10.58
	2*	50 ⌐ 1950 ¬ 50	ø8	2050	12	12	24.6	9.71
	3	160 ⌐ 1340 ¬ 160	ø8	1660	42	42	69.7	27.51
	4	50 ⌐ 6150 ¬ 50	ø8	6250	8	8	50.0	19.73
	5	160 ⌐ 1270 ¬ 160	ø8	1590	15	15	23.9	9.43
	6	50 ⌐ 2450 ¬ 50	ø8	2550	7	7	17.9	7.06
	7	160 ⌐ 930 ¬ 160	ø8	1250	20	20	25.0	9.87
	8	50 ⌐ 3050 ¬ 50	ø8	3150	5	5	15.8	6.24
	9	160 ⌐ 930 ¬ 160	ø8	1250	37	37	46.3	18.27
	10	50 ⌐ 5550 ¬ 50	ø8	5650	5	5	28.3	11.17
	11	160 ⌐ 6150 ¬ 160	ø8	6470	9	9	58.2	22.97
	12	50 ⌐ 1350 ¬ 50	ø8	1450	42	42	60.9	24.03

BẢNG THỐNG KÊ TỔNG THÉP BẬC CẤP

ĐƯỜNG KÍNH (MM)	ø8
CHIỀU DÀI (M)	591.19
TRỌNG LƯỢNG (KG)	233.52

BẢNG THỐNG KÊ CỐT THÉP MÓNG TRỤ

TÊN C.K		SỐ T.T	HÌNH DẠNG KÍCH THƯỚC	Ø (MM)	CHIỀU DÀI (MM)	SỐ LƯỢNG 1CK	SỐ LƯỢNG TB	TỔNG CHIỀU DÀI (M)	TRỌNG LƯỢNG (KG)
MÓNG M1	(12 CK)	1	2750	ø12	2750	13	156	429.0	380.92
		2	1750	ø12	1750	13	156	273.0	242.40
		3	300 ⌐ 2870	ø20	3170	4	48	152.2	375.40
		3*	300 ⌐ 3470	ø20	3770	2	24	90.5	223.22
		4	160 ⌐ 360 310 ¬ 210	ø6	1040	15	180	187.2	41.55
MÓNG M2	(09 CK)	1	1750	ø12	1750	28	252	441.0	391.58
		2	4050	ø12	4050	9	81	328.1	291.33
		3	300 ⌐ 2870	ø20	3170	4	36	114.1	281.42
		3*	300 ⌐ 3470	ø20	3770	2	18	67.9	167.47
		4	160 ⌐ 360 310 ¬ 210	ø6	1040	15	135	140.4	124.92
		5	300 ⌐ 2870	ø18	3170	4	36	114.1	227.95
		6	160 ⌐ 210 160 ¬ 210	ø6	740	15	135	99.9	22.18
		7	4050	ø20	4050	4	36	145.8	359.61
		8	550 ⌐ 4050 ¬ 550	ø20	5150	2	18	92.7	228.64
		9	310 ⌐ 610 560 ¬ 360	ø8	1840	28	252	463.7	182.99
MÓNG M3	(01 CK)	1	2350	ø12	2350	15	15	35.3	31.34
		2	2150	ø12	2150	15	15	32.3	28.68
		3	300 ⌐ 2870	ø20	3170	4	4	12.7	31.32
		3*	300 ⌐ 3470	ø20	3770	2	2	7.5	18.50
		4	160 ⌐ 360 310 ¬ 210	ø6	1040	15	15	15.6	3.46
MÓNG M4	(02 CK)	1	1750	ø12	1750	28	56	98.0	87.02
		2	4050	ø12	4050	9	18	72.9	64.73
		3	300 ⌐ 2870	ø20	3170	4	8	25.4	62.65
		3*	300 ⌐ 3470	ø20	3770	2	4	15.1	37.24
		4	160 ⌐ 360 310 ¬ 210	ø6	1040	15	30	31.2	6.93
		5	300 ⌐ 2870	ø18	3170	4	8	25.4	50.75
		5*	300 ⌐ 3470	ø18	3770	2	4	15.1	30.17
		6	160 ⌐ 310 260 ¬ 210	ø6	940	15	30	28.2	6.26
		7	4050	ø20	4050	4	8	32.4	79.91
		8	550 ⌐ 4050 ¬ 550	ø20	5150	2	4	20.6	50.81
		9	310 ⌐ 610 560 ¬ 360	ø8	1840	28	56	103.0	40.65

BẢNG THỐNG KÊ TỔNG THÉP MÓNG

ĐƯỜNG KÍNH (MM)	ø6	ø8	ø12	ø18	ø20
CHIỀU DÀI (M)	502.48	566.18	1709.46	154.59	777.04
TRỌNG LƯỢNG (KG)	111.55	223.64	1518.00	308.87	1916.19

PHÒNG KINH TẾ XÃ KÔNG BƠ LA
THẨM ĐỊNH
Theo văn bản Số...../.....
Ngày.....tháng.....năm 20.....
Ký tên :

CÔNG TY TNHH MTV TVTK & XD NHẬT KHÁNH AN
KIỂM TRA
Theo văn bản số:...../TTr-NKA
Ngày...31.17...tháng..... năm 20.....
Ký tên:.....

C.TY CP TƯ VẤN ĐẦU TƯ VÀ XÂY DỰNG TRỌNG TÍN GIA LAI ĐC: SỐ 246/18 PHÙ ĐỔNG - PHƯỜNG PLEIKU - TỈNH GIA LAI			CÔNG TRÌNH: TRƯỜNG TIỂU HỌC NGUYỄN ĐÌNH CHIỂU XÃ KÔNG BƠ LA ĐĐXD: XÃ KÔNG BƠ LA - TỈNH GIA LAI
GIÁM ĐỐC		KS. CAO NGỌC VINH	HẠNG MỤC: NHÀ HÀNH CHÍNH, QUẢN TRỊ, PHÒNG HỌC CHỨC NĂNG 2 TẦNG
CHỦ TRÌ THIẾT KẾ THỂ HIỆN		KS. NGUYỄN THẾ HUY	THỐNG KÊ THÉP MÓNG TRỤ - VÁCH BÊ TÔNG TỈ LỆ: 1/100 T.K.B.V.T.C
Q.L.K.T		KS. CAO NGỌC VINH	HT: 2025 KC: 08/29

CÔNG TY TNHH MTV TVTK & XD NHẬT KHÁNH AN
THẨM TRA
Theo văn bản số:...../TTr-NKA
Ngày..... tháng..... năm 20.....
Ký tên:.....

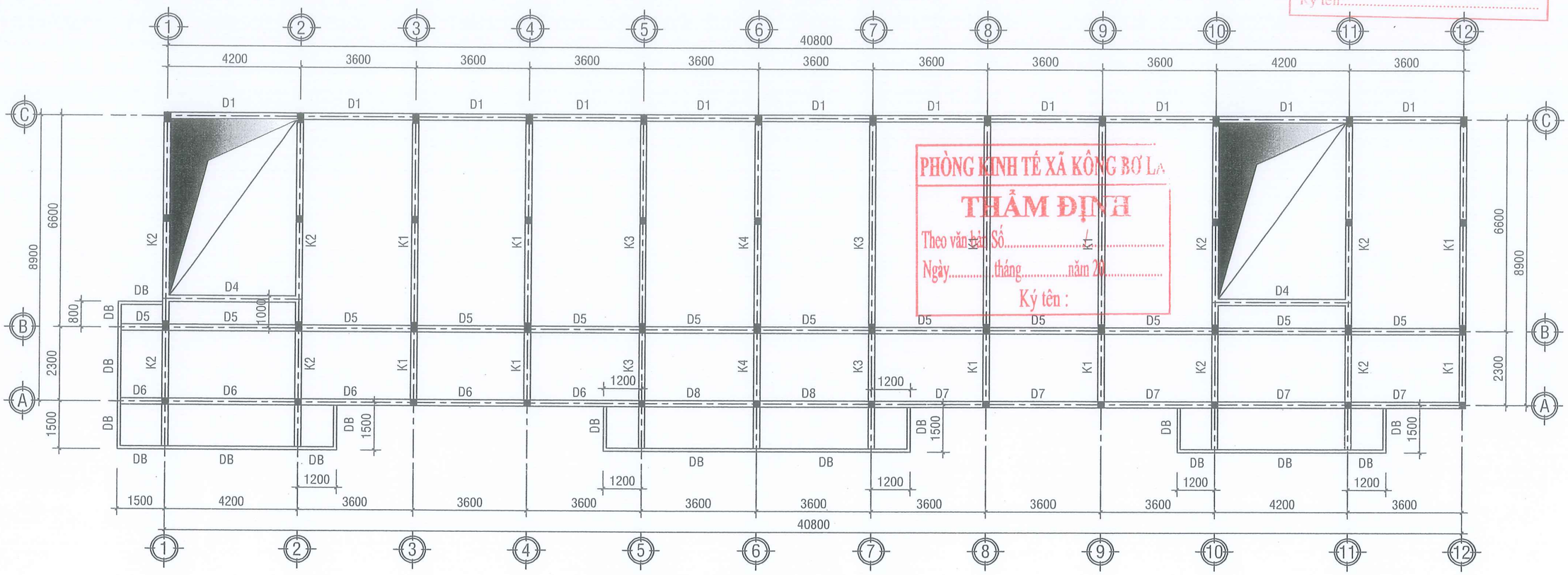

PHÒNG KINH TẾ XÃ KÔNG BƠ LA
THẨM ĐỊNH
Theo văn bản Số...../.....
Ngày.....tháng.....năm 20.....
Ký tên :

MẶT BẰNG DẦM, KHUNG TẦNG 2 TL 1/100

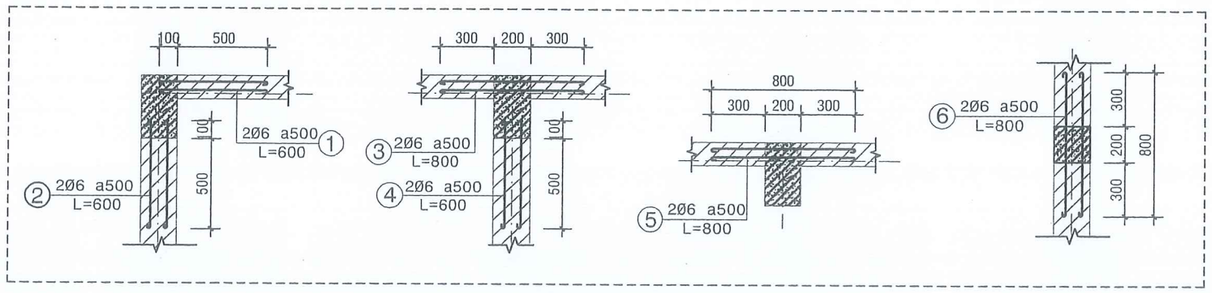

CT LIÊN KẾT THÉP RÂU

C.TY CP TƯ VẤN ĐẦU TƯ VÀ XÂY DỰNG TRỌNG TÍN GIA LAI ĐC: SỐ 246/18 PHÙ ĐỔNG - PHƯỜNG PLEIKU - TỈNH GIA LAI			CÔNG TRÌNH: TRƯỜNG TIỂU HỌC NGUYỄN ĐÌNH CHIỂU XÃ KÔNG BƠ LA ĐDXD: XÃ KÔNG BƠ LA - TỈNH GIA LAI
GIÁM ĐỐC		KS. CAO NGỌC VINH	HẠNG MỤC: NHÀ HÀNH CHÍNH, QUẢN TRỊ, PHÒNG HỌC CHỨC NĂNG 2 TẦNG
CHỦ TRÌ THIẾT KẾ THỂ HIỆN		KS. NGUYỄN THẾ HUY	MẶT BẰNG DẦM KHUNG TẦNG 2 TỈ LỆ: 1/100 T.K.B.V.T.C
Q.L.K.T		KS. CAO NGỌC VINH	HT: 2025 KC: 09/29

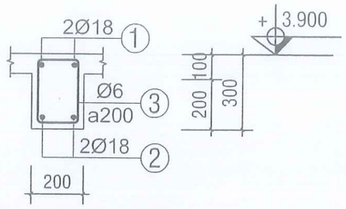

CHI TIẾT DẦM

*DẦM D1 : L=41M (01-CK)
*DẦM D5 : L=42.4M (01-CK)
*DẦM D6 : L=15.3M (01-CK)
*DẦM D7 : L=17.5M (01-CK)

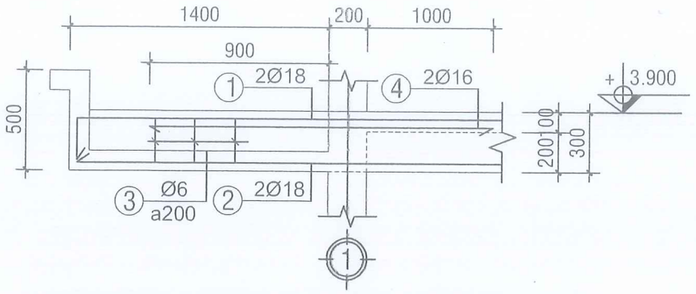

CHI TIẾT TĂNG CƯỜNG DẦM D5, D6

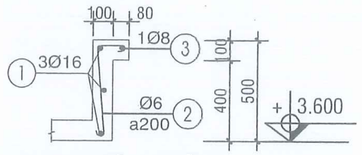

CHI TIẾT DẦM

* DẦM DB : L=37.3M (01 CK)

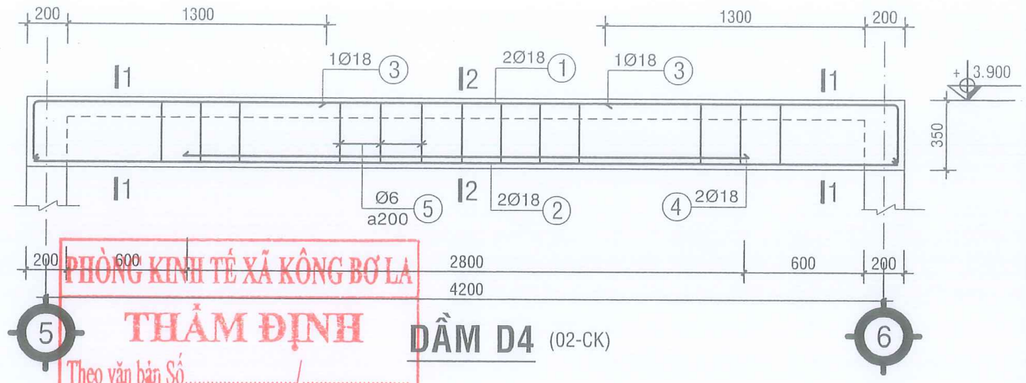

DẦM D4 (02-CK)

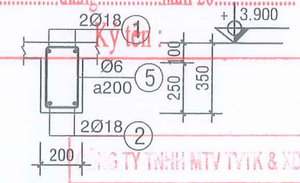

CẮT 1-1

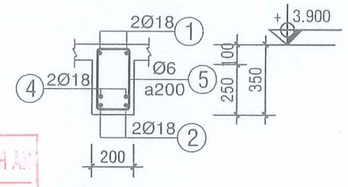

CẮT 2-2

PHÒNG KINH TẾ XÃ KÔNG BƠ LA
THẨM ĐỊNH
Theo văn bản Số...../.....
Ngày.....tháng.....năm 20.....
Ký tên :
CÔNG TY TNHH MTV TVTK & XD NHẬT KHÁNH AN
THẨM TRA
Theo văn bản số:...../TTr-NKA
Ngày..... tháng..... năm 20.....
Ký tên:.....

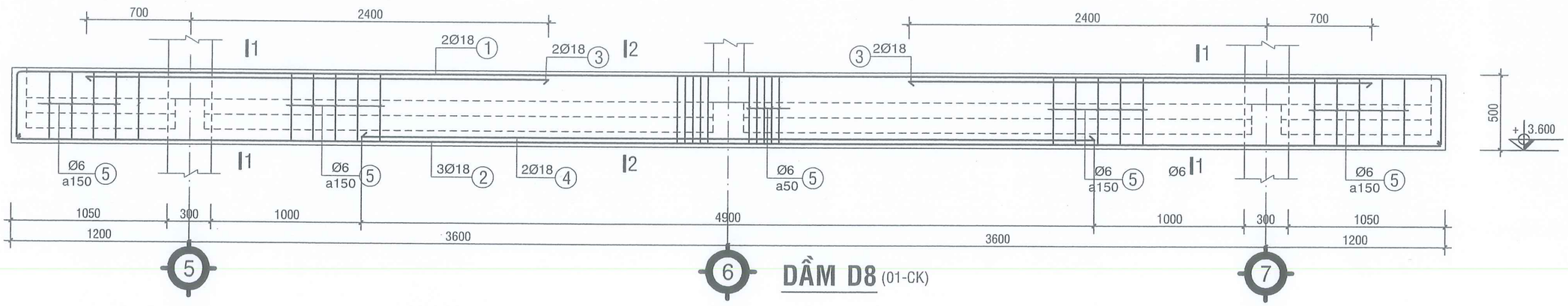

DẦM D8 (01-CK)

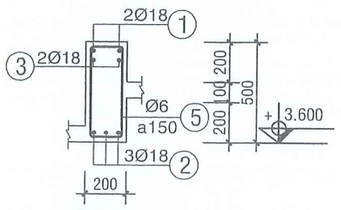

CẮT 1-1

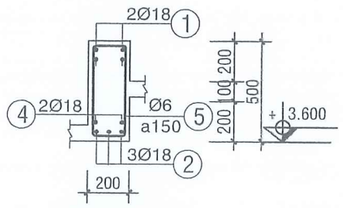

CẮT 2-2

C.TY CP TƯ VẤN ĐẦU TƯ VÀ XÂY DỰNG TRỌNG TÍN GIA LAI ĐC: SỐ 246/18 PHÙ ĐỔNG - PHƯỜNG PLEIKU - TỈNH GIA LAI			CÔNG TRÌNH: TRƯỜNG TIỂU HỌC NGUYỄN ĐÌNH CHIỂU XÃ KÔNG BƠ LA ĐĐXD: XÃ KÔNG BƠ LA - TỈNH GIA LAI
GIÁM ĐỐC		KS. CAO NGỌC VINH	HẠNG MỤC: NHÀ HÀNH CHÍNH, QUẢN TRỊ, PHÒNG HỌC CHỨC NĂNG 2 TẦNG
CHỦ TRÌ			CHI TIẾT DẦM TẦNG 2
THIẾT KẾ		KS. NGUYỄN THẾ HUY	
THỂ HIỆN			TỈ LỆ: 1/100 — T.K.B.V.T.C — KC: 10/29
Q.L.K.T		KS. CAO NGỌC VINH	HT: 2025

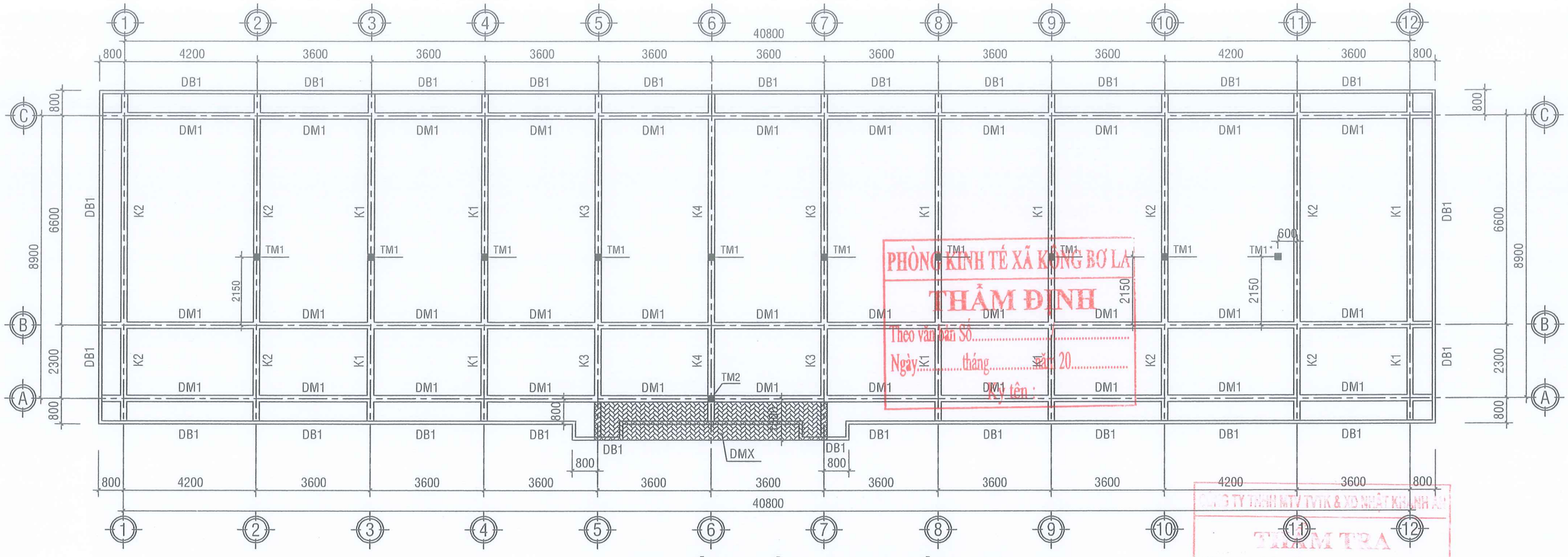

MẶT BẰNG DẦM, KHUNG TẦNG MÁI TL 1/100

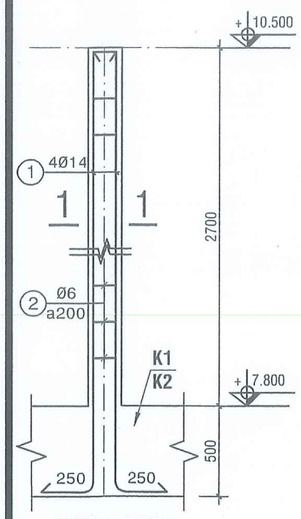

TRỤ TM1
(09-CK)

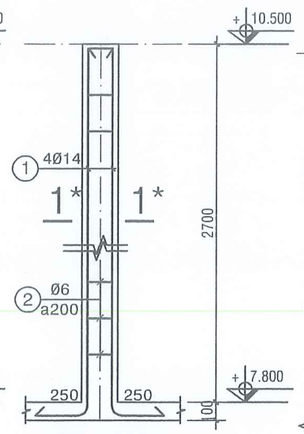

TRỤ TM1*
(01-CK)

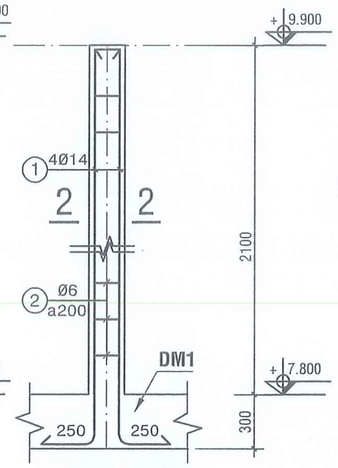

TRỤ TM2
(01-CK)

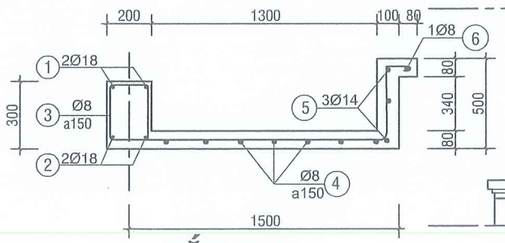

CẮT A-A

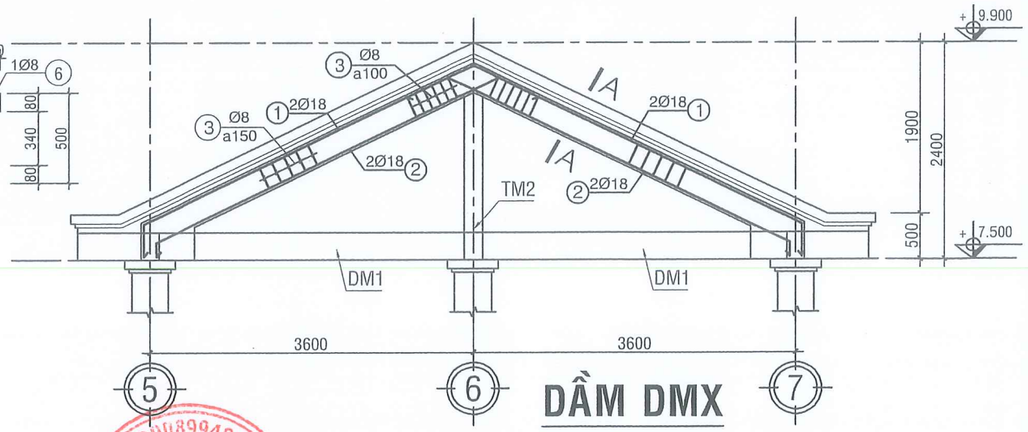

DẦM DMX

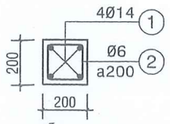

CẮT 1-1

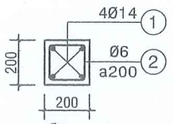

CẮT 1*-1*

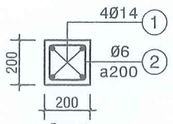

CẮT 2-2

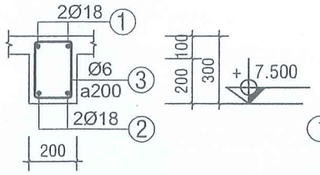

CHI TIẾT DẦM
*DẦM DM1 : L=42.4M (03-CK)

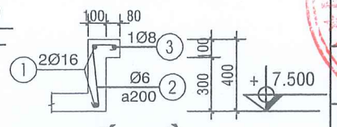

CHI TIẾT DẦM
* DẦM DB1 : L=107.8M (01 CK)

PHÒNG KINH TẾ XÃ KÔNG BƠ LA
THẨM ĐỊNH
Theo văn bản Số.....
Ngày.....tháng.....năm 20.....
Ký tên:

CÔNG TY TNHH MTV TVTK & XD NHẬT KHANH AN
THẨM TRA
Theo văn bản số:...../TTr-NKA
Ngày..... tháng..... năm 20.....
Ký tên:.....

C.TY CP TƯ VẤN ĐẦU TƯ VÀ XÂY DỰNG TRỌNG TÍN GIA LAI ĐC: SỐ 246/18 PHÙ ĐỔNG - PHƯỜNG PLEIKU - TỈNH GIA LAI			CÔNG TRÌNH: TRƯỜNG TIỂU HỌC NGUYỄN ĐÌNH CHIỂU XÃ KÔNG BƠ LA ĐĐXD: XÃ KÔNG BƠ LA - TỈNH GIA LAI
GIÁM ĐỐC		KS. CAO NGỌC VINH	HẠNG MỤC: NHÀ HÀNH CHÍNH, QUẢN TRỊ, PHÒNG HỌC CHỨC NĂNG 2 TẦNG
CHỦ TRÌ			MẶT BẰNG DẦM KHUNG TẦNG MÁI
THIẾT KẾ		KS. NGUYỄN THẾ HUY	
THỂ HIỆN			TỈ LỆ: 1/100 T.K.B.V.T.C KC: 11/29
Q.L.K.T		KS. CAO NGỌC VINH	HT: 2025

BẢNG THỐNG KÊ CỐT THÉP DẦM TẦNG 2

TÊN C.K			SỐ T.T	HÌNH DẠNG KÍCH THƯỚC	Ø (MM)	CHIỀU DÀI (MM)	SỐ LƯỢNG 1CK	SỐ LƯỢNG TB	TỔNG CHIỀU DÀI (M)	TRỌNG LƯỢNG (KG)
DẦM D1	L = 41M	(01 CK)	1	42570 / 250 42570 250	ø18	43070	2	2	86.1	172.01
			2	42570	ø18	42570	2	2	85.1	170.02
			3	310 / 160 260 210	ø6	940	206	206	193.6	42.98
DẦM D4	L = 4.4M	(02 CK)	1	4350 / 250 4350 250	ø18	4850	2	4	19.4	38.76
			2	4350	ø18	4350	2	4	17.4	34.76
			3	2800	ø18	2800	2	4	11.2	22.38
			4	360 / 160 310 210	ø6	1040	23	46	47.8	10.61
DẦM D5	L = 42.4M	(01 CK)	1	43970 / 250 43970 250	ø18	44470	2	2	88.9	177.61
			2	43970	ø18	43970	2	2	87.9	175.61
			3	310 / 160 260 210	ø6	940	213	213	200.2	44.44
			4	2100	ø16	2100	2	2	4.2	6.63
DẦM D6	L = 15.3M	(01 CK)	1	15790 / 250 15790 250	ø18	16290	2	2	32.6	65.13
			2	15790	ø18	15790	2	2	31.6	63.13
			3	310 / 160 260 210	ø6	940	77	77	72.4	16.07
			4	2100	ø16	2100	2	2	4.2	6.63
DẦM D7	L = 17.5M	(01 CK)	1	17990 / 250 17990 250	ø18	18490	2	2	37.0	73.92
			2	17990	ø18	17990	2	2	36.0	71.92
			3	310 / 160 260 210	ø6	940	88	88	82.7	18.36
DẦM D8	L = 9.6M	(01 CK)	1	9550 / 450 9550 450	ø18	10450	2	2	20.9	41.75
			2	9550	ø18	9550	3	3	28.7	57.34
			3	3100	ø18	3100	4	4	12.4	24.77
			4	4900	ø18	4900	2	2	9.8	19.58
			5	510 / 160 460 210	ø6	1340	68	68	91.1	20.22
DB	L=37.3M	(01 CK)	1	37250	ø16	37250	3	3	111.8	176.48
			2	50 37250 50	ø8	37350	1	1	37.4	14.76
			1	460 / 50 250	ø6	760	187	187	142.1	31.54

BẢNG THỐNG KÊ CỐT THÉP DẦM TẦNG MÁI

TÊN C.K			SỐ T.T	HÌNH DẠNG KÍCH THƯỚC	Ø (MM)	CHIỀU DÀI (MM)	SỐ LƯỢNG 1CK	SỐ LƯỢNG TB	TỔNG CHIỀU DÀI (M)	TRỌNG LƯỢNG (KG)
DẦM DM1	L = 42.4M	(03 CK)	1	43970 / 250 43970 250	ø18	44470	2	6	266.8	533.02
			2	43970	ø18	43970	2	6	263.8	527.03
			3	310 / 160 260 210	ø6	940	213	639	600.7	133.34
DB1	L=108.4M	(01 CK)	1	112070	ø16	112070	2	2	224.1	353.75
			2	50 107750 50	ø8	107850	1	1	107.9	42.58
			1	360 / 50 250	ø6	660	542	542	357.7	79.40
DẦM DMX		(01 CK)	1	4070 4070 1360 1360 500 4220	ø18	8860	2	2	17.7	35.36
			2	160 50 250	ø18	4970	4	4	19.9	39.76
			3	260 310 600	ø8	2230	52	52	116.0	45.78
			4	850 4220 4220	ø8	8940	7	7	62.6	24.70
			5	4220 4220 250 250 250 250 4220 4220	ø14	8940	3	3	26.8	32.39
			6		ø8	8440	1	1	8.4	3.31
TM1	L=3.2M	(09 CK)	1	250 3150	ø14	3400	4	36	122.4	147.93
			2	210 / 160 160 210	ø6	740	16	144	106.6	23.66
TM1*	L=2.8M	(01 CK)	1	250 2750	ø14	3000	4	4	12.0	14.50
			2	210 / 160 160 210	ø6	740	14	14	10.4	2.31
TM2	L=2.4M	(01 CK)	1	250 2350	ø14	2600	4	4	10.4	12.57
			2	210 / 160 160 210	ø6	740	13	13	9.6	2.13

PHÒNG KINH TẾ XÃ KÔNG BƠ LA
THẨM ĐỊNH
Theo văn bản số:.....
Ngày..... tháng..... năm 20.....
Ký tên :

CÔNG TY TNHH MTV TVTK & XD NHẬT KHÁNH AN
THẨM TRA
Theo văn bản số:...../TTr-NKA
Ngày..... tháng..... năm 20.....
Ký tên:.....

BẢNG THỐNG KÊ TỔNG THÉP DẦM TẦNG 2

ĐƯỜNG KÍNH (MM)	ø6	ø8	ø16	ø18
CHIỀU DÀI (M)	829.82	37.37	120.24	604.95
TRỌNG LƯỢNG (KG)	184.22	14.76	189.74	1208.69

BẢNG THỐNG KÊ TỔNG THÉP DẦM TẦNG MÁI

ĐƯỜNG KÍNH (MM)	ø6	ø8	ø14	ø16	ø18
CHIỀU DÀI (M)	958.29	294.61	26.81	224.18	568.15
TRỌNG LƯỢNG (KG)	212.74	116.37	32.39	353.75	1135.17

BẢNG THỐNG KÊ CỐT THÉP RÂU

TÊN C.K	SỐ T.T	HÌNH DẠNG KÍCH THƯỚC	Ø (MM)	CHIỀU DÀI (MM)	SỐ LƯỢNG 1CK	SỐ LƯỢNG TB	TỔNG CHIỀU DÀI (M)	TRỌNG LƯỢNG (KG)
THÉP RÂU	1	50 600 50 (SL=13X2X6)	ø6	700	156	156	109.2	24.24
	2	50 600 50 (SL=13X2X6)	ø6	700	156	156	109.2	24.24
	3	50 800 50 (SL=13X2X7)	ø6	900	182	182	163.8	36.36
	4	50 600 50 (SL=13X2X7)	ø6	700	182	182	127.4	28.28
	5	50 800 50 (SL=13X2X10)	ø6	900	260	260	234.0	51.94
	6	50 730 50 (SL=13X2X7)	ø6	830	182	182	151.1	33.54

BẢNG THỐNG KÊ TỔNG THÉP RÂU

ĐƯỜNG KÍNH (MM)	ø6
CHIỀU DÀI (M)	894.59
TRỌNG LƯỢNG (KG)	198.60

BẢNG THỐNG KÊ TỔNG THÉP TRỤ MÁI

ĐƯỜNG KÍNH (MM)	ø6	ø14
CHIỀU DÀI (M)	126.58	144.87
TRỌNG LƯỢNG (KG)	28.10	175.00

C.TY CP TƯ VẤN ĐẦU TƯ VÀ XÂY DỰNG TRỌNG TÍN GIA LAI ĐC: SỐ 246/18 PHỦ ĐỔNG - PHƯỜNG PLEIKU - TỈNH GIA LAI			CÔNG TRÌNH: TRƯỜNG TIỂU HỌC NGUYỄN ĐÌNH CHIỂU XÃ KÔNG BƠ LA ĐDXD: XÃ KÔNG BƠ LA - TỈNH GIA LAI
GIÁM ĐỐC		KS. CAO NGỌC VINH	HẠNG MỤC: NHÀ HÀNH CHÍNH, QUẢN TRỊ, PHÒNG HỌC CHỨC NĂNG 2 TẦNG
CHỦ TRÌ THIẾT KẾ THỂ HIỆN		KS. NGUYỄN THẾ HUY	THỐNG KÊ THÉP DẦM TỈ LỆ: 1/100 T.K.B.V.T.C
Q.L.K.T		KS. CAO NGỌC VINH	HT: 2025 KC: 12/29

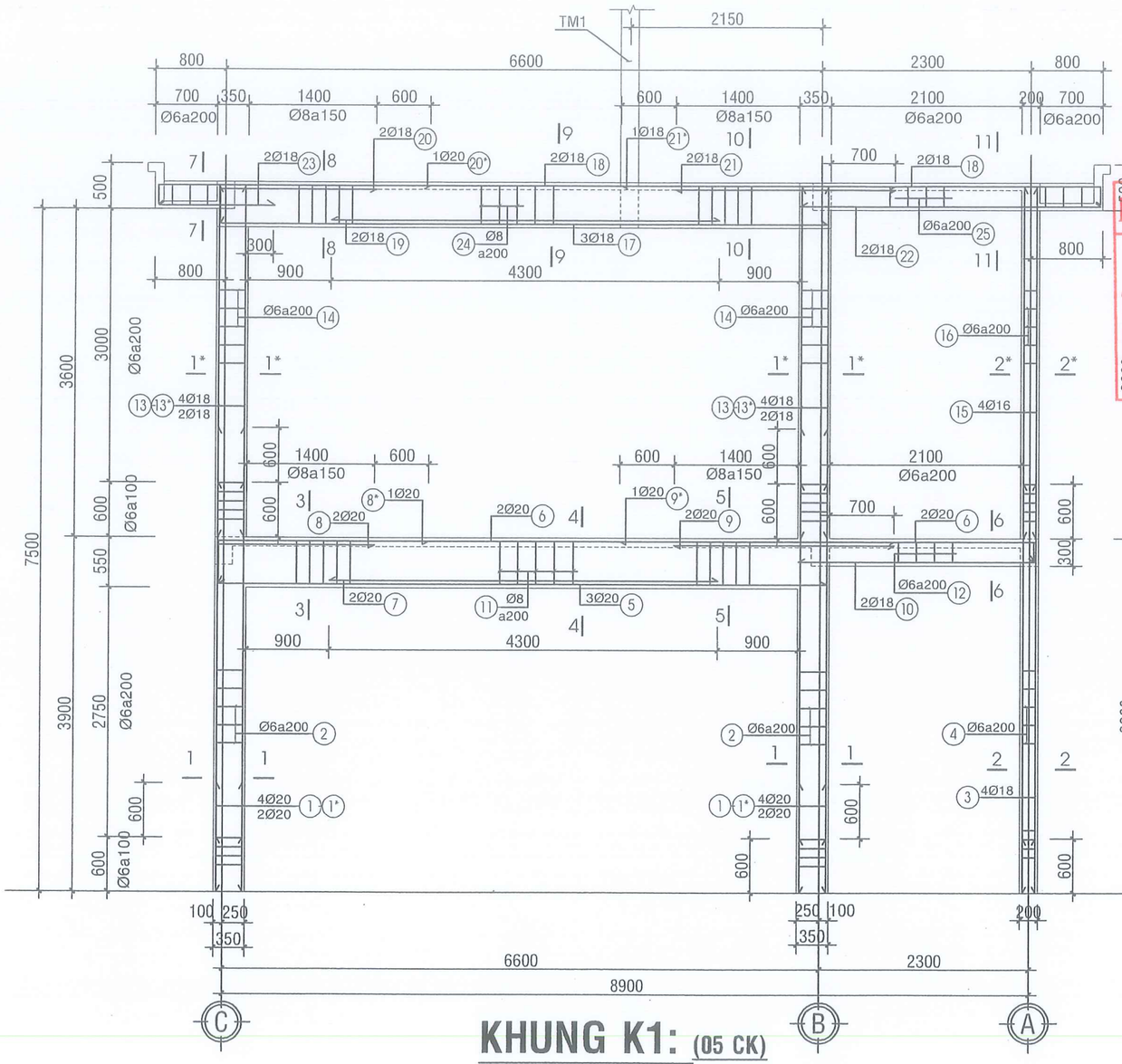

KHUNG K1: (05 CK)

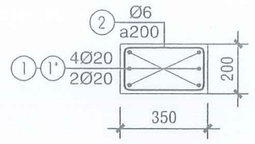

MC 1-1

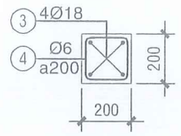

MC 2-2

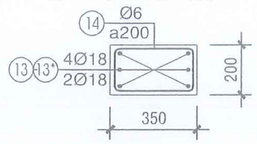

MC 1*-1*

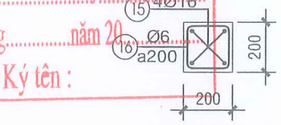

MC 2*-2*

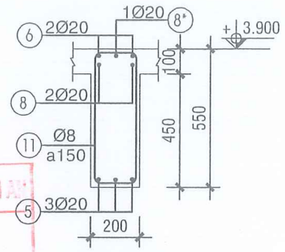

MC 3-3

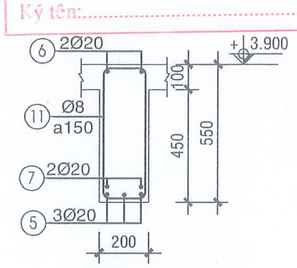

MC 4-4

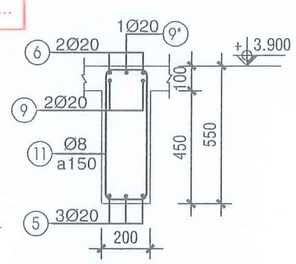

MC 5-5

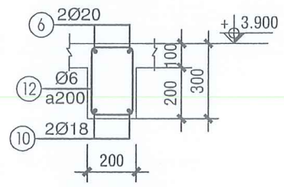

MC 6-6

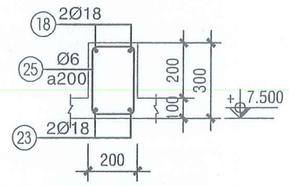

MC 7-7

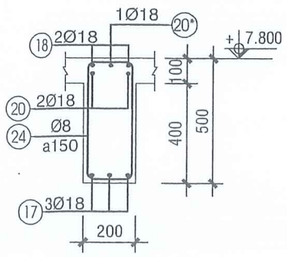

MC 8-8

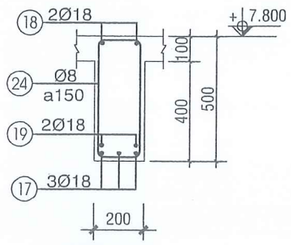

MC 9-9

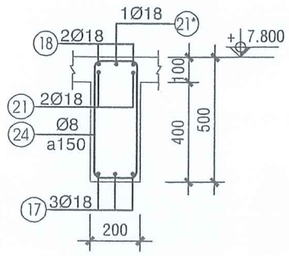

MC 10-10

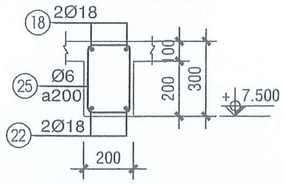

MC 11-11

PHÒNG KINH TẾ XÃ KÔNG BƠ LA
THẨM ĐỊNH
Theo văn bản Số...../.....
Ngày.....tháng.....năm 20.....
Ký tên :

CÔNG TY TNHH MTV TTTK & XD NHẬT KHÁNH AN
THẨM TRA
Theo văn bản số:...../TTr-NKA
Ngày..... tháng..... năm 20.....
Ký tên:.....

C.TY CP TƯ VẤN ĐẦU TƯ VÀ XÂY DỰNG TRỌNG TÍN GIA LAI ĐC: SỐ 246/18 PHÙ ĐỔNG - PHƯỜNG PLEIKU - TỈNH GIA LAI			CÔNG TRÌNH: TRƯỜNG TIỂU HỌC NGUYỄN ĐÌNH CHIỂU XÃ KÔNG BƠ LA ĐĐXD: XÃ KÔNG BƠ LA - TỈNH GIA LAI
GIÁM ĐỐC		KS. CAO NGỌC VINH	HẠNG MỤC: NHÀ HÀNH CHÍNH, QUẢN TRỊ, PHÒNG HỌC CHỨC NĂNG 2 TẦNG
CHỦ TRÌ			CHI TIẾT KHUNG K1
THIẾT KẾ		KS. NGUYỄN THẾ HUY	TỈ LỆ: 1/100 / T.K.B.V.T.C / KC: 13/29
THỂ HIỆN			
Q.L.K.T		KS. CAO NGỌC VINH	HT: 2025

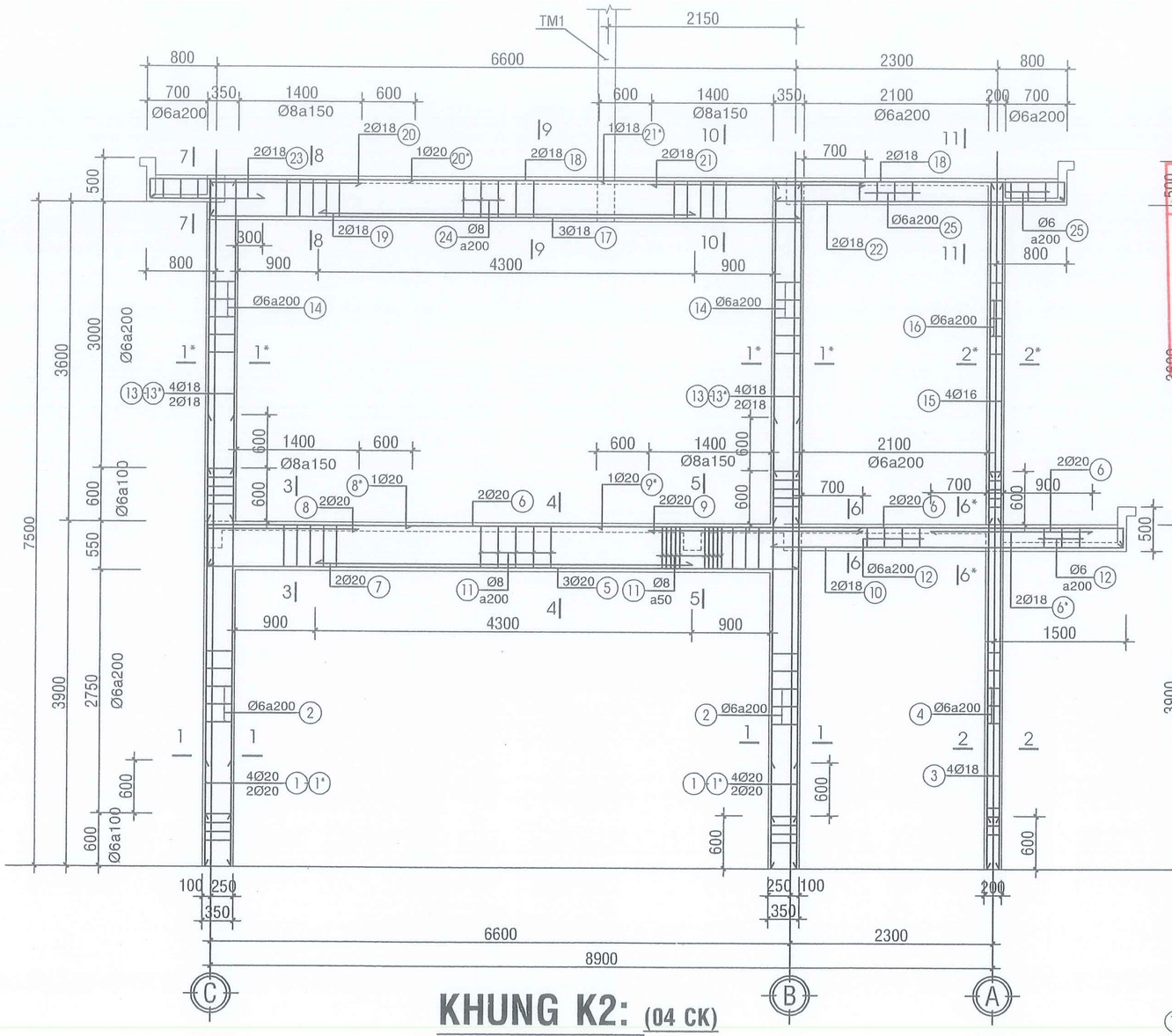

KHUNG K2: (04 CK)

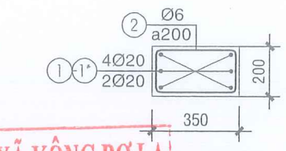

MC 1-1

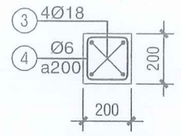

MC 2-2

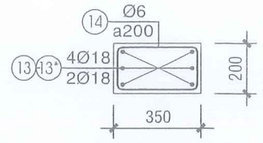

MC 1*-1*

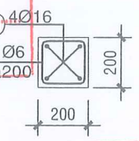

MC 2*-2*

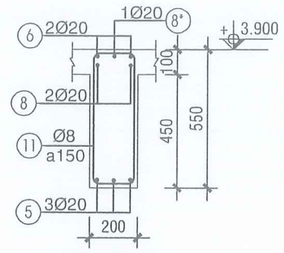

MC 3-3

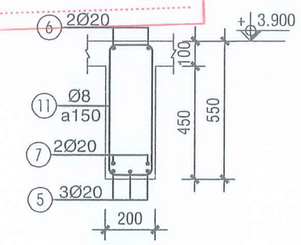

MC 4-4

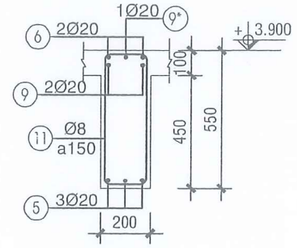

MC 5-5

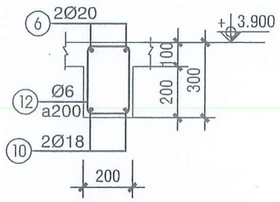

MC 6-6

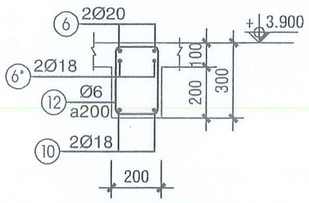

MC 6*-6*

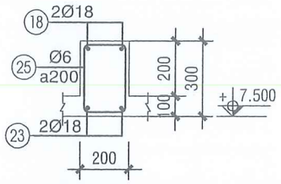

MC 7-7

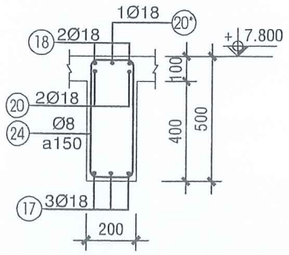

MC 8-8

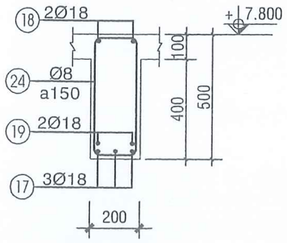

MC 9-9

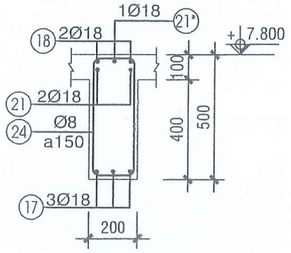

MC 10-10

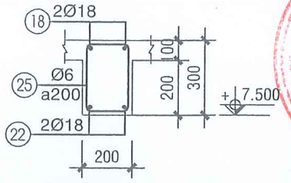

MC 11-11

THÔNG KINH TẾ XÃ KÔNG BƠ LA
THẨM ĐỊNH
Theo văn bản Số...../.....
Ngày.....tháng.....năm 20.....
Ký tên :

CÔNG TY TNHH MTV TVTK & XÂY DỰNG
THẨM TRA
Theo văn bản số:...../TTr-NKA
Ngày..... tháng..... năm 20.....
Ký tên:.....

C.TY CP TƯ VẤN ĐẦU TƯ VÀ XÂY DỰNG TRỌNG TÍN GIA LAI ĐC: SỐ 246/18 PHÙ ĐỔNG - PHƯỜNG PLEIKU - TỈNH GIA LAI			CÔNG TRÌNH: TRƯỜNG TIỂU HỌC NGUYỄN ĐÌNH CHIỂU XÃ KÔNG BƠ LA ĐDXD: XÃ KÔNG BƠ LA - TỈNH GIA LAI
GIÁM ĐỐC		KS. CAO NGỌC VINH	HẠNG MỤC: NHÀ HÀNH CHÍNH, QUẢN TRỊ, PHÒNG HỌC CHỨC NĂNG 2 TẦNG
CHỦ TRÌ			CHI TIẾT KHUNG K2
THIẾT KẾ		KS. NGUYỄN THẾ HUY	TỈ LỆ: 1/100 — T.K.B.V.T.C — KC: 14/29
THỂ HIỆN			
Q.L.K.T		KS. CAO NGỌC VINH	HT: 2025

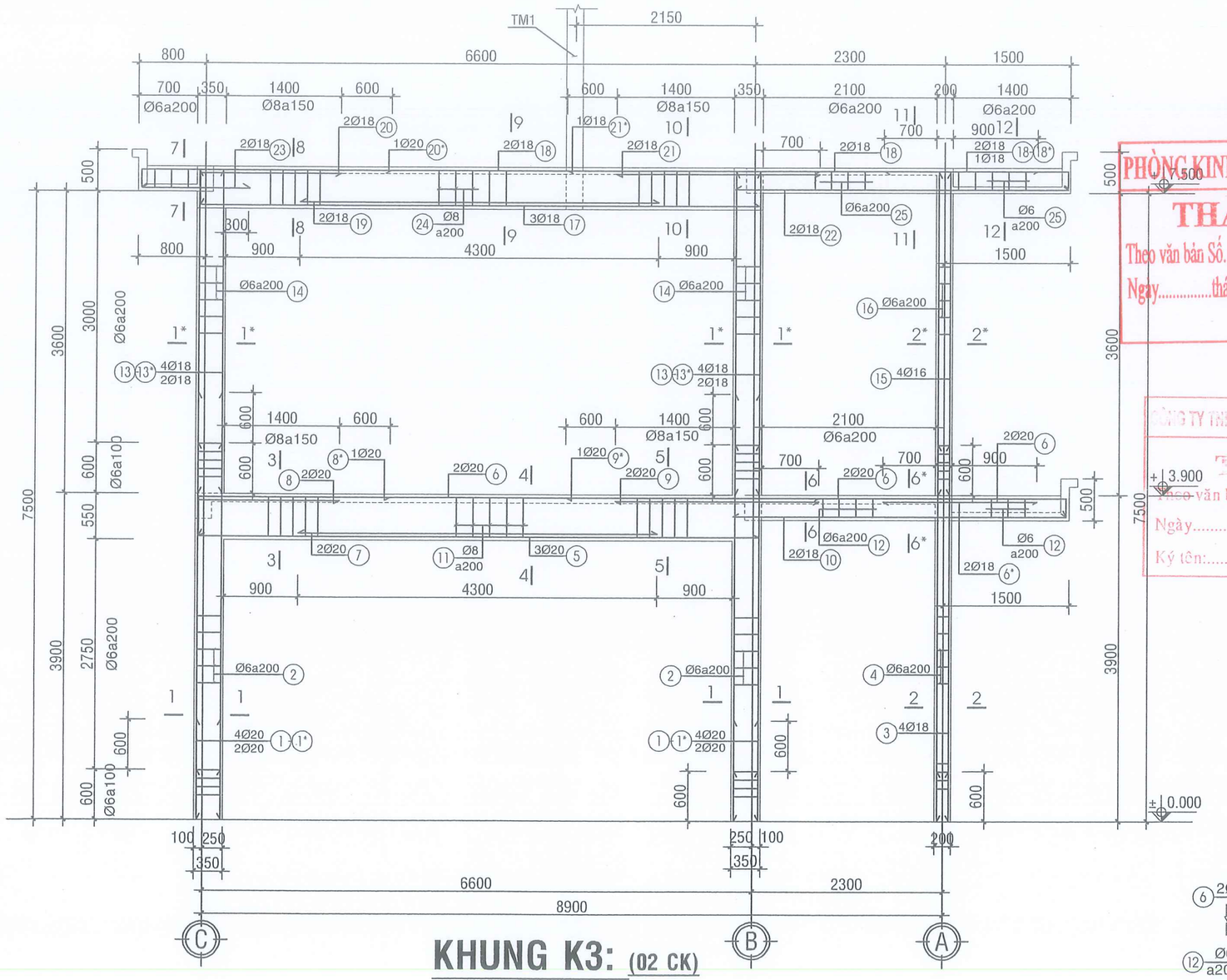

KHUNG K3: (02 CK)

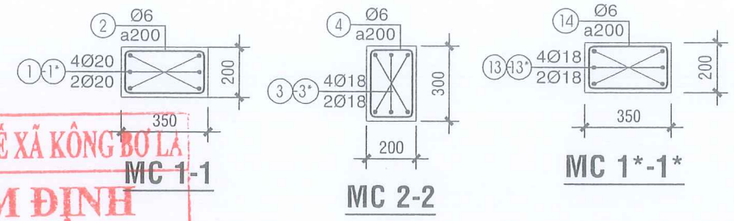

MC 1-1

MC 2-2

MC 1*-1*

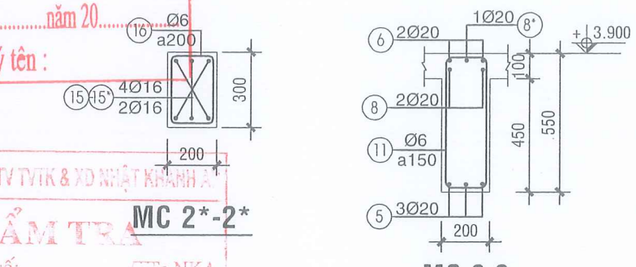

MC 2*-2*

MC 3-3

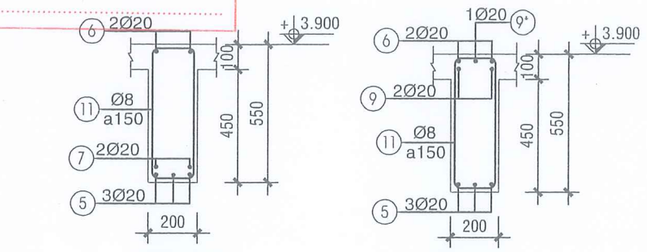

MC 4-4

MC 5-5

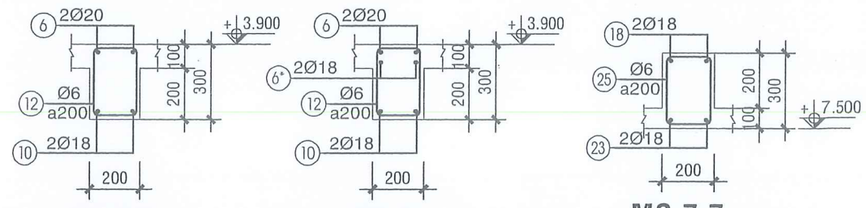

MC 6-6

MC 6*-6*

MC 7-7

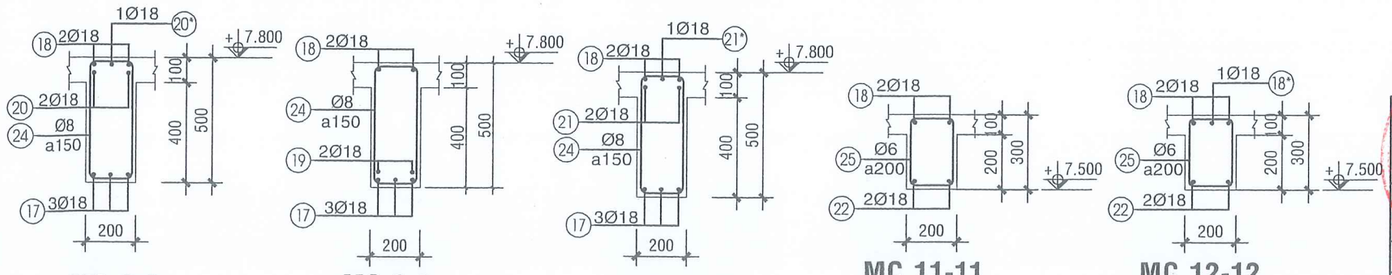

MC 8-8

MC 9-9

MC 10-10

MC 11-11

MC 12-12

PHÒNG KINH TẾ XÃ KÔNG BƠ LA
THẨM ĐỊNH
Theo văn bản Số...../.....
Ngày.....tháng.....năm 20.....
Ký tên :

CÔNG TY TNHH MTV TVTK & XD NHẬT KHÁNH AN
THẨM TRA
Theo văn bản số:...../TTr-NKA
Ngày..... tháng..... năm 20.....
Ký tên:.....

C.TY CP TƯ VẤN ĐẦU TƯ VÀ XÂY DỰNG TRỌNG TÍN GIA LAI ĐC: SỐ 246/18 PHÙ ĐỔNG - PHƯỜNG PLEIKU - TỈNH GIA LAI			CÔNG TRÌNH: TRƯỜNG TIỂU HỌC NGUYỄN ĐÌNH CHIỂU XÃ KÔNG BƠ LA ĐDXD: XÃ KÔNG BƠ LA - TỈNH GIA LAI
GIÁM ĐỐC		KS. CAO NGỌC VINH	HẠNG MỤC: NHÀ HÀNH CHÍNH, QUẢN TRỊ, PHÒNG HỌC CHỨC NĂNG 2 TẦNG
CHỦ TRÌ			CHI TIẾT KHUNG K3
THIẾT KẾ		KS. NGUYỄN THẾ HUY	TỈ LỆ: 1/100 | T.K.B.V.T.C | KC: 15/29
THỂ HIỆN			
Q.L.K.T		KS. CAO NGỌC VINH	HT: 2025

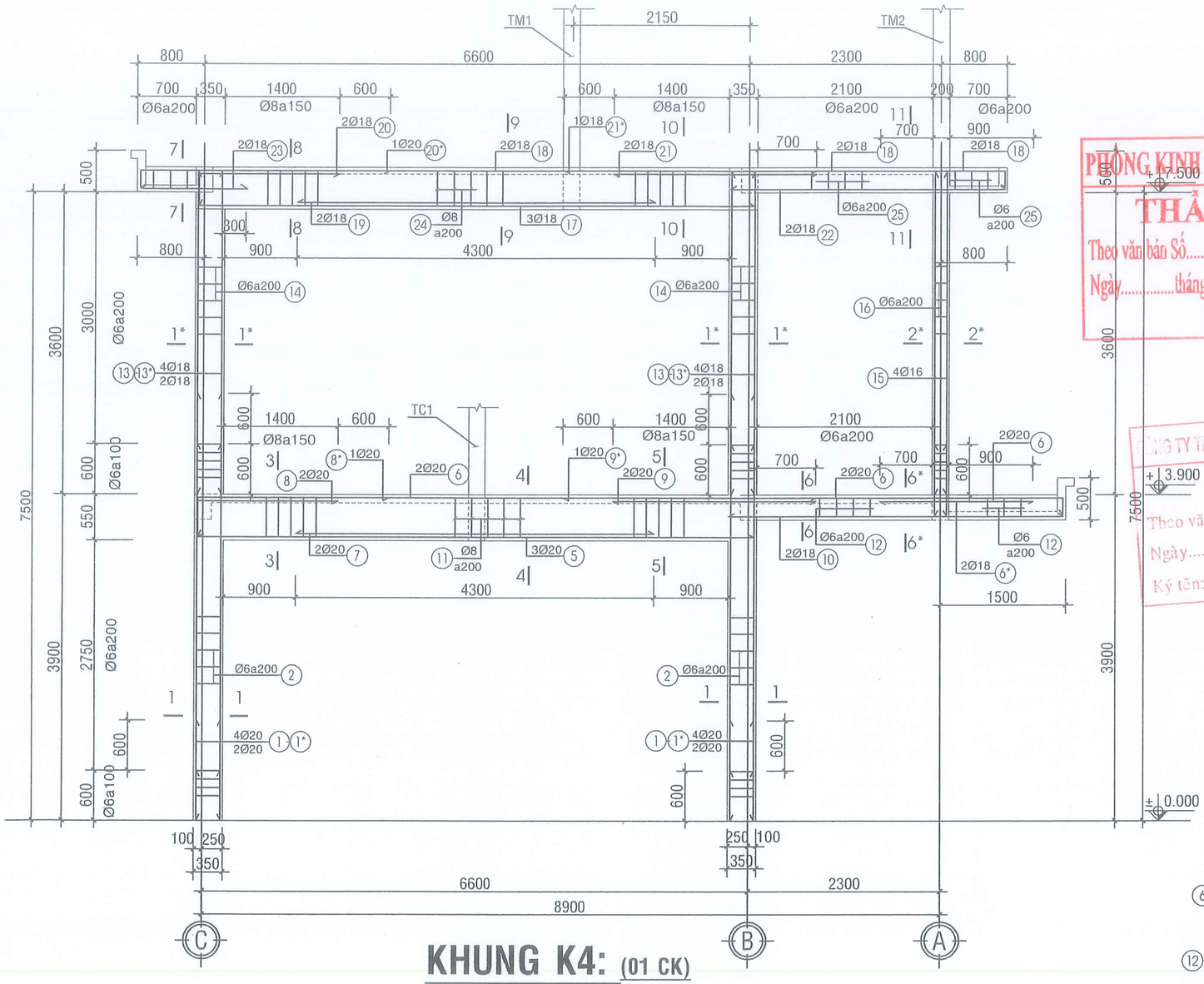

KHUNG K4: (01 CK)

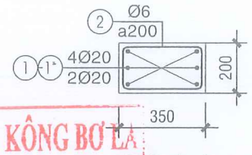

MC 1-1

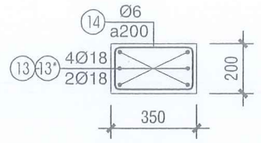

MC 1*-1*

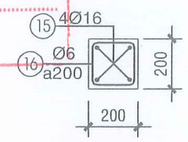

MC 2*-2*

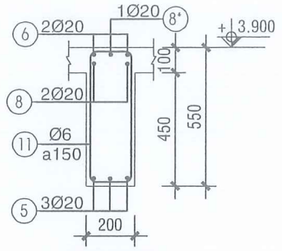

MC 3-3

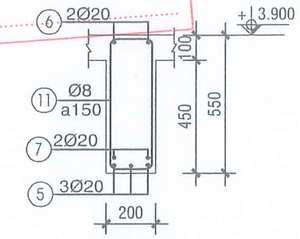

MC 4-4

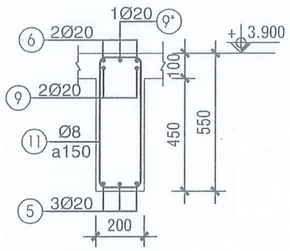

MC 5-5

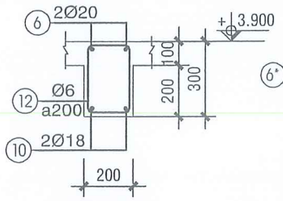

MC 6-6

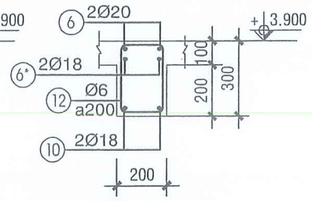

MC 6*-6*

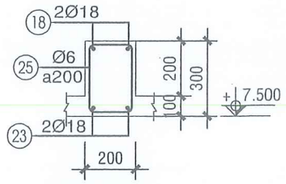

MC 7-7

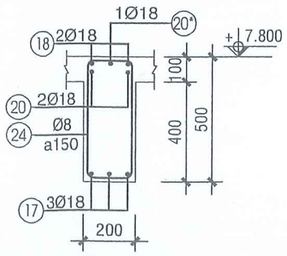

MC 8-8

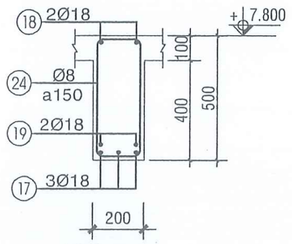

MC 9-9

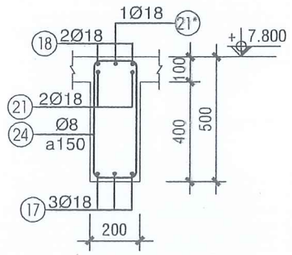

MC 10-10

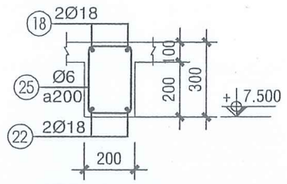

MC 11-11

PHÒNG KINH TẾ XÃ KÔNG BƠ LA
THẨM ĐỊNH
Theo văn bản Số...../.....
Ngày.....tháng.....năm 20.....
Ký tên :

CÔNG TY TNHH MTV TVTK & XD NHẬT THÀNH
THẨM TRA
Theo văn bản số...../TTr-NKA
Ngày..... tháng..... năm 20.....
Ký tên:.....

C.TY CP TƯ VẤN ĐẦU TƯ VÀ XÂY DỰNG TRỌNG TÍN GIA LAI ĐC: SỐ 246/18 PHÙ ĐỔNG - PHƯỜNG PLEIKU - TỈNH GIA LAI			CÔNG TRÌNH: TRƯỜNG TIỂU HỌC NGUYỄN ĐÌNH CHIỂU XÃ KÔNG BƠ LA ĐĐXD: XÃ KÔNG BƠ LA - TỈNH GIA LAI
GIÁM ĐỐC		KS. CAO NGỌC VINH	HẠNG MỤC: NHÀ HÀNH CHÍNH, QUẢN TRỊ, PHÒNG HỌC CHỨC NĂNG 2 TẦNG
CHỦ TRÌ			CHI TIẾT KHUNG K4
THIẾT KẾ		KS. NGUYỄN THẾ HUY	TỈ LỆ: 1/100 — T.K.B.V.T.C — KC: 16/29
THỂ HIỆN			
Q.L.K.T		KS. CAO NGỌC VINH	HT: 2025

BẢNG THỐNG KÊ CỐT THÉP KHUNG K1 (05 CK)

TÊN C.K		SỐ T.T	HÌNH DẠNG KÍCH THƯỚC	Ø (MM)	CHIỀU DÀI (MM)	SỐ LƯỢNG 1CK	SỐ LƯỢNG TB	TỔNG CHIỀU DÀI (M)	TRỌNG LƯỢNG (KG)
KHUNG K1 (05 CK)	CỘT TẦNG 1	1	4500	ø20	4500	8	40	180.0	443.96
		1*	4500	ø20	4500	4	20	90.0	221.98
		2	360; 160 310 210	ø6	1040	42	210	218.4	48.48
		3	4500	ø18	4500	4	20	90.0	179.81
		4	210; 160 160 210	ø6	740	21	105	77.7	17.25
	DẦM COS +3.9M	5	6750	ø20	6750	3	15	101.3	249.85
		6	9050; 500 250	ø20	9800	2	10	98.0	241.71
		7	4300	ø20	4300	2	10	43.0	106.06
		8	1700; 500	ø20	2200	2	10	22.0	54.26
		8*	2300; 500	ø20	2800	1	5	14.0	34.53
		9	2450	ø20	2450	2	10	24.5	60.43
		9*	3050	ø20	3050	1	5	15.3	37.74
		10	2600	ø18	2600	2	10	26.0	51.94
		11	560; 160 510 210	ø8	1440	37	185	266.4	105.13
		12	310; 160 260 210	ø6	940	12	60	56.4	12.52
	CỘT TẦNG 2	13	3900	ø18	3900	8	40	156.0	311.66
		13*	3300	ø18	3300	4	20	66.0	131.86
		14	360; 160 310 210	ø6	1040	42	210	218.4	48.48
		15	3900	ø16	3900	4	20	78.0	123.13
		16	210; 160 160 210	ø6	740	21	105	77.7	17.25
	DẦM COS +7.5M	17	6750	ø18	6750	3	15	101.3	202.38
		18	10450; 250 250	ø18	10950	2	10	109.5	218.76
		19	4300	ø18	4300	2	10	43.0	85.91
		20	1700; 450	ø18	2150	2	10	21.5	42.95
		20*	2300; 450	ø18	2750	1	5	13.8	27.57
		21	2450	ø18	2450	2	10	24.5	48.95
		21*	3050	ø18	3050	1	5	15.3	30.57
		22	3350	ø18	3350	2	10	33.5	66.93
		23	1350	ø18	1350	2	10	13.5	26.97
		24	510; 160 460 210	ø8	1340	37	185	247.9	97.83
		25	310; 160 260 210	ø6	940	20	100	94.0	20.87

BẢNG THỐNG KÊ CỐT THÉP KHUNG K2 (04 CK)

TÊN C.K		SỐ T.T	HÌNH DẠNG KÍCH THƯỚC	Ø (MM)	CHIỀU DÀI (MM)	SỐ LƯỢNG 1CK	SỐ LƯỢNG TB	TỔNG CHIỀU DÀI (M)	TRỌNG LƯỢNG (KG)
KHUNG K2 (04 CK)	CỘT TẦNG 1	1	4500	ø20	4500	8	32	144.0	355.17
		1*	4500	ø20	4500	4	16	72.0	177.59
		2	360; 160 310 210	ø6	1040	42	168	174.7	38.78
		3	4500	ø18	4500	4	16	72.0	143.84
		4	210; 160 160 210	ø6	740	21	84	62.2	13.81
	DẦM COS +3.9M	5	6750	ø20	6750	3	12	81.0	199.78
		6	10450; 500 250	ø20	11200	2	8	89.6	221.00
		6*	1800	ø18	1800	2	8	14.4	28.77
		7	4300	ø20	4300	2	8	34.4	84.85
		8	1700; 500	ø20	2200	2	8	17.6	43.41
		8*	2300; 500	ø20	2800	1	4	11.2	27.62
		9	2450	ø20	2450	2	8	19.6	48.34
		9*	3050	ø20	3050	1	4	12.2	30.09
		10	4000	ø18	4000	2	8	32.0	63.93
		11	610; 160 560 210	ø8	1540	43	172	264.9	104.54
		12	310; 160 260 210	ø6	940	19	76	71.4	15.85
	CỘT TẦNG 2	13	3900	ø18	3900	8	32	124.8	249.33
		13*	3300	ø18	3300	4	16	52.8	105.49
		14	360; 160 310 210	ø6	1040	42	168	174.7	38.78
		15	3900	ø16	3900	4	16	62.4	98.50
		16	210; 160 160 210	ø6	740	21	84	62.2	13.81
	DẦM COS +7.5M	17	7050	ø18	7050	3	12	84.6	169.02
		18	10750; 250 250	ø18	11250	2	8	90.0	179.81
		19	4300	ø18	4300	2	8	34.4	68.73
		20	1700; 450	ø18	2150	2	8	17.2	34.36
		20*	2300; 450	ø18	2750	1	4	11.0	21.98
		21	2450	ø18	2450	2	8	19.6	39.16
		21*	3050	ø18	3050	1	4	12.2	24.37
		22	3350	ø18	3350	2	8	26.8	53.54
		23	1350	ø18	1350	2	8	10.8	21.58
		24	510; 160 460 210	ø8	1340	37	148	198.3	78.26
		25	310; 160 260 210	ø6	940	20	80	75.2	16.69

CÔNG TY TNHH TV TVTK & XD NHẬT KHANH AN
THẨM TRA
Theo văn bản số:...../TTr-NKA
Ngày..... tháng..... năm 20.....
Ký tên:.....

PHÒNG KINH TẾ XÃ KÔNG BƠ LA
THẨM ĐỊNH
Theo văn bản Số.....
Ngày..... tháng..... năm 20.....
Ký tên:

C.TY CP TƯ VẤN ĐẦU TƯ VÀ XÂY DỰNG TRỌNG TÍN GIA LAI ĐC: SỐ 248/18 PHÙ ĐỔNG - PHƯỜNG PLEIKU - TỈNH GIA LAI		CÔNG TRÌNH: TRƯỜNG TIỂU HỌC NGUYỄN ĐÌNH CHIỂU XÃ KÔNG BƠ LA ĐĐXD: XÃ KÔNG BƠ LA - TỈNH GIA LAI
GIÁM ĐỐC	KS. CAO NGỌC VINH	HẠNG MỤC: NHÀ HÀNH CHÍNH, QUẢN TRỊ, PHÒNG HỌC CHỨC NĂNG 2 TẦNG
CHỦ TRÌ		THỐNG KÊ THÉP KHUNG
THIẾT KẾ	KS. NGUYỄN THẾ HUY	TỈ LỆ: 1/100 — T.K.B.V.T.C — KC: 17/29
THỂ HIỆN		
Q.L.K.T	KS. CAO NGỌC VINH	HT: 2025

BẢNG THỐNG KÊ CỐT THÉP KHUNG K3 (02 CK)

TÊN C.K		SỐ T.T	HÌNH DẠNG KÍCH THƯỚC	Ø (MM)	CHIỀU DÀI (MM)	SỐ LƯỢNG 1CK	SỐ LƯỢNG TB	TỔNG CHIỀU DÀI (M)	TRỌNG LƯỢNG (KG)
KHUNG K3 (02 CK)	CỘT TẦNG 1	1	4500	ø20	4500	8	16	72.0	177.59
		1*	4500	ø20	4500	4	8	36.0	88.79
		2	360; 160 310 210	ø6	1040	42	84	87.4	19.40
		3	4500	ø18	4500	4	8	36.0	71.92
		3*	4500	ø18	4500	4	8	36.0	71.92
		4	310; 160 260 210	ø6	940	21	42	39.5	8.77
	DẦM COS +3.9M	5	6750	ø20	6750	3	6	40.5	99.89
		6	10450; 500 250	ø20	11200	2	4	44.8	110.50
		6*	1800	ø18	1800	2	4	7.2	14.38
		7	4300	ø20	4300	2	4	17.2	42.42
		8	1700; 500	ø20	2200	2	4	8.8	21.70
		8*	2300; 500	ø20	2800	1	2	5.6	13.81
		9	2450	ø20	2450	2	4	9.8	24.17
		9*	3050	ø20	3050	1	2	6.1	15.05
		10	4000	ø18	4000	2	4	16.0	31.97
		11	560; 160 510 210	ø8	1440	37	74	106.6	42.07
		12	310; 160 260 210	ø6	940	19	38	35.7	7.92
	CỘT TẦNG 2	13	3900	ø18	3900	8	16	62.4	124.66
		13*	3300	ø18	3300	4	8	26.4	52.74
		14	360; 160 310 210	ø6	1040	42	84	87.4	19.40
		15	3900	ø16	3900	4	8	31.2	49.25
		15*	3300	ø16	3300	2	4	13.2	20.84
		16	310; 160 260 210	ø6	940	21	42	39.5	8.77
	DẦM COS +7.5M	17	6750	ø18	6750	3	6	40.5	80.91
		18	11150; 250 250	ø18	11650	2	4	46.6	93.10
		18*	1800	ø18	1800	1	2	3.6	7.19
		19	4300	ø18	4300	2	4	17.2	34.36
		20	1700; 450	ø18	2150	2	4	8.6	17.18
		20*	2300; 450	ø18	2750	1	2	5.5	10.99
		21	2450	ø18	2450	2	4	9.8	19.58
		21*	3050	ø18	3050	1	2	6.1	12.19
		22	4000	ø18	4000	2	4	16.0	31.97
		23	1350	ø18	1350	2	4	5.4	10.79
		24	510; 160 460 210	ø8	1340	37	74	99.2	39.15
		25	310; 160 260 210	ø6	940	23	46	43.2	9.59

BẢNG THỐNG KÊ CỐT THÉP KHUNG K4 (01 CK)

TÊN C.K		SỐ T.T	HÌNH DẠNG KÍCH THƯỚC	Ø (MM)	CHIỀU DÀI (MM)	SỐ LƯỢNG 1CK	SỐ LƯỢNG TB	TỔNG CHIỀU DÀI (M)	TRỌNG LƯỢNG (KG)
KHUNG K4 (01 CK)	CỘT TẦNG 1	1	4500	ø20	4500	8	8	36.0	88.79
		1*	4500	ø20	4500	4	4	18.0	44.40
		2	360; 160 310 210	ø6	1040	42	42	43.7	9.70
	DẦM COS +3.9M	5	6750	ø20	6750	3	3	20.3	50.07
		6	10450; 500 250	ø20	11200	2	2	22.4	55.25
		6*	1800	ø18	1800	2	2	3.6	7.19
		7	4300	ø20	4300	2	2	8.6	21.21
		8	1700; 500	ø20	2200	2	2	4.4	10.85
		8*	2300; 500	ø20	2800	1	1	2.8	6.91
		9	2450	ø20	2450	2	2	4.9	12.09
		9*	3050	ø20	3050	1	1	3.1	7.65
		10	4000	ø18	4000	2	2	8.0	15.98
		11	560; 160 510 210	ø8	1440	37	37	53.3	21.03
		12	310; 160 260 210	ø6	940	19	19	17.9	3.97
	CỘT TẦNG 2	13	3900	ø18	3900	8	8	31.2	62.33
		13*	3300	ø18	3300	4	4	13.2	26.37
		14	360; 160 310 210	ø6	1040	42	42	43.7	9.70
		15	4200	ø16	4200	4	4	16.8	26.52
		16	210; 160 160 210	ø6	740	21	21	15.5	3.44
	DẦM COS +7.5M	17	6750	ø18	6750	3	3	20.3	40.56
		18	10450; 250 250	ø18	10950	2	2	21.9	43.75
		19	4300	ø18	4300	2	2	8.6	17.18
		20	1700; 450	ø18	2150	2	2	4.3	8.59
		20*	2300; 450	ø18	2750	1	1	2.8	5.59
		21	2450	ø18	2450	2	2	4.9	9.79
		21*	3050	ø18	3050	1	1	3.1	6.19
		22	3350	ø18	3350	2	2	6.7	13.39
		23	1350	ø18	1350	2	2	2.7	5.39
		24	510; 160 460 210	ø8	1340	37	37	49.6	19.57
		25	310; 160 260 210	ø6	940	20	20	18.8	4.17

CÔNG TY TNHH MTV TVTK & XD NHẬT KHÁNH AN
THẨM TRA
Theo văn bản số:...../TTr-NKA
Ngày 9.70 tháng..... năm 20.....
Ký tên:.....

PHÒNG KINH TẾ XÃ KÔNG BƠ LA
THẨM ĐỊNH
Theo văn bản số:...../
Ngày..... tháng..... năm 20.....
Ký tên:.....

BẢNG THỐNG KÊ TỔNG THÉP CỘT T1

ĐƯỜNG KÍNH (MM)	ø6	ø18	ø20
CHIỀU DÀI (M)	703.56	233.98	648.12
TRỌNG LƯỢNG (KG)	156.19	467.49	1598.27

BẢNG THỐNG KÊ TỔNG THÉP CỘT T2

ĐƯỜNG KÍNH (MM)	ø6	ø16	ø18
CHIỀU DÀI (M)	719.05	201.67	532.75
TRỌNG LƯỢNG (KG)	159.63	318.24	1064.44

BẢNG THỐNG KÊ TỔNG THÉP DẦM KHUNG T2

ĐƯỜNG KÍNH (MM)	ø6	ø8	ø18	ø20
CHIỀU DÀI (M)	181.35	690.56	107.19	783.15
TRỌNG LƯỢNG (KG)	40.26	272.77	214.16	1931.24

BẢNG THỐNG KÊ TỔNG THÉP DẦM KHUNG TẦNG MÁI

ĐƯỜNG KÍNH (MM)	ø6	ø8	ø18
CHIỀU DÀI (M)	231.17	594.46	917.03
TRỌNG LƯỢNG (KG)	51.32	234.81	1832.23

C.TY CP TƯ VẤN ĐẦU TƯ VÀ XÂY DỰNG TRỌNG TÍN GIA LAI ĐC: SỐ 246/18 PHÙ ĐỔNG - PHƯỜNG PLEIKU - TỈNH GIA LAI			CÔNG TRÌNH: TRƯỜNG TIỂU HỌC NGUYỄN ĐÌNH CHIỂU XÃ KÔNG BƠ LA ĐĐXD: XÃ KÔNG BƠ LA - TỈNH GIA LAI
GIÁM ĐỐC		KS. CAO NGỌC VINH	HẠNG MỤC: NHÀ HÀNH CHÍNH, QUẢN TRỊ, PHÒNG HỌC CHỨC NĂNG 2 TẦNG
CHỦ TRÌ THIẾT KẾ THỂ HIỆN		KS. NGUYỄN THẾ HUY	THỐNG KÊ THÉP KHUNG TỈ LỆ: 1/100 T.K.B.V.T.C
Q.L.K.T		KS. CAO NGỌC VINH	HT: 2025 KC: 18/29

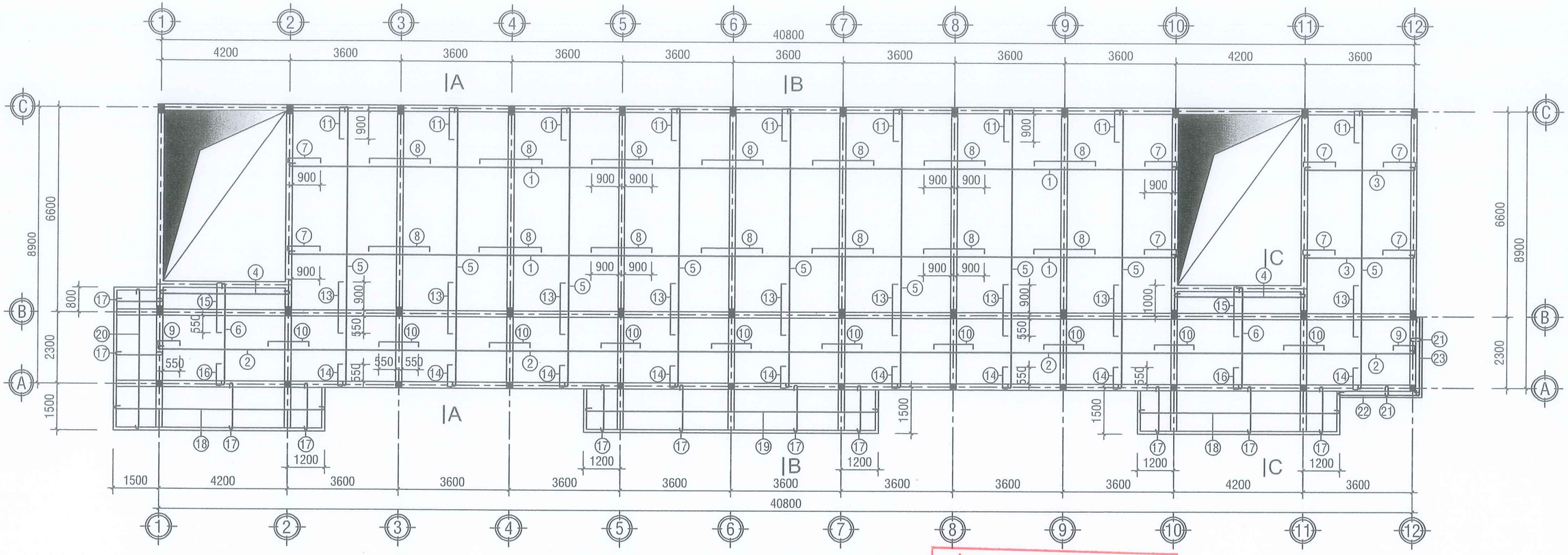

MẶT BẰNG BỐ TRÍ THÉP SÀN TẦNG 2

TL 1/100

PHÒNG KINH TẾ XÃ KÔNG BƠ LA
THẨM ĐỊNH
Theo văn bản Số...../.....
Ngày.....tháng.....năm 20.....
Ký tên :

CÔNG TY TNHH MTV TVTK & VD NHẬT KHÁNH AN
THẨM TRA
Theo văn bản số:...../TTr-NKA
Ngày..... tháng..... năm 20.....
Ký tên:.....

BỐ TRÍ THÉP SÀN TẦNG 2 :

1 Ø8 a150	7 Ø10 a150	14 Ø8 a150	20 Ø8 a150
2 Ø8 a150	8 Ø10 a150	15 Ø8 a150	21 Ø8 a150
3 Ø8 a150	9 Ø8 a150	16 Ø8 a150	22 Ø6 a150
4 Ø8 a150	10 Ø8 a150	17 Ø8 a150	23 Ø6 a150
5 Ø8 a150	11 Ø10 a150	18 Ø8 a150	
6 Ø8 a150	13 Ø10 a150	19 Ø8 a150	

C.TY CP TƯ VẤN ĐẦU TƯ VÀ XÂY DỰNG TRỌNG TÍN GIA LAI ĐC: SỐ 246/18 PHÙ ĐỔNG - PHƯỜNG PLEIKU - TỈNH GIA LAI			CÔNG TRÌNH: TRƯỜNG TIỂU HỌC NGUYỄN ĐÌNH CHIỂU XÃ KÔNG BƠ LA ĐĐXD: XÃ KÔNG BƠ LA - TỈNH GIA LAI
GIÁM ĐỐC KT		KS. CAO NGỌC VINH	HẠNG MỤC: NHÀ HÀNH CHÍNH, QUẢN TRỊ, PHÒNG HỌC CHỨC NĂNG 2 TẦNG
CHỦ TRÌ THIẾT KẾ THỂ HIỆN		KS. NGUYỄN THẾ HUY	MẶT BẰNG THÉP SÀN TẦNG 2 TỈ LỆ: 1/100 T.K.B.V.T.C
Q.L.K.T		KS. CAO NGỌC VINH	HT: 2025 KC : 19/29

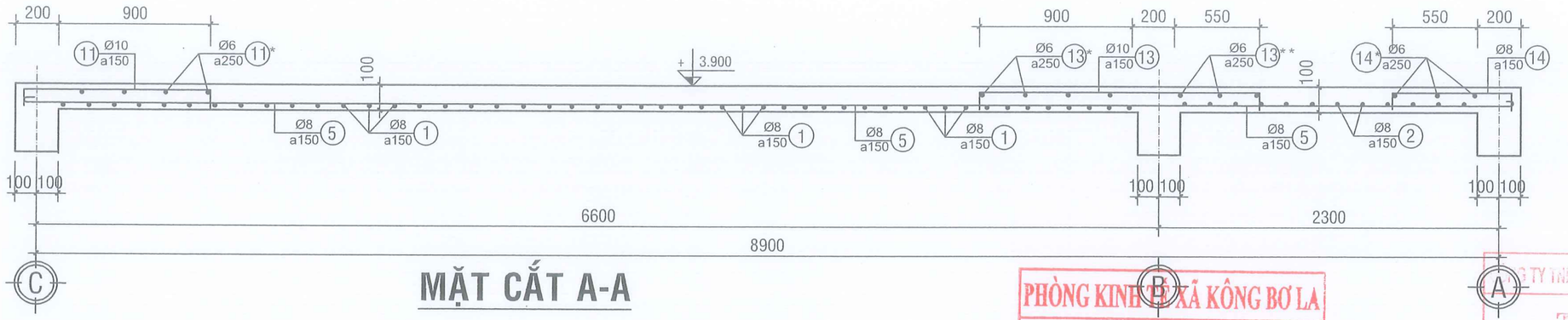

MẶT CẮT A-A

PHÒNG KINH TẾ XÃ KÔNG BƠ LA
THẨM ĐỊNH
Theo văn bản Số...../.....
Ngày.....tháng.....năm 20.....
Ký tên :

CÔNG TY TNHH MTV TVTK & XD NHẬT KHÁNH AN
THẨM TRA
Theo văn bản số:...../TTr-NKA
Ngày..... tháng..... năm 20.....
Ký tên:.....

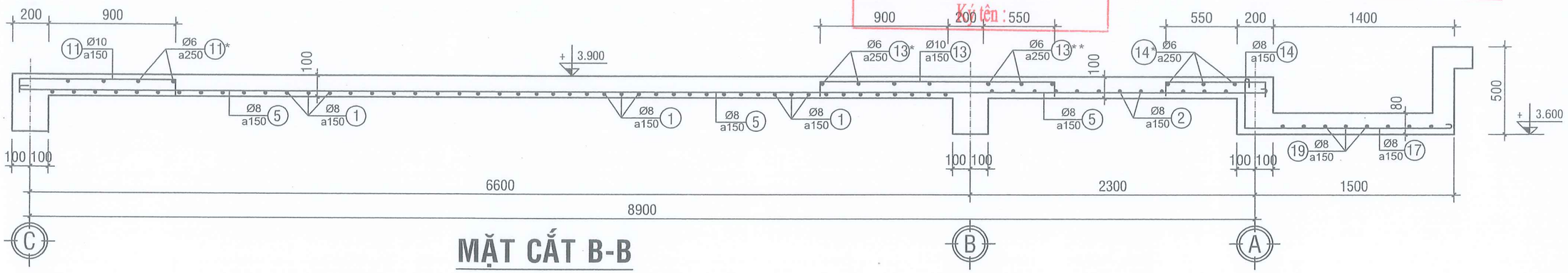

MẶT CẮT B-B

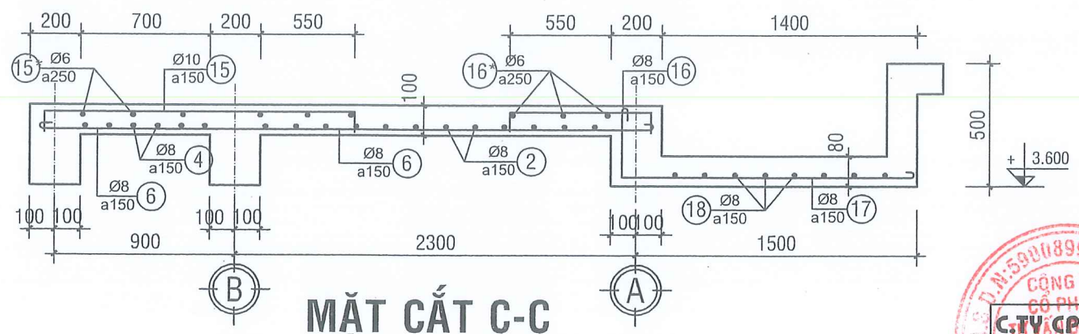

MẶT CẮT C-C

C.TY CP TƯ VẤN ĐẦU TƯ VÀ XÂY DỰNG TRỌNG TÍN GIA LAI ĐC: SỐ 246/18 PHÙ ĐỔNG - PHƯỜNG PLEIKU - TỈNH GIA LAI			CÔNG TRÌNH: TRƯỜNG TIỂU HỌC NGUYỄN ĐÌNH CHIỂU XÃ KÔNG BƠ LA ĐĐXD: XÃ KÔNG BƠ LA - TỈNH GIA LAI
GIÁM ĐỐC		KS. CAO NGỌC VINH	HẠNG MỤC: NHÀ HÀNH CHÍNH, QUẢN TRỊ, PHÒNG HỌC CHỨC NĂNG 2 TẦNG
CHỦ TRÌ THIẾT KẾ THỂ HIỆN		KS. NGUYỄN THẾ HUY	MẶT CẮT THÉP SÀN TẦNG 2
			TỈ LỆ: 1/100 — T.K.B.V.T.C — KC: 20/29
Q.L.K.T		KS. CAO NGỌC VINH	HT: 2025

PHÒNG KINH TẾ XÃ KÔNG BƠ LA
THẨM ĐỊNH
Theo văn bản Số...../.....
Ngày.....tháng.....năm 20.....
Ký tên :

CÔNG TY TNHH MTV TVTK & XD NHẬT KHÁNH AN
THẨM TRA
Theo văn bản số:...../TTr-NKA
Ngày..... tháng..... năm 20.....
Ký tên:.....

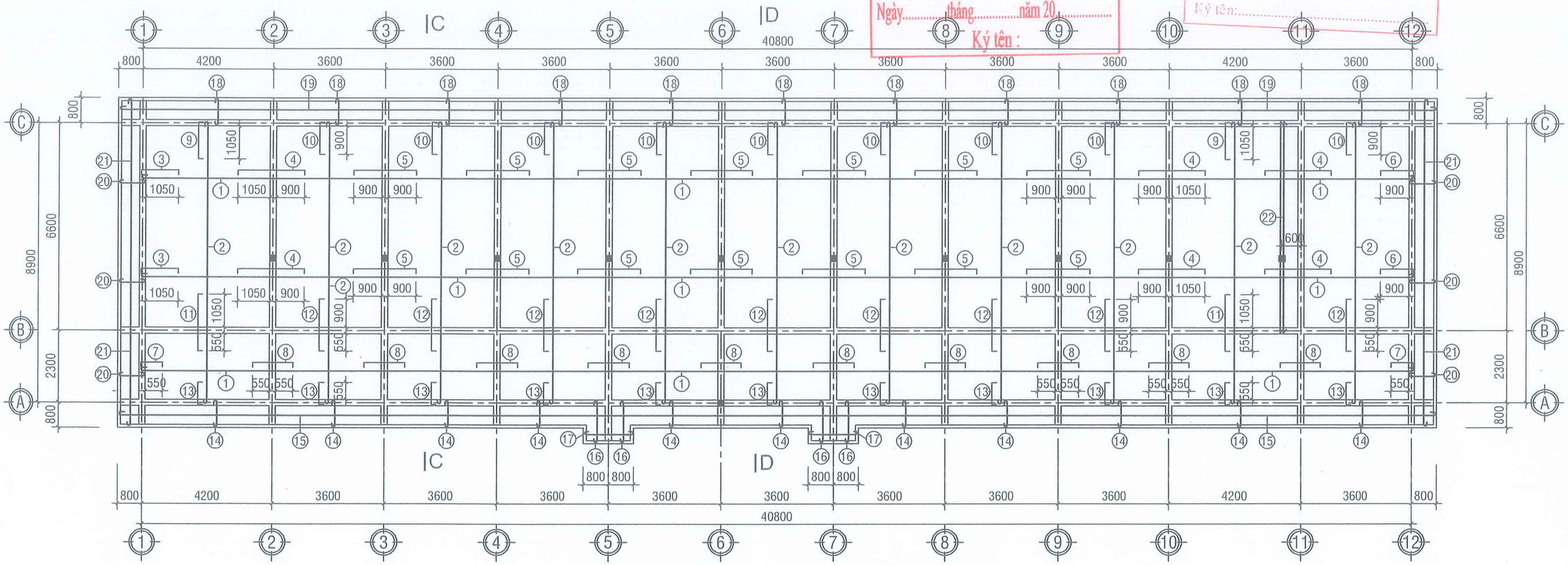

MẶT BẰNG BỐ TRÍ THÉP SÀN TẦNG MÁI TL 1/100

BỐ TRÍ THÉP SÀN TẦNG MÁI :

(1) Ø8 a150	(7) Ø8 a150	(13) Ø8 a150	(19) Ø8 a150
(2) Ø8 a150	(8) Ø8 a150	(14) Ø6 a150	(20) Ø6 a150
(3) Ø8 a150	(9) Ø8 a150	(15) Ø8 a150	(21) Ø8 a150
(4) Ø8 a150	(10) Ø8 a150	(16) Ø6 a150	(22) 2Ø16
(5) Ø8 a150	(11) Ø8 a150	(17) Ø8 a150	
(6) Ø8 a150	(12) Ø6 a150	(18) Ø6 a150	

C.TY CP TƯ VẤN ĐẦU TƯ VÀ XÂY DỰNG TRỌNG TÍN GIA LAI ĐC: SỐ 246/18 PHÙ ĐỔNG - PHƯỜNG PLEIKU - TỈNH GIA LAI			CÔNG TRÌNH: TRƯỜNG TIỂU HỌC NGUYỄN ĐÌNH CHIỂU XÃ KÔNG BƠ LA ĐĐXD: XÃ KÔNG BƠ LA - TỈNH GIA LAI
GIÁM ĐỐC		KS. CAO NGỌC VINH	HẠNG MỤC: NHÀ HÀNH CHÍNH, QUẢN TRỊ, PHÒNG HỌC CHỨC NĂNG 2 TẦNG
CHỦ TRÌ			MẶT BẰNG THÉP SÀN TẦNG MÁI
THIẾT KẾ		KS. NGUYỄN THẾ HUY	
THỂ HIỆN			TỈ LỆ: 1/100 — T.K.B.V.T.C — KC: 21/29
Q.L.K.T		KS. CAO NGỌC VINH	HT: 2025

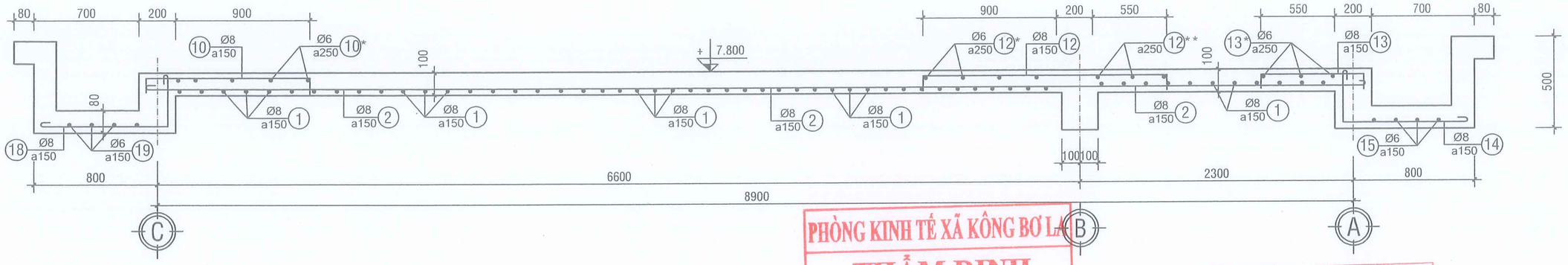

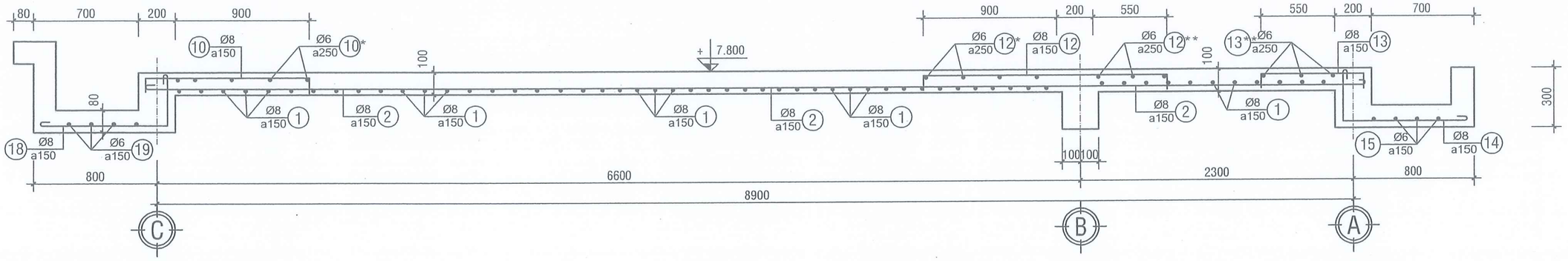

PHÒNG KINH TẾ XÃ KÔNG BƠ LA
THẨM ĐỊNH
Theo văn bản Số...../.....
Ngày.....tháng.....năm 20.....
Ký tên :

CÔNG TY TNHH MTV TVTK & XD NHẬT KHÁNH AN
THẨM TRA
Theo văn bản số:...../TTr-NKA
Ngày..... tháng..... năm 20.....
Ký tên:.....

C.TY CP TƯ VẤN ĐẦU TƯ VÀ XÂY DỰNG TRỌNG TÍN GIA LAI ĐC: SỐ 246/18 PHÙ ĐỔNG - PHƯỜNG PLEIKU - TỈNH GIA LAI			CÔNG TRÌNH: TRƯỜNG TIỂU HỌC NGUYỄN ĐÌNH CHIỂU XÃ KÔNG BƠ LA ĐĐXD: XÃ KÔNG BƠ LA - TỈNH GIA LAI
GIÁM ĐỐC		KS. CAO NGỌC VINH	HẠNG MỤC: NHÀ HÀNH CHÍNH, QUẢN TRỊ, PHÒNG HỌC CHỨC NĂNG 2 TẦNG
CHỦ TRÌ THIẾT KẾ THỂ HIỆN		KS. NGUYỄN THẾ HUY	MẶT CẮT THÉP SÀN TẦNG MÁI TỈ LỆ: 1/100 | T.K.B.V.T.C | KC: 22/29
Q.L.K.T		KS. CAO NGỌC VINH	HT: 2025

CÔNG TY CỔ PHẦN ĐẦU TƯ VÀ XÂY DỰNG TRỌNG TÍN GIA LAI

BẢNG THỐNG KÊ CỐT THÉP SÀN TẦNG 2

TÊN C.K	SỐ T.T	HÌNH DẠNG KÍCH THƯỚC	Ø (MM)	CHIỀU DÀI (MM)	SỐ LƯỢNG 1CK	SỐ LƯỢNG TB	TỔNG CHIỀU DÀI (M)	TRỌNG LƯỢNG (KG)
THÉP SÀN TẦNG 2	1	50 28950 50	ø8	29050	40	40	1162.0	458.57
	2	50 40950 50	ø8	41050	14	14	574.7	226.80
	3	50 3750 50	ø8	3850	40	40	154.0	60.77
	4	50 4350 50	ø8	4450	10	10	44.5	17.56
	5	50 9050 50	ø8	9150	198	198	1811.7	714.96
	6	50 3350 50	ø8	3450	52	52	179.4	70.80
	7	85 1050 85	ø10	1220	160	160	195.2	120.36
	7*	50 6750 50	ø6	6850	16	16	109.6	24.33
	8	85 2000 85	ø10	2170	280	280	607.6	374.66
	8*	50 6750 50	ø6	6850	56	56	383.6	85.15
	9	85 700 85	ø8	870	28	28	24.4	9.63
	9*	50 2450 50	ø6	2550	6	6	15.3	3.40
	10	85 1300 85	ø8	1470	140	140	205.8	81.22
	10*	50 2450 50	ø6	2550	60	60	153.0	33.96
	11	85 1050 85	ø10	1220	198	198	241.6	148.97
	11*	50 1800 50	ø6	1900	36	36	68.4	15.18
	13	85 1650 85	ø10	1820	198	198	360.4	222.23
	13*	50 1800 50	ø6	1900	36	36	68.4	15.18
	13**	50 2500 50	ø6	2600	27	27	70.2	15.58
	14	85 700 85	ø8	870	198	198	172.3	68.00
	14*	50 2500 50	ø6	2600	27	27	70.2	15.58
	15	85 1650 85	ø8	1820	52	52	94.6	37.33
	15*	50 4350 50	ø6	4450	12	12	53.4	11.85
	16	85 700 85	ø8	870	52	52	45.2	17.84
	16*	50 4350 50	ø6	4450	6	6	26.7	5.93
	17	300 1550 50	ø8	1900	144	144	273.6	107.97
	18	50 6550 50	ø8	6650	18	18	119.7	47.24
	19	50 9550 50	ø8	9650	9	9	86.9	34.29
	20	50 4550 50	ø8	4650	9	9	41.9	16.54
	21	300 350 50	ø8	700	35	35	24.5	9.67
	22	50 2650 50	ø6	2750	2	2	5.5	1.22
	23	50 2550 50	ø8	2650	2	2	5.3	2.09

BẢNG THỐNG KÊ TỔNG THÉP SÀN TẦNG 2

ĐƯỜNG KÍNH (MM)	ø6	ø8	ø10
CHIỀU DÀI (M)	1024.14	5015.90	1403.92
TRỌNG LƯỢNG (KG)	227.36	1981.28	866.22

BẢNG THỐNG KÊ CỐT THÉP SÀN SÊ NÔ MÁI

TÊN C.K	SỐ T.T	HÌNH DẠNG KÍCH THƯỚC	Ø (MM)	CHIỀU DÀI (MM)	SỐ LƯỢNG 1CK	SỐ LƯỢNG TB	TỔNG CHIỀU DÀI (M)	TRỌNG LƯỢNG (KG)
THÉP SÀN, SÊ NÔ MÁI	1	50 40950 50	ø8	41050	56	56	2298.8	907.19
	2	50 9050 50	ø8	9150	250	250	2287.5	902.73
	3	50 1200 50	ø8	1300	42	42	54.6	21.55
	3*	50 6750 50	ø6	6850	5	5	34.3	7.61
	4	50 2150 50	ø8	2250	126	126	283.5	111.88
	4*	50 6750 50	ø6	6850	27	27	185.0	41.07
	5	50 2000 50	ø8	2100	294	294	617.4	243.65
	5*	50 6750 50	ø6	6850	56	56	383.6	85.15
	6	50 1050 50	ø8	1150	42	42	48.3	19.06
	6*	50 6750 50	ø6	6850	4	4	27.4	6.08
	7	50 700 50	ø8	800	28	28	22.4	8.84
	7*	50 2450 50	ø6	2550	6	6	15.3	3.40
	8	50 1300 50	ø8	1400	140	140	196.0	77.35
	8*	50 2450 50	ø6	2550	60	60	153.0	33.96
	9	50 1200 50	ø8	1300	52	52	67.6	26.68
	9*	50 2100 50	ø6	2200	10	10	22.0	4.88
	10	50 1050 50	ø8	1150	198	198	227.7	89.86
	10*	50 1800 50	ø6	1900	36	36	68.4	15.18
	11	50 1800 50	ø8	1900	52	52	98.8	38.99
	11*	50 2100 50	ø6	2200	10	10	22.0	4.88
	11**	50 3100 50	ø6	3200	6	6	19.2	4.26
	12	50 1650 50	ø8	1750	198	198	346.5	136.74
	12*	50 1800 50	ø6	1900	36	36	68.4	15.18
	12**	50 2500 50	ø6	2600	27	27	70.2	15.58
	13	50 700 50	ø8	800	250	250	200.0	78.93
	13*	50 2500 50	ø6	2600	27	27	70.2	15.58
	13**	50 3100 50	ø6	3200	6	6	19.2	4.26
	14	300 850 50	ø8	1200	242	242	290.4	114.60
	15	50 42350 50	ø6	42450	4	4	169.8	37.69
	16	300 1350 50	ø8	1700	16	16	27.2	10.73
	17	50 1550 50	ø6	1650	6	6	9.9	2.20
	18	300 850 50	ø8	1200	250	250	300.0	118.39
	19	50 42350 50	ø6	42450	4	4	169.8	37.69
	20	300 850 50	ø8	1200	108	108	129.6	51.14
	21	50 10450 50	ø6	10550	8	8	84.4	18.74
	22	6750	ø16	6750	2	2	13.5	21.31

PHÒNG KINH TẾ XÃ KÔNG BƠ LA
THẨM ĐỊNH
Theo văn bản số:...../
Ngày..... tháng..... năm 20.....
Ký tên :

CÔNG TY TNHH MTV TVTK & XD NHẬT KHÁNH AN
THẨM TRA
Theo văn bản số:...../TTr-NKA
Ngày..... tháng..... năm 20.....
Ký tên:.....

BẢNG THỐNG KÊ TỔNG THÉP SÀN, SÊ NÔ MÁI

ĐƯỜNG KÍNH (MM)	ø6	ø8	ø16
CHIỀU DÀI (M)	1591.85	7489.39	13.50
TRỌNG LƯỢNG (KG)	353.39	2958.31	21.31

C.TY CP TƯ VẤN ĐẦU TƯ VÀ XÂY DỰNG TRỌNG TÍN GIA LAI ĐC: SỐ 246/18 PHÙ ĐỔNG - PHƯỜNG PLEIKU - TỈNH GIA LAI			CÔNG TRÌNH: TRƯỜNG TIỂU HỌC NGUYỄN ĐÌNH CHIỂU XÃ KÔNG BƠ LA ĐĐXD: XÃ KÔNG BƠ LA - TỈNH GIA LAI
GIÁM ĐỐC		KS. CAO NGỌC VINH	HẠNG MỤC: NHÀ HÀNH CHÍNH, QUẢN TRỊ, PHÒNG HỌC CHỨC NĂNG 2 TẦNG
CHỦ TRÌ THIẾT KẾ THỂ HIỆN		KS. NGUYỄN THẾ HUY	THỐNG KÊ THÉP SÀN TỈ LỆ: 1/100 T.K.B.V.T.C KC: 23/29
Q.L.K.T		KS. CAO NGỌC VINH	HT: 2025

CÔNG TY TNHH MTV TVTK & XD NHẬT KHÁNH AN
THẨM TRA
Theo văn bản số:...../TTr-NKA
Ngày..... tháng..... năm 20.....
Ký tên:.....

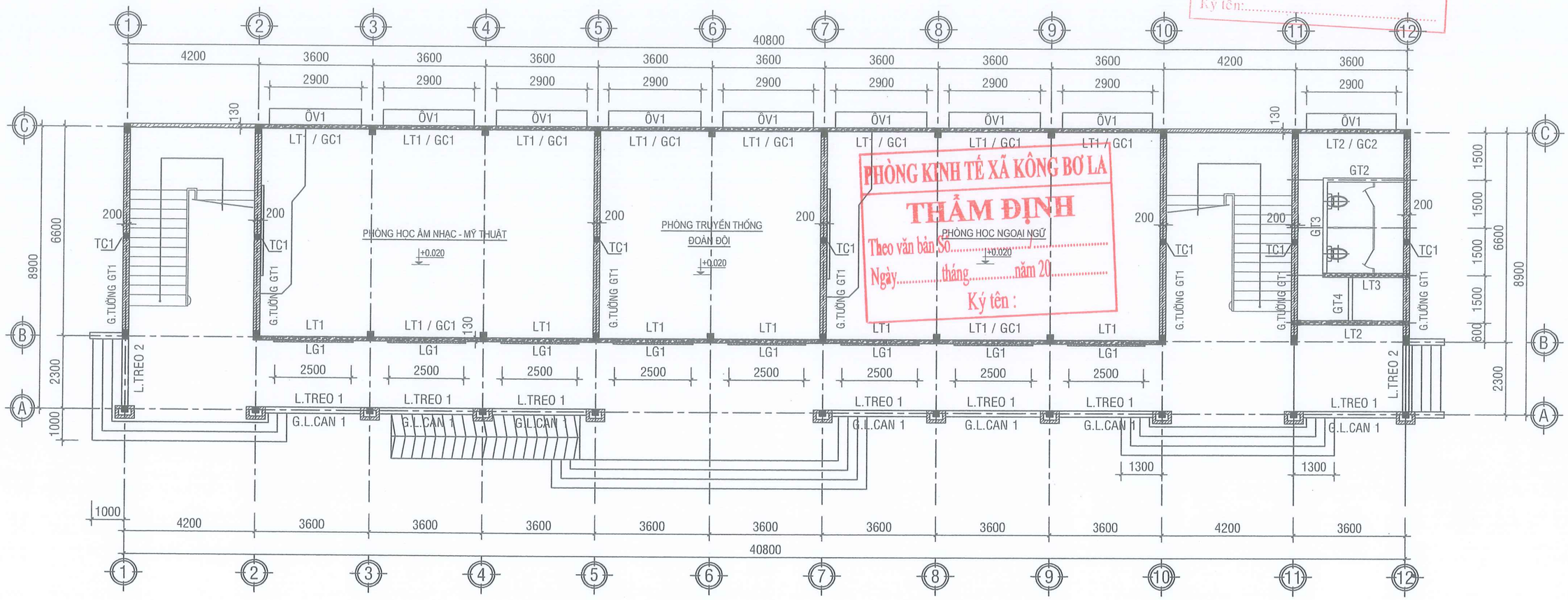

PHÒNG KINH TẾ XÃ KÔNG BƠ LA
THẨM ĐỊNH
Theo văn bản số.....
Ngày.....tháng.....năm 20.....
Ký tên :

MẶT BẰNG LT-ÔV, G.TƯỜNG, LAM TẦNG 1 TL 1/100

C.TY CP TƯ VẤN ĐẦU TƯ VÀ XÂY DỰNG TRỌNG TÍN GIA LAI ĐC: SỐ 246/18 PHÙ ĐỔNG - PHƯỜNG PLEIKU - TỈNH GIA LAI			CÔNG TRÌNH: TRƯỜNG TIỂU HỌC NGUYỄN ĐÌNH CHIỂU XÃ KÔNG BƠ LA ĐĐXD: XÃ KÔNG BƠ LA - TỈNH GIA LAI
GIÁM ĐỐC		KS. CAO NGỌC VINH	HẠNG MỤC: NHÀ HÀNH CHÍNH, QUẢN TRỊ, PHÒNG HỌC CHỨC NĂNG 2 TẦNG
CHỦ TRÌ			MẶT BẰNG LANH TÔ, GIẰNG TƯỜNG, LAM TẦNG 1
THIẾT KẾ		KS. NGUYỄN THẾ HUY	
THỂ HIỆN			TỈ LỆ: 1/100 — T.K.B.V.T.C — KC: 24/29
Q.L.K.T		KS. CAO NGỌC VINH	HT: 2025

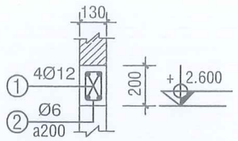

CHI TIẾT LANH TÔ

- LT1 : L=29M (02 CK)
- LT2 : L=3.8M (02 CK)
- LT3 : L=2.8M (01 CK)

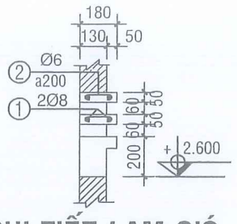

CHI TIẾT LAM GIÓ

- LG1 : L=2.5M (08 CK)

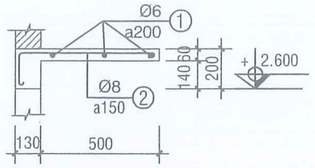

CHI TIẾT Ô VĂNG

- ÔV1 : L=2.9M (09 CK)

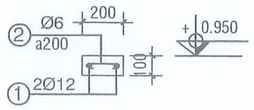

GIẰNG LAN CAN

- G.L.CAN 1 : L=3.6M (07 CK)

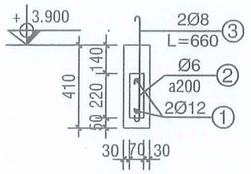

CHI TIẾT LAM TREO

- L. TREO 1 : L=3.6M (07 CK)
- L. TREO 2 : L=2.3M (02 CK)

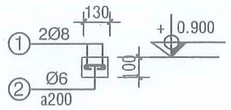

CHI TIẾT G. CỬA

- GC1 : L=2.5M (10 CK)

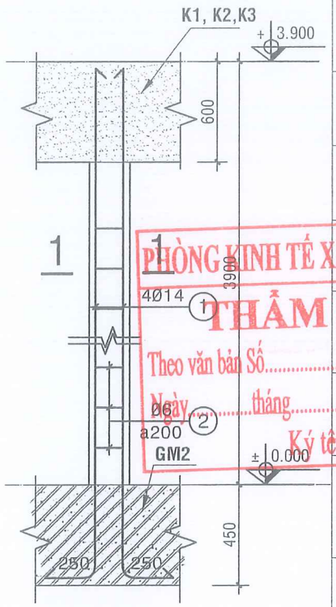

CỘT TC1

(07-CK)

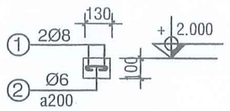

CHI TIẾT G. CỬA

- GC2 : L=2.5M (01 CK)

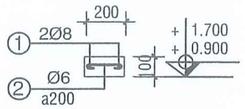

CHI TIẾT G. TƯỜNG

- GT1 : L=6.8M (07 CK)

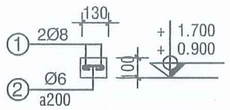

CHI TIẾT G. TƯỜNG

- GT2 : L=2.8M (01 CK)
- GT3 : L=3.13M (01 CK)
- GT4 : L=1.63M (01 CK)

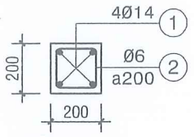

CẮT 1-1

BẢNG THỐNG KÊ CỐT THÉP LT-ÔV, G.L.CAN, L.TREO TẦNG 1

TÊN C.K			SỐ T.T	HÌNH DẠNG KÍCH THƯỚC	Ø (MM)	CHIỀU DÀI (MM)	SỐ LƯỢNG 1CK	SỐ LƯỢNG TB	TỔNG CHIỀU DÀI (M)	TRỌNG LƯỢNG (KG)
LT1	L=29M	(02 CK)	1	29670	ø12	29670	4	8	237.4	210.79
			2	140; 160 90 210	ø6	600	146	292	175.2	38.89
LT2	L=3.8M	(02 CK)	1	3750	ø12	3750	4	8	30.0	26.64
			2	140; 160 90 210	ø6	600	20	40	24.0	5.33
LT3	L=2.8M	(01 CK)	1	2750	ø12	2750	4	4	11.0	9.77
			2	140; 160 90 210	ø6	600	15	15	9.0	2.00
TG1	L=2.5M	(08 CK)	1	50 2450 50	ø8	2550	4	32	81.6	32.20
			2	50 115 50	ø6	215	26	208	44.7	9.92
ÔV	L=2.9M	(09 CK)	1	50 2450 50	ø6	2550	3	27	68.9	15.29
			2	210 590 50	ø8	850	17	153	130.1	51.34
G.L.CAN 1	L=3.6M	(07 CK)	1	3550	ø12	3550	2	14	49.7	44.13
			2	50 160 50	ø6	260	19	133	34.6	7.68
L. TREO 1	L=3.6M	(07 CK)	1	3550	ø12	3550	2	14	49.7	44.13
			2	50 180 50	ø6	280	18	126	35.3	7.84
			3	50 660 50	ø8	760	2	14	10.6	4.18
L. TREO 2	L=2.3M	(02 CK)	1	2250	ø12	2250	2	4	9.0	7.99
			2	50 180 50	ø6	280	12	24	6.7	1.49
			3	50 660 50	ø8	760	2	4	3.0	1.18
GC1	L=2.5M	(10 CK)	1	50 2450 50	ø8	2550	2	20	51.0	20.13
			2	50 90 50	ø6	190	13	130	24.7	5.48
GC2	L=2.5M	(01 CK)	1	50 2450 50	ø8	2550	2	2	5.1	2.01
			2	50 90 50	ø6	190	13	13	2.5	0.55
GT1	L=6.8M	(07 CK)	1	50 6750 50	ø8	6850	4	28	191.8	75.69
			2	50 160 50	ø6	260	68	476	123.8	27.48
GT2	L=2.8M	(01 CK)	1	50 7050 50	ø8	7150	4	28	200.2	79.01
			2	50 160 50	ø6	260	72	504	131.0	29.08
GT3	L=3.13M	(01 CK)	1	50 3080 50	ø8	3180	4	4	12.7	5.01
			2	50 90 50	ø6	190	32	32	6.1	1.35
GT4	L=1.63M	(01 CK)	1	50 1580 50	ø8	1680	4	4	6.7	2.64
			2	50 90 50	ø6	190	18	18	3.4	0.75
TC1	L=4.35M	(07 CK)	1	250 4300	ø14	4550	4	20	91.0	109.98
			2	210; 160 160 210	ø6	740	20	100	74.0	16.43

BẢNG THÉP TỔNG THÉP LT-ÔV, G.L.CAN, L.TREO TẦNG 1

ĐƯỜNG KÍNH (MM)	ø6	ø8	ø12
CHIỀU DÀI (M)	689.77	692.13	386.77
TRỌNG LƯỢNG (KG)	153.13	273.39	343.45

BẢNG THÉP TỔNG THÉP TRỤ TƯỜNG

ĐƯỜNG KÍNH (MM)	ø6	ø14
CHIỀU DÀI (M)	74.01	91.04
TRỌNG LƯỢNG (KG)	16.43	109.98

PHÒNG KINH TẾ XÃ KÔNG BƠ LA
THẨM ĐỊNH
Theo văn bản Số.....
Ngày.....tháng.....năm 20.....
Ký tên:

CÔNG TY TNHH MTV TVTK & XD NHẬT KHÁNH AN
THẨM TRA
Theo văn bản số:...../TTr-NKA
Ngày..... tháng..... năm 20.....
Ký tên:.....

C.TY CP TƯ VẤN ĐẦU TƯ VÀ XÂY DỰNG TRỌNG TÍN GIA LAI ĐC: SỐ 246/18 PHÙ ĐỔNG - PHƯỜNG PLEIKU - TỈNH GIA LAI			CÔNG TRÌNH: TRƯỜNG TIỂU HỌC NGUYỄN ĐÌNH CHIỂU XÃ KÔNG BƠ LA ĐĐXD: XÃ KÔNG BƠ LA - TỈNH GIA LAI
GIÁM ĐỐC		KS. CAO NGỌC VINH	HẠNG MỤC: NHÀ HÀNH CHÍNH, QUẢN TRỊ, PHÒNG HỌC CHỨC NĂNG 2 TẦNG
CHỦ TRÌ			CHI TIẾT LANH TÔ, GIẰNG, LAM TẦNG 1
THIẾT KẾ		KS. NGUYỄN THẾ HUY	
THỂ HIỆN			TỈ LỆ: 1/100 — T.K.B.V.T.C — KC: 25/29
Q.L.K.T		KS. CAO NGỌC VINH	HT: 2025

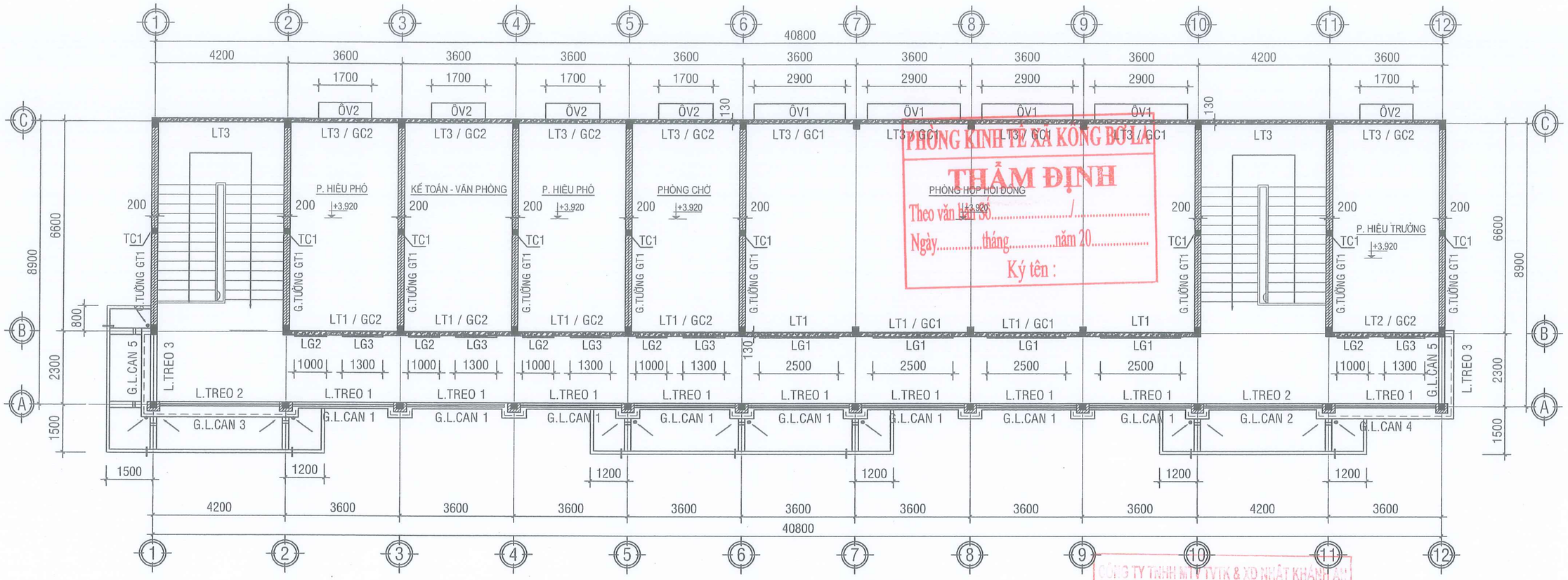

MẶT BẰNG LT-ÔV, G.TƯỜNG, LAM TẦNG 2 TL 1/100

PHÒNG KINH TẾ XÃ KÔNG BƠ LA
THẨM ĐỊNH
Theo văn bản số:...../.....
Ngày.....tháng.....năm 20.....
Ký tên :

CÔNG TY TNHH MTV TVTK & XD NHẬT KHANH AN
THẨM TRA
Theo văn bản số:...../TTr-NKA
Ngày..... tháng..... năm 20.....
Ký tên:.....

C.TY CP TƯ VẤN ĐẦU TƯ VÀ XÂY DỰNG TRỌNG TÍN GIA LAI ĐC: SỐ 246/18 PHÙ ĐỔNG - PHƯỜNG PLEIKU - TỈNH GIA LAI			CÔNG TRÌNH: TRƯỜNG TIỂU HỌC NGUYỄN ĐÌNH CHIỂU XÃ KÔNG BƠ LA ĐĐXD: XÃ KÔNG BƠ LA - TỈNH GIA LAI
GIÁM ĐỐC		KS. CAO NGỌC VINH	HẠNG MỤC: NHÀ HÀNH CHÍNH, QUẢN TRỊ, PHÒNG HỌC CHỨC NĂNG 2 TẦNG
CHỦ TRÌ THIẾT KẾ THỂ HIỆN		KS. NGUYỄN THẾ HUY	MẶT BẰNG LANH TÔ, GIẰNG TƯỜNG, LAM TẦNG 2 TỈ LỆ: 1/100 T.K.B.V.T.C
Q.L.K.T		KS. CAO NGỌC VINH	HT: 2025 KC: 26/29

BẢNG THỐNG KÊ CỐT THÉP LT-ÔV, G.L.CAN, L.TREO TẦNG 2

TÊN C.K			SỐ T.T	HÌNH DẠNG KÍCH THƯỚC	Ø (MM)	CHIỀU DÀI (MM)	SỐ LƯỢNG 1CK	SỐ LƯỢNG TB	TỔNG CHIỀU DÀI (M)	TRỌNG LƯỢNG (KG)
LT1	L=29M	(01 CK)	1	29670	ø12	29670	4	4	118.7	105.40
			2	140; 160 90 210	ø6	600	146	146	87.6	19.45
LT2	L=3.8M	(01 CK)	1	3750	ø12	3750	4	4	15.0	13.32
			2	140; 160 90 210	ø6	600	20	20	12.0	2.66
LT3	L=41M	(01 CK)	1	42030	ø12	42030	4	4	168.1	149.26
			2	140; 160 90 210	ø6	600	206	206	123.6	27.44
LG1	L=2.5M	(04 CK)	1	50 2450 50	ø8	2550	4	16	40.8	16.10
			2	50 115 50	ø6	215	26	104	22.4	4.97
LG2	L=1M	(05 CK)	1	50 950 50	ø8	1050	4	20	21.0	8.29
			2	50 115 50	ø6	215	12	60	12.9	2.86
LG3	L=1.3M	(05 CK)	1	50 1250 50	ø8	1350	4	20	27.0	10.66
			2	50 115 50	ø6	215	14	70	15.1	3.35
ÔV1	L=2.9M	(04 CK)	1	50 2450 50	ø6	2550	3	12	30.6	6.79
			2	210 590 50	ø8	850	17	68	57.8	22.81
ÔV2	L=1.7M	(05 CK)	1	50 1650 50	ø6	1750	3	15	26.3	5.84
			2	210 590 50	ø8	850	12	60	51.0	20.13
G.L.CAN 1	L=3.6M	(08 CK)	1	3550	ø12	3550	2	16	56.8	50.43
			2	50 160 50	ø6	260	19	152	39.5	8.77
G.L.CAN 2	L=4.2M	(01 CK)	1	4150	ø12	4150	2	2	8.3	7.37
			2	50 160 50	ø6	260	22	22	5.7	1.27
G.L.CAN 3	L=4.2M	(01 CK)	1	4150	ø12	4150	3	3	12.5	11.10
			2	50 460 50	ø6	560	22	22	12.3	2.73
G.L.CAN 4	L=3.6M	(01 CK)	1	3550	ø12	3550	3	3	10.7	9.50
			2	50 460 50	ø6	560	19	19	10.6	2.35
G.L.CAN 5	L=2.3M	(02 CK)	1	2250	ø12	2250	3	6	13.5	11.99
			2	50 460 50	ø6	560	12	24	13.4	2.97
L. TREO 1	L=3.6M	(09 CK)	1	3550	ø12	3550	2	18	63.9	56.74
			2	50 180 50	ø6	280	18	162	45.4	10.08
			3	50 660 50	ø8	760	2	18	13.7	5.41
L. TREO 2	L=4.2M	(02 CK)	1	4150	ø12	4150	2	4	16.6	14.74
			2	50 180 50	ø6	280	21	42	11.8	2.62
			3	50 660 50	ø8	760	2	4	3.0	1.18
L. TREO 3	L=2.3M	(02 CK)	1	2250	ø12	2250	2	4	9.0	7.99
			2	50 180 50	ø6	280	12	24	6.7	1.49
			3	50 660 50	ø8	760	2	4	3.0	1.18
GC1	L=2.5M	(06 CK)	1	50 2450 50	ø8	2550	2	12	30.6	12.08
			2	50 90 50	ø6	190	13	78	14.8	3.29
GC2	L=1.3M	(10 CK)	1	50 1250 50	ø8	1350	2	20	27.0	10.66
			2	50 90 50	ø6	190	7	70	13.3	2.95
GT1	L=6.8M	(09 CK)	1	50 6750 50	ø8	6850	4	36	246.6	97.32
			2	50 160 50	ø6	260	68	612	159.1	35.32
LAM THU HỒI			1	4500; 50 175 50	ø8	4500	3	6	27.0	10.66
			2		ø6	275	24	48	13.2	2.93
			3	3200	ø8	3200	2	4	12.8	5.05
			4	50 90 50	ø6	190	17	34	6.5	1.44
TC1	L=4.5M	(09 CK)	1	210; 250 4450	ø14	4700	4	36	169.2	204.49
			2	160 160 210	ø6	740	22	198	146.5	32.52

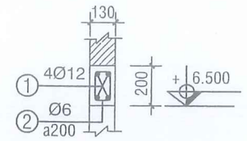

CHI TIẾT LANH TÔ

- LT1 : L=29M (01 CK)
- LT2 : L=3.8M (01 CK)
- LT3 : L=41M (01 CK)

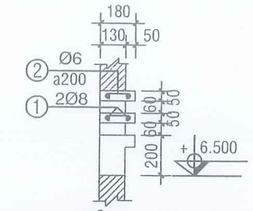

CHI TIẾT LAM GIÓ

- LG1 : L=2.5M (04 CK)
- LG2 : L=1M (05 CK)
- LG3 : L=1.3M (05 CK)

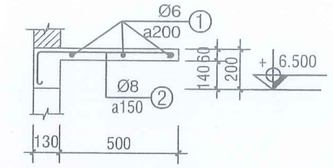

CHI TIẾT Ô VĂNG

- ÔV1 : L=2.9M (04 CK)
- ÔV2 : L=1.7M (05 CK)

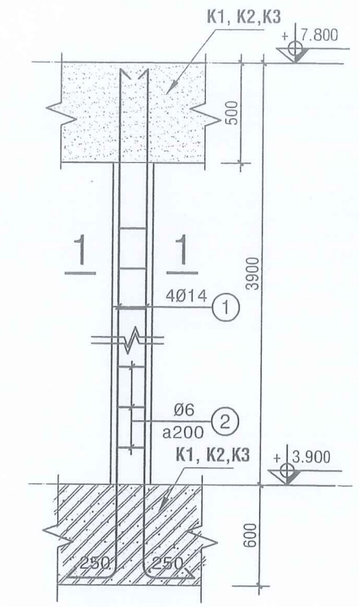

CỘT TC1

(09-CK)

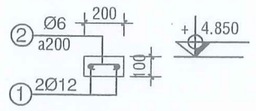

GIẰNG LAN CAN

- G.L.CAN 1 : L=3.6M (08 CK)
- G.L.CAN 2 : L=4.2M (01 CK)

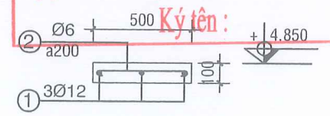

GIẰNG LAN CAN

- G.L.CAN 3 : L=4.2M (01 CK)
- G.L.CAN 4 : L=3.6M (01 CK)
- G.L.CAN 5 : L=2.3M (02 CK)

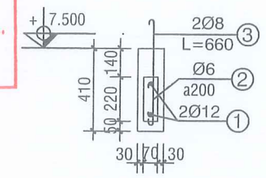

CHI TIẾT LAM TREO

- L. TREO 1 : L=3.6M (09 CK)
- L. TREO 2 : L=4.2M (02 CK)
- L. TREO 3 : L=2.3M (02 CK)

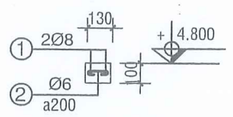

CHI TIẾT G. CỬA

- GC1 : L=2.5M (06 CK)
- GC2 : L=1.3M (10 CK)

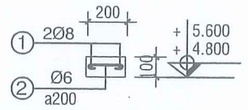

CHI TIẾT G. TƯỜNG

- GT1 : L=7.1M (09 CK)

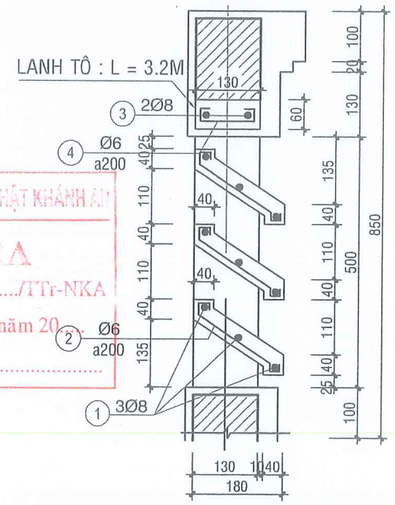

CHI TIẾT LAM THU HỒI (02 CK)

- LAM : L = 0.5+1.5+2.5 =4.5M (02 CK)
- LANH TÔ : L = 3.2M (02 CK)

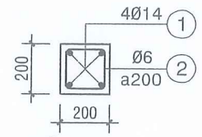

CẮT 1-1

BẢNG THÉP TỔNG THÉP LT-ÔV, G.L.CAN, L.TREO TẦNG 2

ĐƯỜNG KÍNH (MM)	ø6	ø8	ø12
CHIỀU DÀI (M)	682.75	560.84	493.06
TRỌNG LƯỢNG (KG)	151.57	221.53	437.84

BẢNG THÉP TỔNG THÉP TRỤ TƯỜNG

ĐƯỜNG KÍNH (MM)	ø6	ø14
CHIỀU DÀI (M)	146.49	169.28
TRỌNG LƯỢNG (KG)	32.52	204.49

PHÒNG KINH TẾ XÃ KÔNG BƠ LA
THẨM ĐỊNH
Theo văn bản Số...../.....
Ngày.....tháng.....năm 20.....
Ký tên :

CÔNG TY TVTK & XD NHẬT KHÁNH AN
THẨM TRA
Theo văn bản số:...../TTr-NKA
Ngày..... tháng..... năm 20.....
Ký tên:.....

C.TY CP TƯ VẤN ĐẦU TƯ VÀ XÂY DỰNG TRỌNG TÍN GIA LAI ĐC: SỐ 246/18 PHÙ ĐỔNG - PHƯỜNG PLEIKU - TỈNH GIA LAI			CÔNG TRÌNH: TRƯỜNG TIỂU HỌC NGUYỄN ĐÌNH CHIỂU XÃ KÔNG BƠ LA ĐĐXD: XÃ KÔNG BƠ LA - TỈNH GIA LAI
GIÁM ĐỐC		KS. CAO NGỌC VINH	HẠNG MỤC: NHÀ HÀNH CHÍNH, QUẢN TRỊ, PHÒNG HỌC CHỨC NĂNG 2 TẦNG
CHỦ TRÌ			CHI TIẾT LANH TÔ, GIẰNG, LAM TẦNG 2
THIẾT KẾ		KS. NGUYỄN THẾ HUY	
THỂ HIỆN			TỈ LỆ: 1/100 — T.K.B.V.T.C — KC: 27/29
Q.L.K.T		KS. CAO NGỌC VINH	HT: 2025

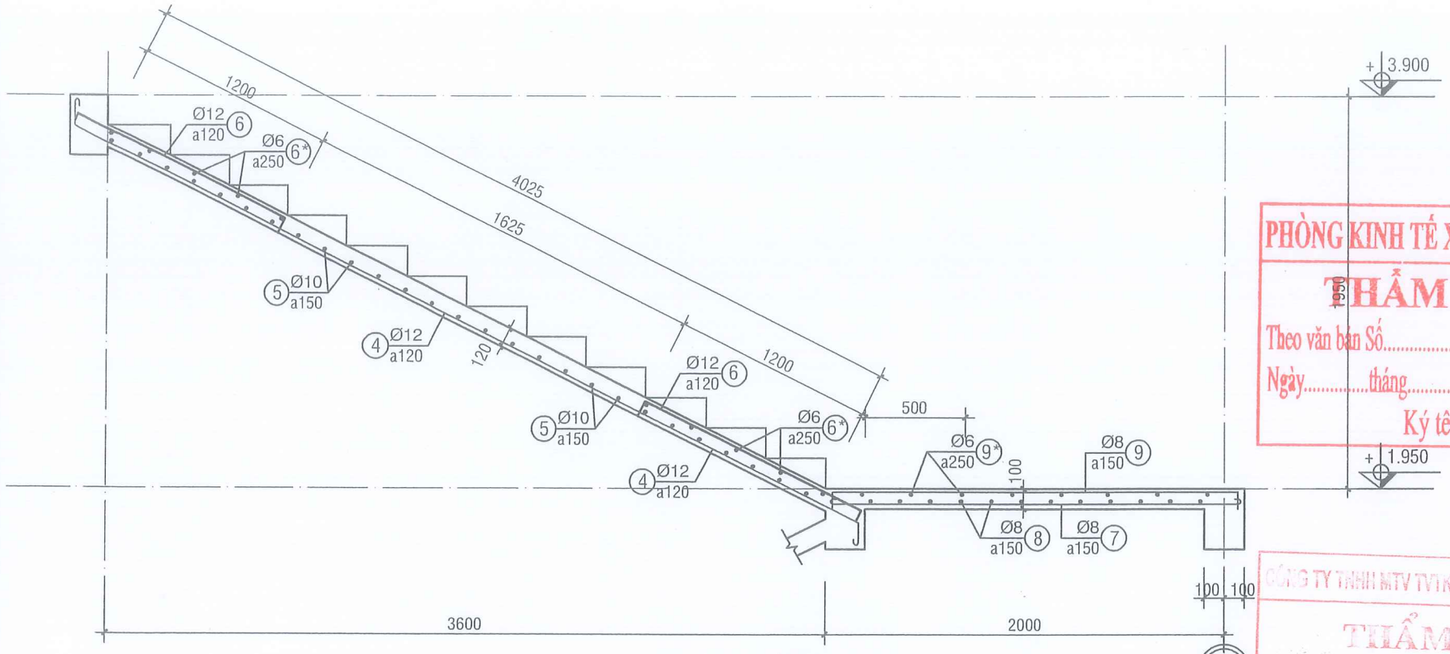

MẶT CẮT B-B

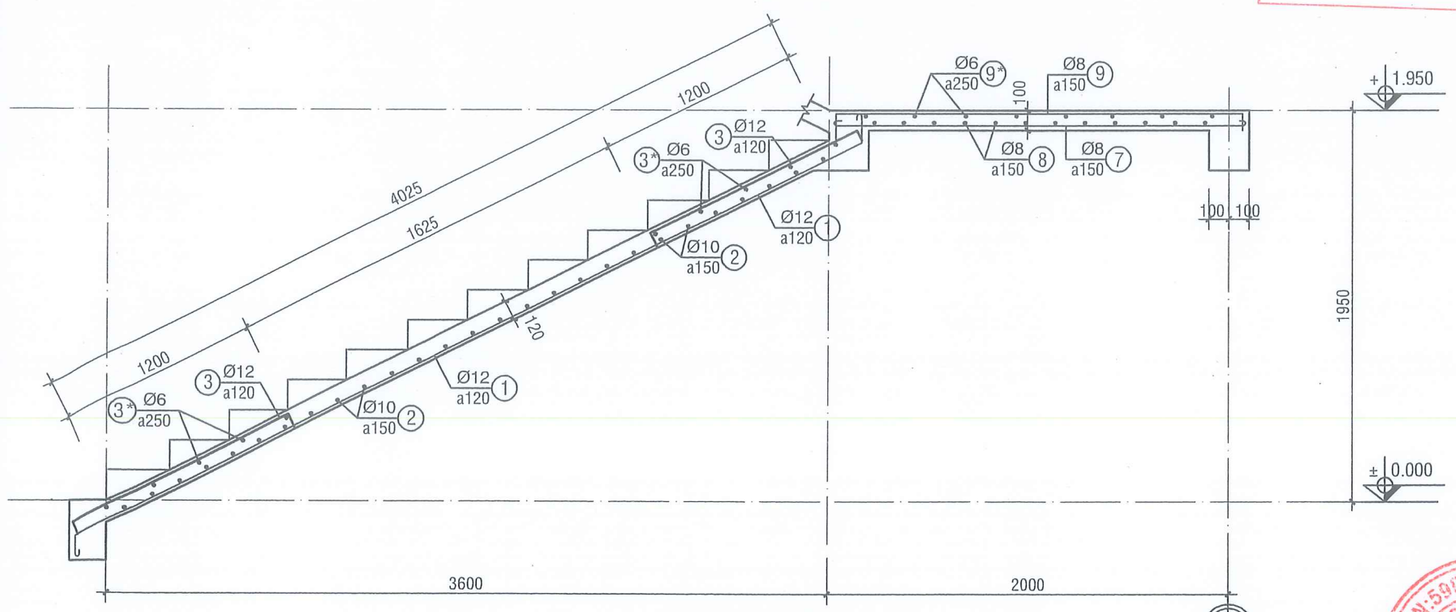

MẶT CẮT A-A

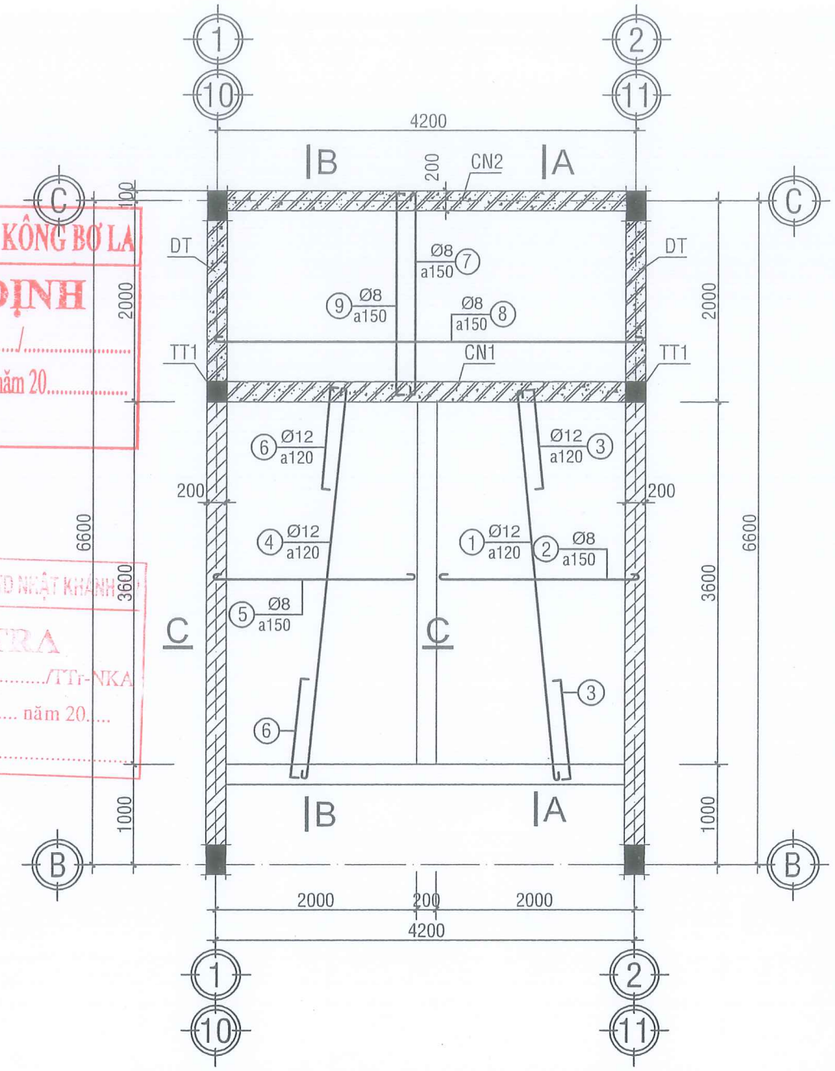

MẶT BẰNG THÉP CẦU THANG

(02 CK)

PHÒNG KINH TẾ XÃ KÔNG BƠ LA
THẨM ĐỊNH
Theo văn bản Số...../.....
Ngày.....tháng.....năm 20.....
Ký tên :

CÔNG TY TNHH MTV TVTK & XD NHẬT KHÁNH
THẨM TRA
Theo văn bản số:...../TTr-NKA
Ngày..... tháng..... năm 20.....
Ký tên:.....

C.TY CP TƯ VẤN ĐẦU TƯ VÀ XÂY DỰNG TRỌNG TÍN GIA LAI ĐC: SỐ 246/18 PHÙ ĐỔNG - PHƯỜNG PLEIKU - TỈNH GIA LAI			CÔNG TRÌNH: TRƯỜNG TIỂU HỌC NGUYỄN ĐÌNH CHIỂU XÃ KÔNG BƠ LA ĐĐXD: XÃ KÔNG BƠ LA - TỈNH GIA LAI
GIÁM ĐỐC		KS. CAO NGỌC VINH	HẠNG MỤC: NHÀ HÀNH CHÍNH, QUẢN TRỊ, PHÒNG HỌC CHỨC NĂNG 2 TẦNG
CHỦ TRÌ			CHI TIẾT THÉP CẦU THANG
THIẾT KẾ		KS. NGUYỄN THẾ HUY	
THỂ HIỆN			TỈ LỆ: 1/100 — T.K.B.V.T.C — KC: 28/29
Q.L.K.T		KS. CAO NGỌC VINH	HT: 2025

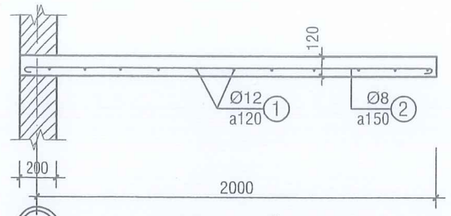

10

MẶT CẮT C-C

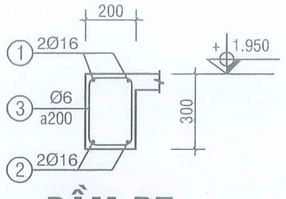

DẦM DT

* L=2.1M (02 CK)

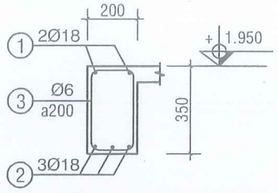

CHI TIẾT DẦM CN2

* L=4.4M (01 CK)

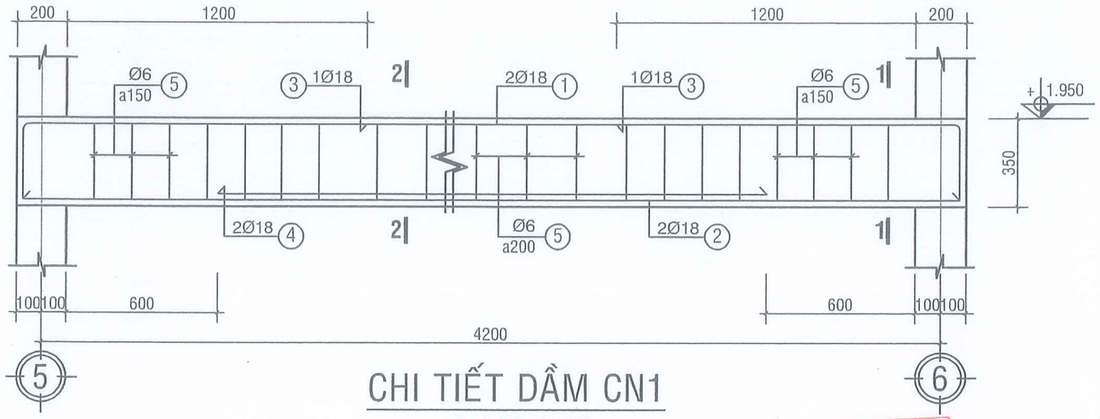

CHI TIẾT DẦM CN1

* L=4.4M (01 CK)

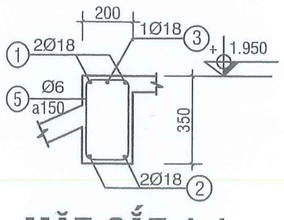

MẶT CẮT 1-1

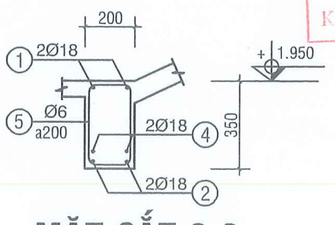

MẶT CẮT 2-2

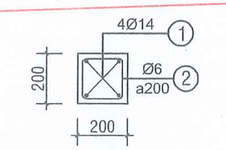

MẶT CẮT 3-3

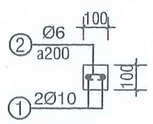

G. TAY VỊN

* L=10.2M (01 CK)

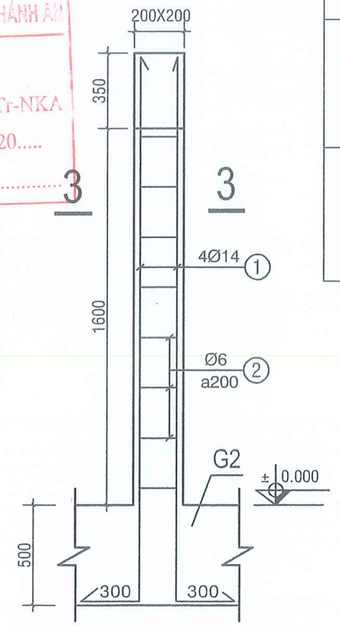

CHI TIẾT TRỤ THANG TT1

* L=2.45M (02 CK)

BẢNG THỐNG KÊ CỐT THÉP CẦU THANG (01 CK)

TÊN CK		SỐ TT	HÌNH DẠNG KÍCH THƯỚC	Ø (mm)	CHIỀU DÀI (mm)	SỐ LƯỢNG 1CK	SỐ LƯỢNG T.BỘ	TỔNG CD DÀI (mm)	TRỌNG LƯỢNG (Kg)
BẢN THANG		1	250 ∪ 4350 ∩ 250	ø12	4850	18	18	87.3	77.52
		2	50 ⊂ 2050 ⊃ 50	ø8	2150	28	28	60.2	23.76
		3	105 ⊓ 1350 ⊓ 105	ø12	1560	36	36	56.2	49.90
		3*	50 ⊂ 2050 ⊃ 50	ø6	2150	12	12	25.8	5.73
		4	250 ∪ 4350 ∩ 250	ø12	4850	18	18	87.3	77.52
		5	50 ⊂ 2050 ⊃ 50	ø8	2150	28	28	60.2	23.76
		6	105 ⊓ 1350 ⊓ 105	ø12	1560	36	36	56.2	49.90
		6*	50 ⊂ 2050 ⊃ 50	ø6	2150	12	12	25.8	5.73
		7	50 ⊂ 2050 ⊃ 50	ø8	2150	27	27	58.1	22.93
		8	50 ⊂ 4350 ⊃ 50	ø8	4450	12	12	53.4	21.07
		9	85 ⊓ 2050 ⊓ 85	ø8	2220	27	27	59.9	23.64
		9*	50 ⊂ 4350 ⊃ 50	ø6	4450	9	9	40.1	8.90
DẦM CN1	L=4.4M (01.CK)	1	300 ⊓ 4350 ⊓ 300	ø18	4950	2	2	9.9	19.78
		2	4350	ø18	4350	2	2	8.7	17.38
		3	300 ⊓ 1350	ø18	1650	2	2	3.3	6.59
		4	2800	ø18	2800	2	2	5.6	11.19
		5	160 ⊓ 360 ⊓ 210 (310)	ø6	1040	26	26	27.0	5.99
DẦM CN2	L=4.4M (01.CK)	1	300 ⊓ 4350 ⊓ 300	ø18	4950	2	2	9.9	19.78
		2	4350	ø18	4350	3	3	13.1	26.17
		3	160 ⊓ 360 ⊓ 210 (310)	ø6	1040	21	21	21.8	4.84
DẦM DT	L=2.1M (02.CK)	1	250 ⊓ 2050 ⊓ 250	ø16	2550	2	4	10.2	16.10
		2	2050	ø16	2050	2	4	8.2	12.94
		3	260 ⊓ 210 ⊓ 310 (160)	ø6	940	12	24	22.6	5.02
TRỤ THANG TT1	L=2.45M (02.CK)	1	300 ⊓ 2400	ø14	2700	4	8	21.6	26.11
		2	160 ⊓ 210 ⊓ 210 (160)	ø6	740	11	22	16.3	3.62
G. TAY VỊN	L=10.2M (01.CK)	1	10150	ø10	10150	2	2	20.3	12.52
		2	50 ⊂ 60 ⊃ 50	ø6	160	45	45	7.2	1.60

BẢNG THỐNG KÊ TỔNG THÉP CẦU THANG (TÍNH 01 CK)

ĐƯỜNG KÍNH (MM)	ø6	ø8	ø10	ø12	ø14	ø16	ø18
CHIỀU DÀI (M)	186.62	291.54	20.29	286.98	21.61	18.40	50.50
TRỌNG LƯỢNG (KG)	41.43	115.16	12.52	254.84	26.11	29.04	100.89

PHÒNG KINH TẾ XÃ KÔNG BƠ LA
THẨM ĐỊNH
Theo văn bản Số: ...../
Ngày..... tháng..... năm 20.....
Ký tên :

CÔNG TY TNHH MTV TVTK & XD NHẬT KHÁNH AN
THẨM TRA
Theo văn bản số:...../TTr-NKA
Ngày..... tháng..... năm 20.....
Ký tên:.....

C.TY CP TƯ VẤN ĐẦU TƯ VÀ XÂY DỰNG TRỌNG TÍN GIA LAI ĐC: SỐ 246/18 PHÙ ĐỔNG - PHƯỜNG PLEIKU - TỈNH GIA LAI			CÔNG TRÌNH: TRƯỜNG TIỂU HỌC NGUYỄN ĐÌNH CHIỂU XÃ KÔNG BƠ LA ĐĐXD: XÃ KÔNG BƠ LA - TỈNH GIA LAI
GIÁM ĐỐC		KS. CAO NGỌC VINH	HẠNG MỤC: NHÀ HÀNH CHÍNH, QUẢN TRỊ, PHÒNG HỌC CHỨC NĂNG 2 TẦNG
CHỦ TRÌ			CHI TIẾT THÉP CẦU THANG
THIẾT KẾ		KS. NGUYỄN THẾ HUY	
THỂ HIỆN			TỈ LỆ: 1/100 — T.K.B.V.T.C — KC: 29/29
Q.L.K.T		KS. CAO NGỌC VINH	HT: 2025

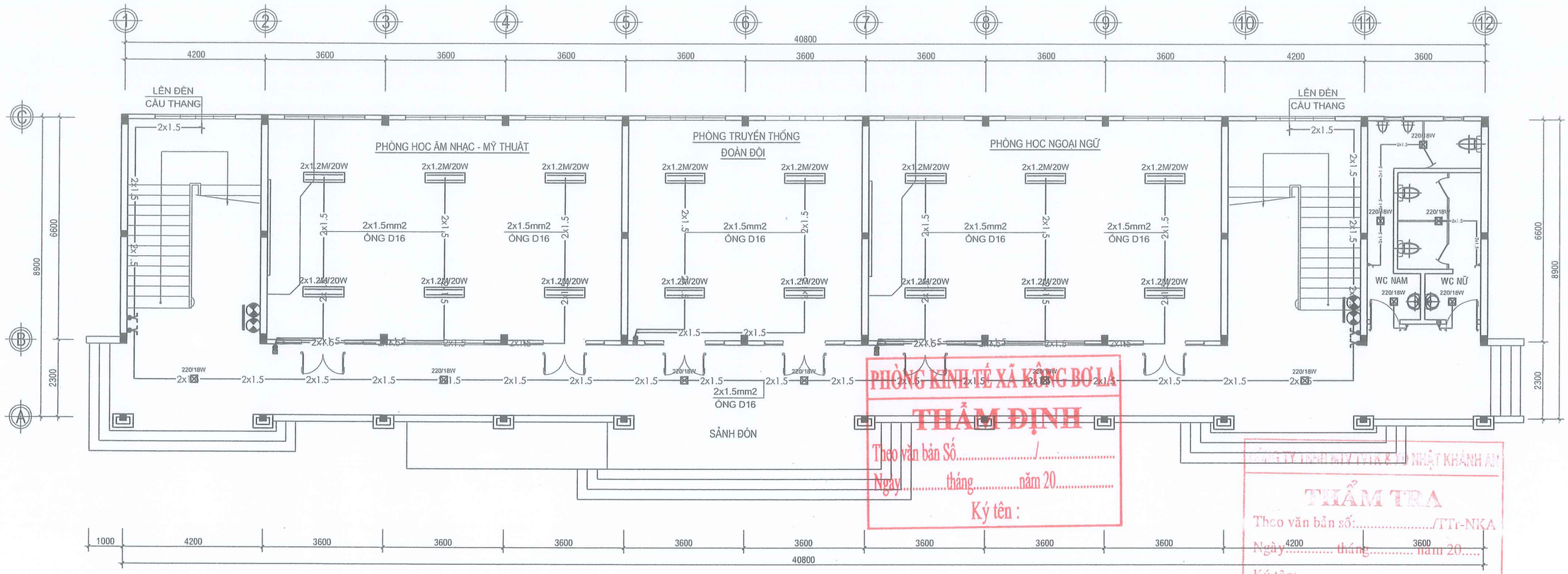

PHÒNG KINH TẾ XÃ KÔNG BƠ LA
THẨM ĐỊNH
Theo văn bản Số...../.....
Ngày.....tháng.....năm 20.....
Ký tên :

CÔNG TY TNHH MTV TVĐT XD NHẬT KHÁNH AN
THẨM TRA
Theo văn bản số:...../TTr-NKA
Ngày.....tháng.....năm 20.....
Ký tên:.....

MẶT BẰNG CHIẾU SÁNG TẦNG 1

CHÚ THÍCH VẬT TƯ ĐIỆN	
KÝ HIỆU	TÊN VẬT TƯ - QUY CÁCH
2x1.2M/20W	ĐÈN TUBE LED LOẠI ĐÔI 2x1.2M/20W
220/18W	ĐÈN LED ỐP TRẦN. KT: 220x220/18W
	CÔNG TẮC 1 CHIỀU: ĐƠN - ĐÔI - BA
	CÔNG TẮC ĐẢO CHIỀU
	Ổ CẮM LOẠI ĐÔI - 3 CỰC
	Ổ CẮM LOẠI ĐƠN - 2 CỰC
	QUẠT TREO TƯỜNG - LOẠI DÂY GIẬT
	QUẠT ĐẢO TRẦN - HỘP SỐ (DIMMER)
	HỘP ĐẤU - PHÂN DÂY
	BÌNH CHỮA CHÁY BẰNG BỘT MFZL8
	NỘI QUY VÀ TIÊU LỆNH PCCC

GHI CHÚ:

- DÂY DÙNG CHO ĐÈN: CV 2CV 1.5mm^2.
- DÂY DÙNG CHO QUẠT: 2CV 1.5mm^2.
- DÂY DÙNG CHO Ổ CẮM: 2CV2.5mm^2+E2.5mm^2.
- BẢNG ĐIỆN ĐẶT CÁCH NỀN HOÀN THIỆN 1.5 MÉT.

*** ĐỐI VỚI CÁC ĐOẠN DÂY ĐI ÂM SÀN: SỬ DỤNG ỐNG NHỰA LUÔN DÂY LOẠI CỨNG.

*** ĐỐI VỚI CÁC ĐOẠN DÂY ĐI ÂM TƯỜNG: SỬ DỤNG ỐNG NHỰA LUÔN DÂY LOẠI ĐÀN HỒI.

- CÁC MỐI NỐI PHẢI ĐẢM BẢO KỸ THUẬT, CHỈ ĐƯỢC THỰC HIỆN TẠI HỘP ĐẤU - PHÂN DÂY.
- KHI THI CÔNG XEM ĐỒNG THỜI CÁC BẢN VẼ KIẾN TRÚC, BỐ TRÍ NỘI THẤT, KẾT CẤU... ĐỂ CÓ SỰ ĐIỀU CHỈNH KHI CẦN THIẾT.

C.TY CP TƯ VẤN ĐẦU TƯ VÀ XÂY DỰNG TRỌNG TÍN GIA LAI ĐC: SỐ 246/18 PHÙ ĐỔNG - PHƯỜNG PLEIKU - TỈNH GIA LAI			CÔNG TRÌNH: TRƯỜNG TIỂU HỌC NGUYỄN ĐÌNH CHIỂU XÃ KÔNG BƠ LA ĐĐXD: XÃ KÔNG BƠ LA - TỈNH GIA LAI
GIÁM ĐỐC		KS. CAO NGỌC VINH	HẠNG MỤC: NHÀ HÀNH CHÍNH, QUẢN TRỊ, PHÒNG CHỨC NĂNG 2 TẦNG
CHỦ TRÌ THIẾT KẾ THỂ HIỆN		KS. TRẦN MẠNH HÙNG	MẶT BẰNG CHIẾU SÁNG TẦNG 1
			TỈ LỆ: 1/100 — T.K.B.V.T.C — Đ: 01/10
Q.L.K.T		KS. CAO NGỌC VINH	HT: 2025

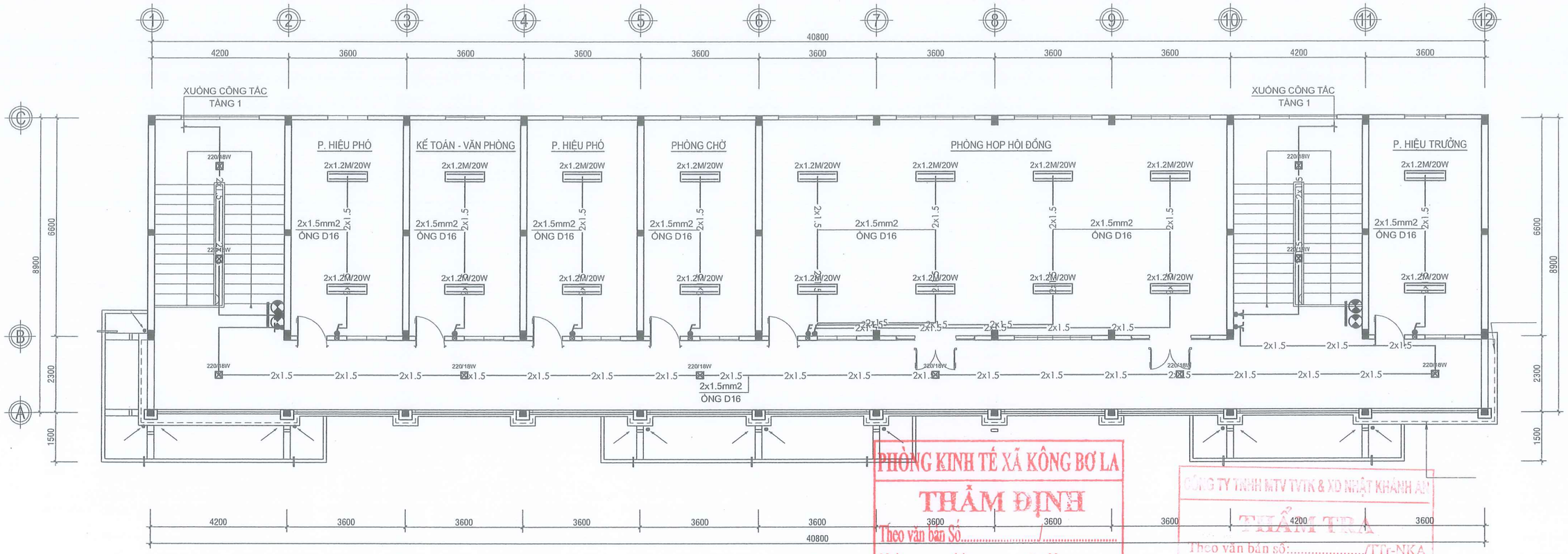

PHÒNG KINH TẾ XÃ KÔNG BƠ LA
THẨM ĐỊNH
Theo văn bản Số...../.....
Ngày.....tháng.....năm 20.....
Ký tên :

CÔNG TY TNHH MTV TVTK & XD NHẬT KHÁNH AN
THẨM TRA
Theo văn bản số:...../TTr-NKA
Ngày..... tháng..... năm 20.....
Ký tên:.....

MẶT BẰNG CHIẾU SÁNG TẦNG 2

CHÚ THÍCH VẬT TƯ ĐIỆN	
KÝ HIỆU	TÊN VẬT TƯ - QUY CÁCH
2x1.2M/20W	ĐÈN TUBE LED LOẠI ĐÔI 2x1.2M/20W
220/18W	ĐÈN LED ỐP TRÀN. KT: 220x220/18W
	CÔNG TẮC 1 CHIỀU: ĐƠN - ĐÔI - BA
	CÔNG TẮC ĐÃO CHIỀU
	Ổ CẮM LOẠI ĐÔI - 3 CỰC
	Ổ CẮM LOẠI ĐƠN - 2 CỰC
	QUẠT TREO TƯỜNG - LOẠI DÂY GIẬT
	QUẠT ĐÃO TRÀN - HỘP SỐ (DIMMER)
	HỘP ĐẤU - PHÂN DÂY
	BÌNH CHỮA CHÁY BẰNG BỘT MFZL8
	NỘI QUY VÀ TIÊU LỆNH PCCC

GHI CHÚ:

- DÂY DÙNG CHO ĐÈN: CV 2CV 1.5mm^2.
- DÂY DÙNG CHO QUẠT: 2CV 1.5mm^2.
- DÂY DÙNG CHO Ổ CẮM: 2CV2.5mm^2+E2.5mm^2.
- BẢNG ĐIỆN ĐẶT CÁCH NỀN HOÀN THIỆN 1.5 MÉT.

*** ĐỐI VỚI CÁC ĐOẠN DÂY ĐI ÂM SÀN: SỬ DỤNG ỐNG NHỰA LUỒN DÂY LOẠI CỨNG.

*** ĐỐI VỚI CÁC ĐOẠN DÂY ĐI ÂM TƯỜNG: SỬ DỤNG ỐNG NHỰA LUỒN DÂY LOẠI ĐÀN HỒI.

- CÁC MỐI NỐI PHẢI ĐẢM BẢO KỸ THUẬT, CHỈ ĐƯỢC THỰC HIỆN TẠI HỘP ĐẤU - PHÂN DÂY.
- KHI THI CÔNG XEM ĐỒNG THỜI CÁC BẢN VẼ KIẾN TRÚC, BỐ TRÍ NỘI THẤT, KẾT CẤU... ĐỂ CÓ SỰ ĐIỀU CHỈNH KHI CẦN THIẾT.

C.TY CP TƯ VẤN ĐẦU TƯ VÀ XÂY DỰNG TRỌNG TÍN GIA LAI ĐC: SỐ 246/18 PHÙ ĐỔNG - PHƯỜNG PLEIKU - TỈNH GIA LAI			CÔNG TRÌNH: TRƯỜNG TIỂU HỌC NGUYỄN ĐÌNH CHIỂU XÃ KÔNG BƠ LA ĐĐXD: XÃ KÔNG BƠ LA - TỈNH GIA LAI
GIÁM ĐỐC		KS. CAO NGỌC VINH	HẠNG MỤC: NHÀ HÀNH CHÍNH, QUẢN TRỊ, PHÒNG CHỨC NĂNG 2 TẦNG
CHỦ TRÌ			MẶT BẰNG CHIẾU SÁNG TẦNG 2
THIẾT KẾ		KS. TRẦN MẠNH HÙNG	
THỂ HIỆN			TỈ LỆ: 1/100 — T.K.B.V.T.C — Đ: 02/10
Q.L.K.T		KS. CAO NGỌC VINH	HT: 2025

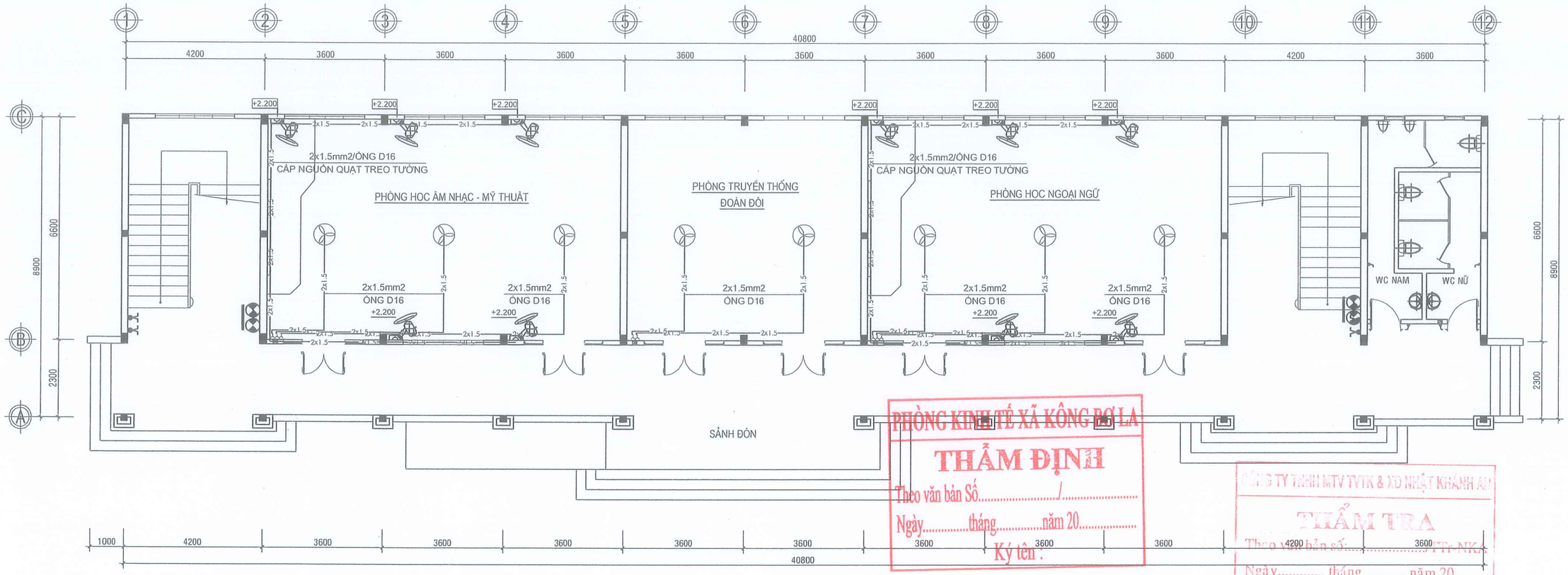

PHÒNG KINH TẾ XÃ KÔNG BƠ LA
THẨM ĐỊNH
Theo văn bản Số...../.....
Ngày.....tháng.....năm 20.....
Ký tên:

CÔNG TY TNHH MTV TVTK & XD NHẬT KHÁNH AN
THẨM TRA
Theo văn bản số:...../TT-NKA
Ngày..... tháng..... năm 20.....
Ký tên:.....

MẶT BẰNG BỐ TRÍ QUẠT TẦNG 1

CHÚ THÍCH VẬT TƯ ĐIỆN	
KÝ HIỆU	TÊN VẬT TƯ - QUY CÁCH
2x1.2M/20W	ĐÈN TUBE LED LOẠI ĐÔI 2x1.2M/20W
220/18W	ĐÈN LED ỐP TRÀN. KT: 220x220/18W
	CÔNG TẮC 1 CHIỀU: ĐƠN - ĐÔI - BA
	CÔNG TẮC ĐẢO CHIỀU
	Ổ CẮM LOẠI ĐÔI - 3 CỰC
	Ổ CẮM LOẠI ĐƠN - 2 CỰC
	QUẠT TREO TƯỜNG - LOẠI DÂY GIẬT
	QUẠT ĐẢO TRẦN - HỘP SỐ (DIMMER)
	HỘP ĐẤU - PHÂN DÂY
	BÌNH CHỮA CHÁY BẰNG BỘT MFZL8
	NỘI QUY VÀ TIÊU LỆNH PCCC

GHI CHÚ:

- DÂY DÙNG CHO ĐÈN: CV 2CV 1.5mm^2.
- DÂY DÙNG CHO QUẠT: 2CV 1.5mm^2.
- DÂY DÙNG CHO Ổ CẮM: 2CV2.5mm^2+E2.5mm^2.
- BẢNG ĐIỆN ĐẶT CÁCH NỀN HOÀN THIỆN 1.5 MÉT.

*** ĐỐI VỚI CÁC ĐOẠN DÂY ĐI ÂM SÀN: SỬ DỤNG ỐNG NHỰA LUỒN DÂY LOẠI CỨNG.

*** ĐỐI VỚI CÁC ĐOẠN DÂY ĐI ÂM TƯỜNG: SỬ DỤNG ỐNG NHỰA LUỒN DÂY LOẠI ĐÀN HỒI.

- CÁC MỐI NỐI PHẢI ĐẢM BẢO KỸ THUẬT, CHỈ ĐƯỢC THỰC HIỆN TẠI HỘP ĐẤU - PHÂN DÂY.
- KHI THI CÔNG XEM ĐỒNG THỜI CÁC BẢN VẼ KIẾN TRÚC, BỐ TRÍ NỘI THẤT, KẾT CẤU... ĐỂ CÓ SỰ ĐIỀU CHỈNH KHI CẦN THIẾT.

C.TY CP TƯ VẤN ĐẦU TƯ VÀ XÂY DỰNG TRỌNG TÍN GIA LAI ĐC: SỐ 246/18 PHÙ ĐỔNG - PHƯỜNG PLEIKU - TỈNH GIA LAI			CÔNG TRÌNH: TRƯỜNG TIỂU HỌC NGUYỄN ĐÌNH CHIỂU XÃ KÔNG BƠ LA ĐĐXD: XÃ KÔNG BƠ LA - TỈNH GIA LAI
GIÁM ĐỐC		KS. CAO NGỌC VINH	HẠNG MỤC: NHÀ HÀNH CHÍNH, QUẢN TRỊ, PHÒNG CHỨC NĂNG 2 TẦNG
CHỦ TRÌ THIẾT KẾ THỂ HIỆN		KS. TRẦN MẠNH HÙNG	MẶT BẰNG BỐ TRÍ QUẠT TẦNG 1 TỈ LỆ: 1/100 T.K.B.V.T.C
Q.L.K.T		KS. CAO NGỌC VINH	HT: 2025 Đ: 03/10

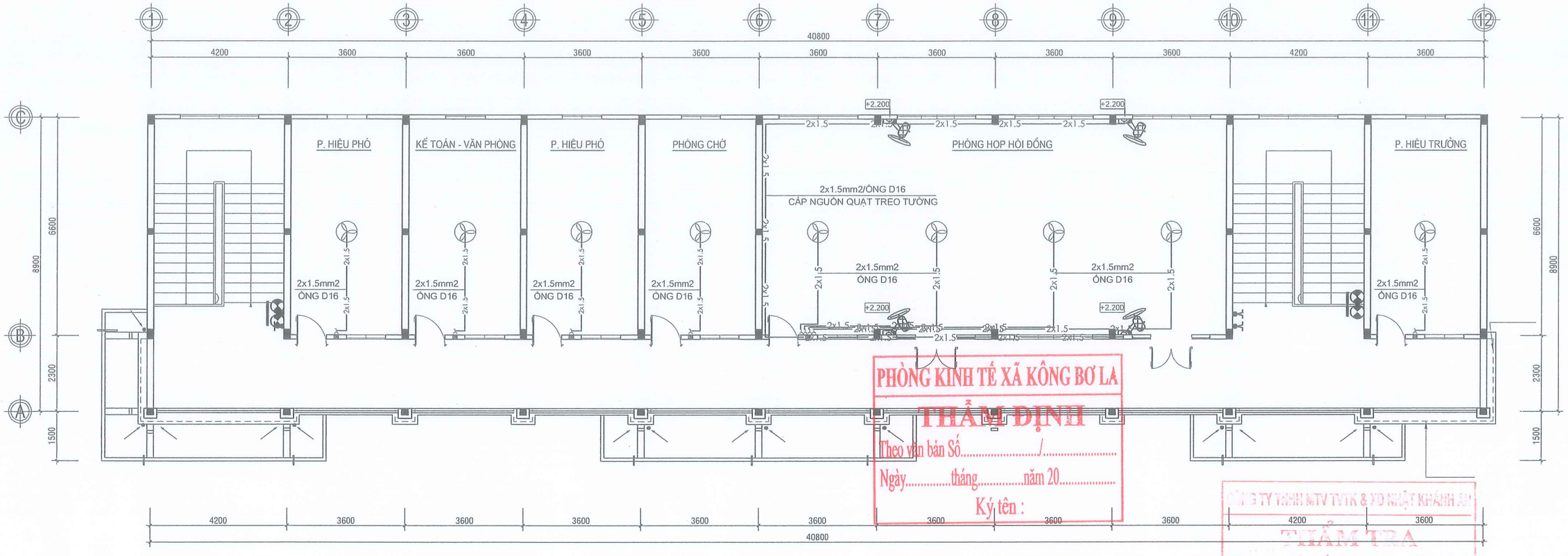

PHÒNG KINH TẾ XÃ KÔNG BƠ LA
THẨM ĐỊNH
Theo văn bản Số...../.....
Ngày.....tháng.....năm 20.....
Ký tên :

CÔNG TY TNHH MTV TVTK & XD NHẬT KHÁNH AN
THẨM TRA
Theo văn bản số:...../TTr-NKA
Ngày..... tháng..... năm 20.....
Ký tên:.....

MẶT BẰNG BỐ TRÍ QUẠT TẦNG 2

CHÚ THÍCH VẬT TƯ ĐIỆN	
KÝ HIỆU	TÊN VẬT TƯ - QUY CÁCH
2x1.2M/20W	ĐÈN TUBE LED LOẠI ĐÔI 2x1.2M/20W
220/18W	ĐÈN LED ỐP TRÀN. KT: 220x220/18W
	CÔNG TẮC 1 CHIỀU: ĐƠN - ĐÔI - BA
	CÔNG TẮC ĐẢO CHIỀU
	Ổ CẮM LOẠI ĐÔI - 3 CỰC
	Ổ CẮM LOẠI ĐƠN - 2 CỰC
	QUẠT TREO TƯỜNG - LOẠI DÂY GIẬT
	QUẠT ĐẢO TRÀN - HỘP SỐ (DIMMER)
	HỘP ĐẤU - PHÂN DÂY
	BÌNH CHỮA CHÁY BẰNG BỘT MFZL8
	NỘI QUY VÀ TIÊU LỆNH PCCC

GHI CHÚ:

- DÂY DÙNG CHO ĐÈN: CV 2CV 1.5mm^2.
- DÂY DÙNG CHO QUẠT: 2CV 1.5mm^2.
- DÂY DÙNG CHO Ổ CẮM: 2CV2.5mm^2+E2.5mm^2.
- BẢNG ĐIỆN ĐẶT CÁCH NỀN HOÀN THIỆN 1.5 MÉT.

*** ĐỐI VỚI CÁC ĐOẠN DÂY ĐI ÂM SÀN: SỬ DỤNG ỐNG NHỰA LUỒN DÂY LOẠI CỨNG.

*** ĐỐI VỚI CÁC ĐOẠN DÂY ĐI ÂM TƯỜNG: SỬ DỤNG ỐNG NHỰA LUỒN DÂY LOẠI ĐÀN HỒI.

- CÁC MỐI NỐI PHẢI ĐẢM BẢO KỸ THUẬT, CHỈ ĐƯỢC THỰC HIỆN TẠI HỘP ĐẤU - PHÂN DÂY.
- KHI THI CÔNG XEM ĐỒNG THỜI CÁC BẢN VẼ KIẾN TRÚC, BỐ TRÍ NỘI THẤT, KẾT CẤU... ĐỂ CÓ SỰ ĐIỀU CHỈNH KHI CẦN THIẾT.

C.TY CP TƯ VẤN ĐẦU TƯ VÀ XÂY DỰNG TRỌNG TÍN GIA LAI ĐC: SỐ 246/18 PHÙ ĐỔNG - PHƯỜNG PLEIKU - TỈNH GIA LAI			CÔNG TRÌNH: TRƯỜNG TIỂU HỌC NGUYỄN ĐÌNH CHIỂU XÃ KÔNG BƠ LA ĐĐXD: XÃ KÔNG BƠ LA - TỈNH GIA LAI
GIÁM ĐỐC		KS. CAO NGỌC VINH	HẠNG MỤC: NHÀ HÀNH CHÍNH, QUẢN TRỊ, PHÒNG CHỨC NĂNG 2 TẦNG
CHỦ TRÌ THIẾT KẾ THỂ HIỆN		KS. TRẦN MẠNH HÙNG	MẶT BẰNG BỐ TRÍ QUẠT TẦNG 2
			TỈ LỆ: 1/100 — T.K.B.V.T.C — Đ: 04/10
Q.L.K.T		KS. CAO NGỌC VINH	HT: 2025

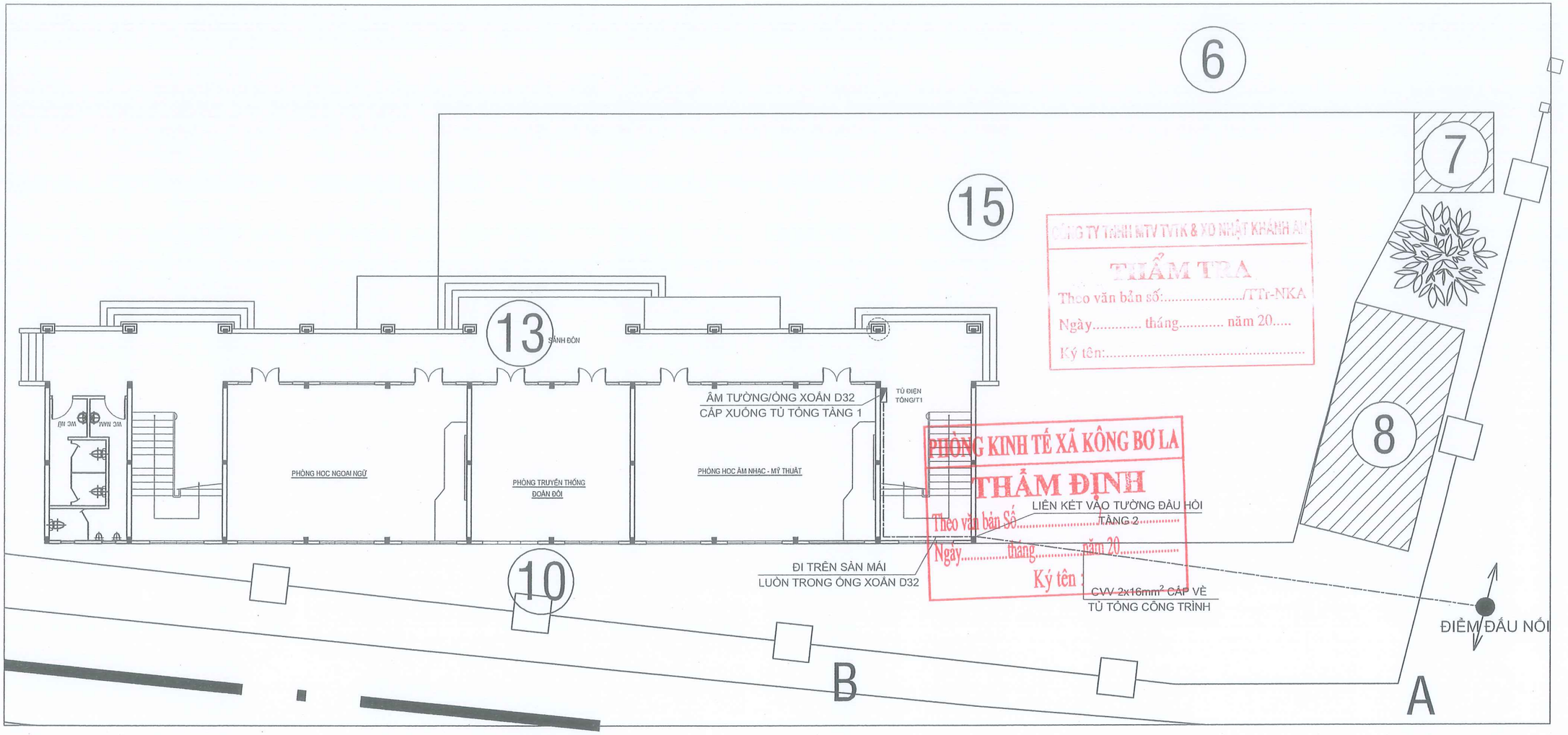

CÔNG TY TNHH MTV TVTK & XD NHẬT KHÁNH AN
THẨM TRA
Theo văn bản số:...../TTr-NKA
Ngày..... tháng..... năm 20.....
Ký tên:.....

PHÒNG KINH TẾ XÃ KÔNG BƠ LA
THẨM ĐỊNH
Theo văn bản Số.....
Ngày..... tháng..... năm 20.....
Ký tên:

MẶT BẰNG CẤP NGUỒN TỔNG

C.TY CP TƯ VẤN ĐẦU TƯ VÀ XÂY DỰNG TRỌNG TÍN GIA LAI ĐC: SỐ 246/18 PHÙ ĐỔNG - PHƯỜNG PLEIKU - TỈNH GIA LAI			CÔNG TRÌNH: TRƯỜNG TIỂU HỌC NGUYỄN ĐÌNH CHIỂU XÃ KÔNG BƠ LA ĐĐXD: XÃ KÔNG BƠ LA - TỈNH GIA LAI
GIÁM ĐỐC		KS. CAO NGỌC VINH	HẠNG MỤC: NHÀ HÀNH CHÍNH, QUẢN TRỊ, PHÒNG CHỨC NĂNG 2 TẦNG
CHỦ TRÌ			MẶT BẰNG CẤP NGUỒN TỔNG
THIẾT KẾ		KS. TRẦN MẠNH HÙNG	
THỂ HIỆN			TỈ LỆ: 1/100 — T.K.B.V.T.C — Đ: 05/10
Q.L.K.T		KS. CAO NGỌC VINH	HT: 2025

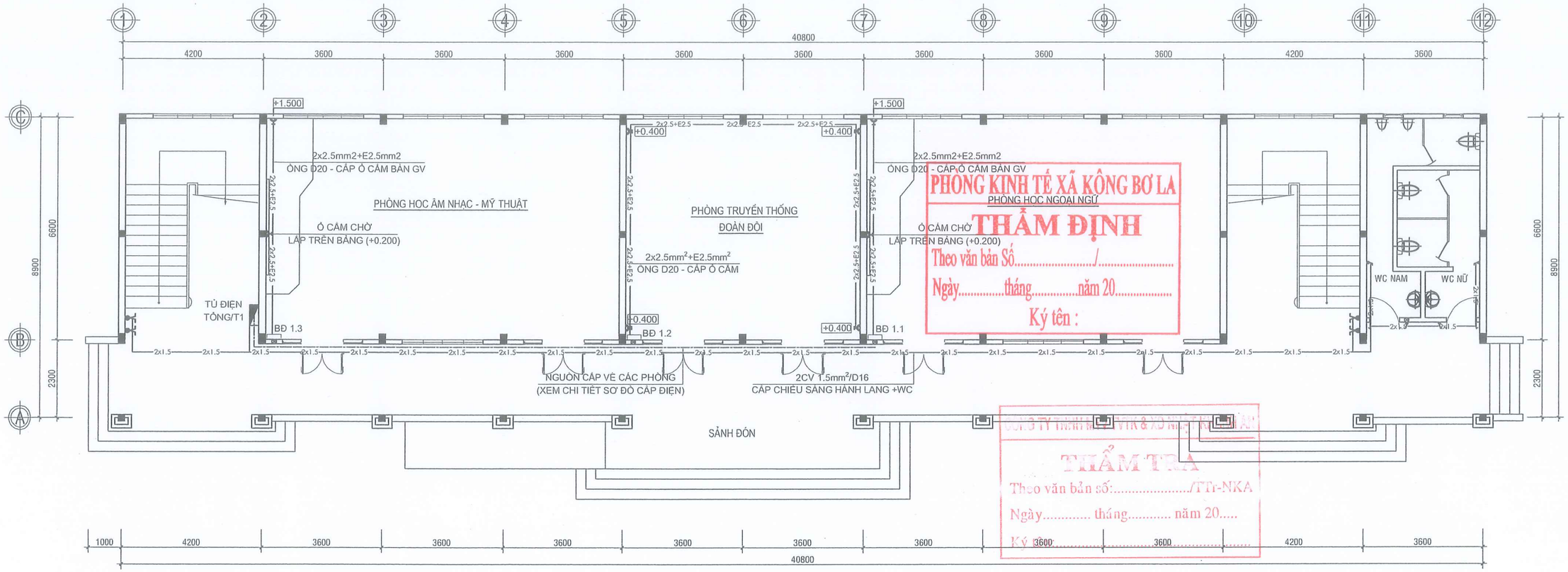

PHÒNG KINH TẾ XÃ KÔNG BƠ LA
PHÒNG HỌC NGOẠI NGỮ
THẨM ĐỊNH
Theo văn bản Số...../.....
Ngày.....tháng.....năm 20.....
Ký tên :

CÔNG TY TNHH MTV VIK & XDNHÀ NAM
THẨM TRA
Theo văn bản số:...../TTr-NKA
Ngày..... tháng..... năm 20.....
Ký tên:

MẶT BẰNG CẤP NGUỒN - BỐ TRÍ Ổ CẮM TẦNG 1

CHÚ THÍCH VẬT TƯ ĐIỆN	
KÝ HIỆU	TÊN VẬT TƯ - QUY CÁCH
2x1.2M/20W	ĐÈN TUBE LED LOẠI ĐÔI 2x1.2M/20W
220/18W	ĐÈN LED ỐP TRÀN. KT: 220x220/18W
	CÔNG TẮC 1 CHIỀU: ĐƠN - ĐÔI - BA
	CÔNG TẮC ĐẢO CHIỀU
	Ổ CẮM LOẠI ĐÔI - 3 CỰC
	Ổ CẮM LOẠI ĐƠN - 2 CỰC
	QUẠT TREO TƯỜNG - LOẠI DÂY GIẬT
	QUẠT ĐẢO TRẦN - HỘP SỐ (DIMMER)
	HỘP ĐẤU - PHÂN DÂY

GHI CHÚ:

- DÂY DÙNG CHO ĐÈN: CV 2CV 1.5mm².
- DÂY DÙNG CHO QUẠT: 2CV 1.5mm².
- DÂY DÙNG CHO Ổ CẮM: 2CV2.5mm²+E2.5mm².
- BẢNG ĐIỆN ĐẶT CÁCH NỀN HOÀN THIỆN 1.5 MÉT.

*** ĐỐI VỚI CÁC ĐOẠN DÂY ĐI ÂM SÀN: SỬ DỤNG ỐNG NHỰA LUỒN DÂY LOẠI CỨNG.

*** ĐỐI VỚI CÁC ĐOẠN DÂY ĐI ÂM TƯỜNG: SỬ DỤNG ỐNG NHỰA LUỒN DÂY LOẠI ĐÀN HỒI.

- CÁC MỐI NỐI PHẢI ĐẢM BẢO KỸ THUẬT, CHỈ ĐƯỢC THỰC HIỆN TẠI HỘP ĐẤU - PHÂN DÂY.
- KHI THI CÔNG XEM ĐỒNG THỜI CÁC BẢN VẼ KIẾN TRÚC, BỐ TRÍ NỘI THẤT, KẾT CẤU... ĐỂ CÓ SỰ ĐIỀU CHỈNH KHI CẦN THIẾT.

C.TY CP TƯ VẤN ĐẦU TƯ VÀ XÂY DỰNG TRỌNG TÍN GIA LAI ĐC: SỐ 246/18 PHÙ ĐỔNG - PHƯỜNG PLEIKU - TỈNH GIA LAI			CÔNG TRÌNH: TRƯỜNG TIỂU HỌC NGUYỄN ĐÌNH CHIỂU XÃ KÔNG BƠ LA ĐĐXD: XÃ KÔNG BƠ LA - TỈNH GIA LAI
GIÁM ĐỐC KT		KS. CAO NGỌC VINH	HẠNG MỤC: NHÀ HÀNH CHÍNH, QUẢN TRỊ, PHÒNG CHỨC NĂNG 2 TẦNG
CHỦ TRÌ THIẾT KẾ THỂ HIỆN		KS. TRẦN MẠNH HÙNG	MẶT BẰNG CẤP NGUỒN BỐ TRÍ Ổ CẮM TẦNG 1
			TỈ LỆ: 1/100 — T.K.B.V.T.C — Đ: 06/10
Q.L.K.T		KS. CAO NGỌC VINH	HT: 2025

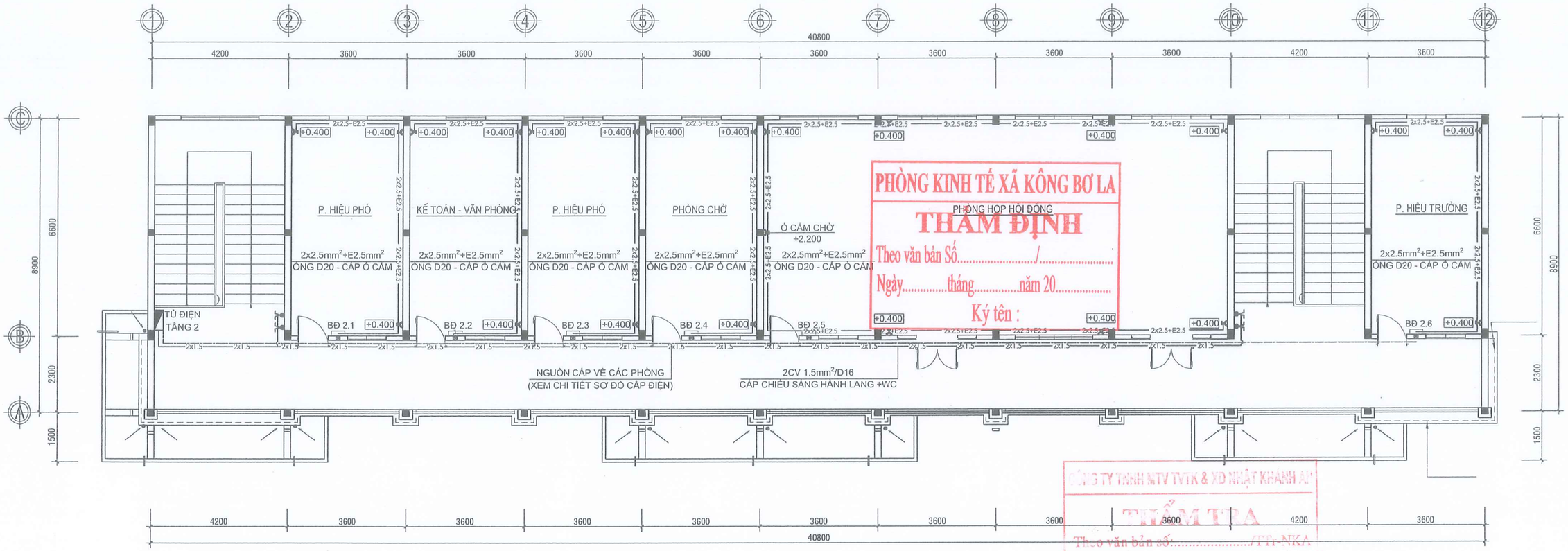

PHÒNG KINH TẾ XÃ KÔNG BƠ LA
THẨM ĐỊNH
Theo văn bản Số...../.....
Ngày.....tháng.....năm 20.....
Ký tên :

CÔNG TY TNHH MTV TVTK & XD NHẬT KHÁNH AN
THẨM TRA
Theo văn bản số:...../TTr-NKA
Ngày..... tháng..... năm 20.....
Ký tên:.....

MẶT BẰNG CẤP NGUỒN - BỐ TRÍ Ổ CẮM TẦNG 2

CHÚ THÍCH VẬT TƯ ĐIỆN	
KÝ HIỆU	TÊN VẬT TƯ - QUY CÁCH
2x1.2M/20W	ĐÈN TUBE LED LOẠI ĐÔI 2x1.2M/20W
220/18W	ĐÈN LED ỐP TRÀN. KT: 220x220/18W
	CÔNG TẮC 1 CHIỀU: ĐƠN - ĐÔI - BA
	CÔNG TẮC ĐẢO CHIỀU
	Ổ CẮM LOẠI ĐÔI - 3 CỰC
	Ổ CẮM LOẠI ĐƠN - 2 CỰC
	QUẠT TREO TƯỜNG - LOẠI DÂY GIẬT
	QUẠT ĐẢO TRÀN - HỘP SỐ (DIMMER)
	HỘP ĐẤU - PHÂN DÂY

GHI CHÚ:

- DÂY DÙNG CHO ĐÈN: CV 2CV 1.5mm².
- DÂY DÙNG CHO QUẠT: 2CV 1.5mm².
- DÂY DÙNG CHO Ổ CẮM: 2CV2.5mm²+E2.5mm².
- BẢNG ĐIỆN ĐẶT CÁCH NỀN HOÀN THIỆN 1.5 MÉT.

*** ĐỐI VỚI CÁC ĐOẠN DÂY ĐI ÂM SÀN: SỬ DỤNG ỐNG NHỰA LUỒN DÂY LOẠI CỨNG.

*** ĐỐI VỚI CÁC ĐOẠN DÂY ĐI ÂM TƯỜNG: SỬ DỤNG ỐNG NHỰA LUỒN DÂY LOẠI ĐÀN HỒI.

- CÁC MỐI NỐI PHẢI ĐẢM BẢO KỸ THUẬT, CHỈ ĐƯỢC THỰC HIỆN TẠI HỘP ĐẤU - PHÂN DÂY.
- KHI THI CÔNG XEM ĐỒNG THỜI CÁC BẢN VẼ KIẾN TRÚC, BỐ TRÍ NỘI THẤT, KẾT CẤU... ĐỂ CÓ SỰ ĐIỀU CHỈNH KHI CẦN THIẾT.

C.TY CP TƯ VẤN ĐẦU TƯ VÀ XÂY DỰNG TRỌNG TÍN GIA LAI ĐC: SỐ 246/18 PHÙ ĐỔNG - PHƯỜNG PLEIKU - TỈNH GIA LAI			CÔNG TRÌNH: TRƯỜNG TIỂU HỌC NGUYỄN ĐÌNH CHIỂU XÃ KÔNG BƠ LA ĐĐXD: XÃ KÔNG BƠ LA - TỈNH GIA LAI
GIÁM ĐỐC		KS. CAO NGỌC VINH	HẠNG MỤC: NHÀ HÀNH CHÍNH, QUẢN TRỊ, PHÒNG CHỨC NĂNG 2 TẦNG
CHỦ TRÌ THIẾT KẾ THỂ HIỆN		KS. TRẦN MẠNH HÙNG	MẶT BẰNG CẤP NGUỒN BỐ TRÍ Ổ CẮM TẦNG 2 TỈ LỆ: 1/100 — T.K.B.V.T.C — Đ: 07/10
Q.L.K.T		KS. CAO NGỌC VINH	HT: 2025

CÔNG TY CỔ PHẦN TƯ VẤN ĐẦU TƯ VÀ XÂY DỰNG TRỌNG TÍN GIA LAI

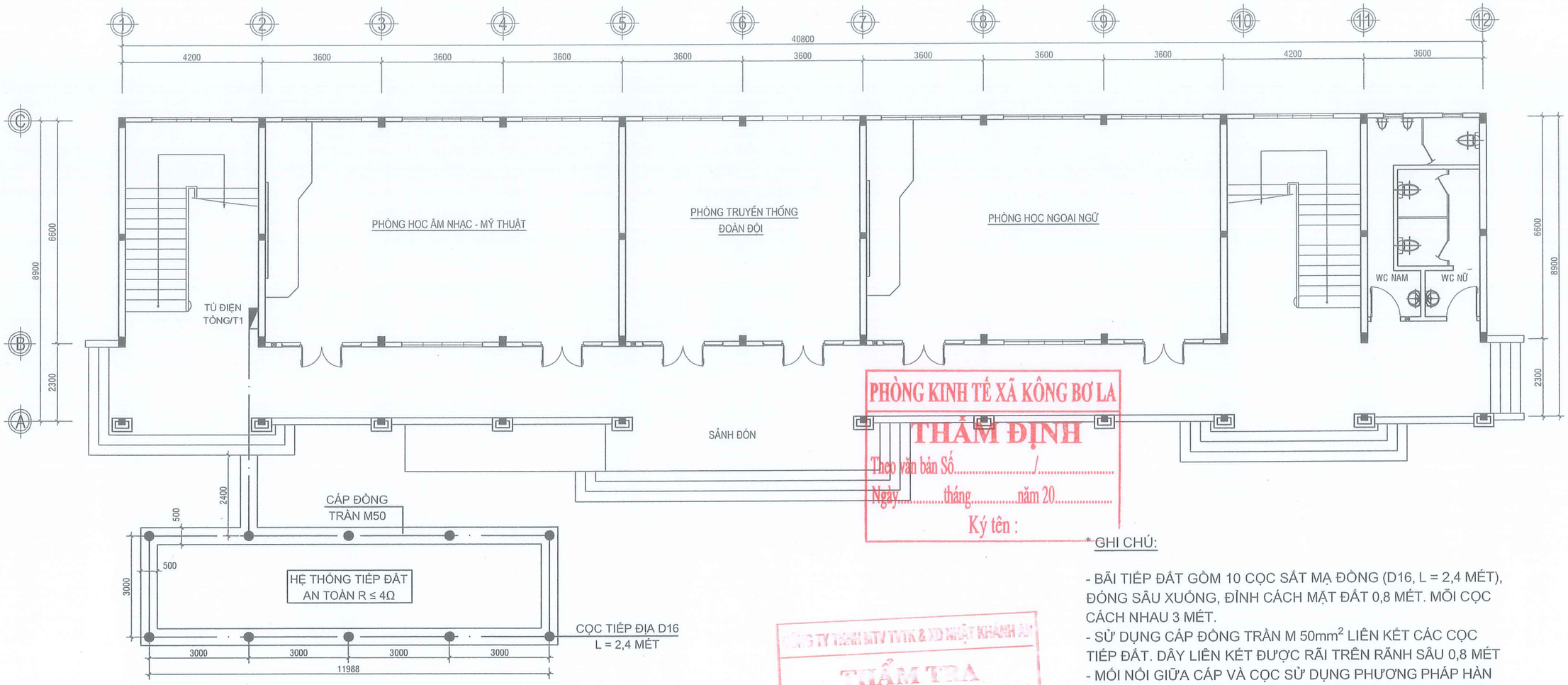

MẶT BẰNG BỐ TRÍ BÃI CỌC NỐI ĐẤT AN TOÀN

PHÒNG KINH TẾ XÃ KÔNG BƠ LA
THẨM ĐỊNH
Theo văn bản Số...../.....
Ngày.....tháng.....năm 20.....
Ký tên :

CÔNG TY TNHH MTV TVTK & XD NHẬT KHANH AN
THẨM TRA
Theo văn bản số:...../TTr-NKA
Ngày..... tháng..... năm 20.....
Ký tên:.....

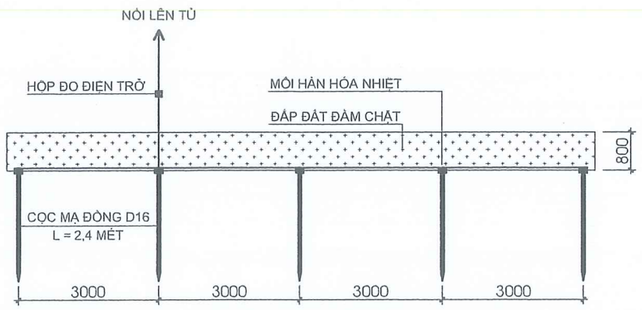

MẶT CẮT BÃI TIẾP ĐỊA

* GHI CHÚ:

- BÃI TIẾP ĐẤT GỒM 10 CỌC SẮT MẠ ĐỒNG (D16, L = 2,4 MÉT), ĐÓNG SÂU XUỐNG, ĐỈNH CÁCH MẶT ĐẤT 0,8 MÉT. MỖI CỌC CÁCH NHAU 3 MÉT.
- SỬ DỤNG CÁP ĐỒNG TRẦN M 50mm^2 LIÊN KẾT CÁC CỌC TIẾP ĐẤT. DÂY LIÊN KẾT ĐƯỢC RÃI TRÊN RÃNH SÂU 0,8 MÉT
- MỐI NỐI GIỮA CÁP VÀ CỌC SỬ DỤNG PHƯƠNG PHÁP HÀN HÓA NHIỆT ĐỂ ĐẢM BẢO LIÊN KẾT, BỀN VỮNG TRONG THỜI GIAN DÀI.
- SỬ DỤNG HÓA CHẤT GIẢM ĐIỆN TRỞ ĐỂ TĂNG CƯỜNG KHẢ NĂNG TIÊU TÁN NHANH NĂNG LƯỢNG DÒNG RÒ, GIẢM ĐIỆN TRỞ TIẾP ĐẤT, DUY TRÌ SỰ ỔN ĐỊNH CỦA HỆ THỐNG. HỢP CHẤT PHẢI ĐƯỢC PHA CHẾ THEO ĐÚNG QUY TRÌNH KỸ THUẬT Ở TÀI LIỆU HƯỚNG DẪN SỬ DỤNG ĐI KÈM VỚI SẢN PHẨM.
- ĐIỆN TRỞ TIẾP ĐẤT (Rđ) AN TOÀN ĐIỆN PHẢI ≤ 4Ω, NẾU SAU KHI THI CÔNG THEO THIẾT KẾ VẪN KHÔNG ĐẠT (DO ĐẶC ĐIỂM CÁ BIỆT VÙNG ĐẤT) THÌ PHẢ TĂNG SỐ CỌC ĐỂ CÓ TRỊ SỐ Rđ ĐẠT YÊU CẦU.

C.TY CP TƯ VẤN ĐẦU TƯ VÀ XÂY DỰNG TRỌNG TÍN GIA LAI ĐC: SỐ 246/18 PHÙ ĐỔNG - PHƯỜNG PLEIKU - TỈNH GIA LAI			CÔNG TRÌNH: TRƯỜNG TIỂU HỌC NGUYỄN ĐÌNH CHIỂU XÃ KÔNG BƠ LA ĐĐXD: XÃ KÔNG BƠ LA - TỈNH GIA LAI
GIÁM ĐỐC		KS. CAO NGỌC VINH	HẠNG MỤC: NHÀ HÀNH CHÍNH, QUẢN TRỊ, PHÒNG CHỨC NĂNG 2 TẦNG
CHỦ TRÌ			MẶT BẰNG BỐ TRÍ BÃI CỌC NỐI ĐẤT AN TOÀN
THIẾT KẾ		KS. TRẦN MẠNH HÙNG	
THỂ HIỆN			TỈ LỆ: 1/100 | T.K.B.V.T.C | Đ : 08/10
Q.L.K.T		KS. CAO NGỌC VINH	HT: 2025

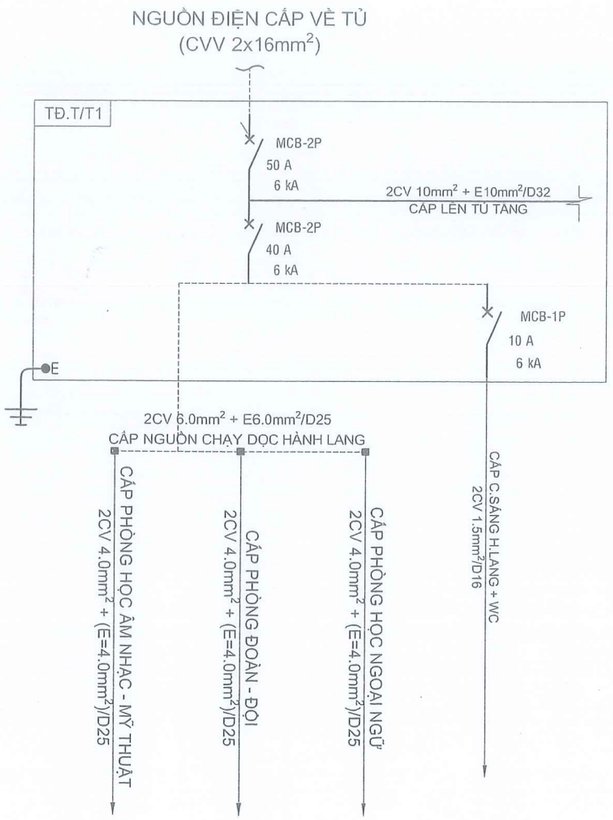

SƠ ĐỒ CẤP ĐIỆN
TỦ ĐIỆN TỔNG/TẦNG 1 - TĐ.T/T1

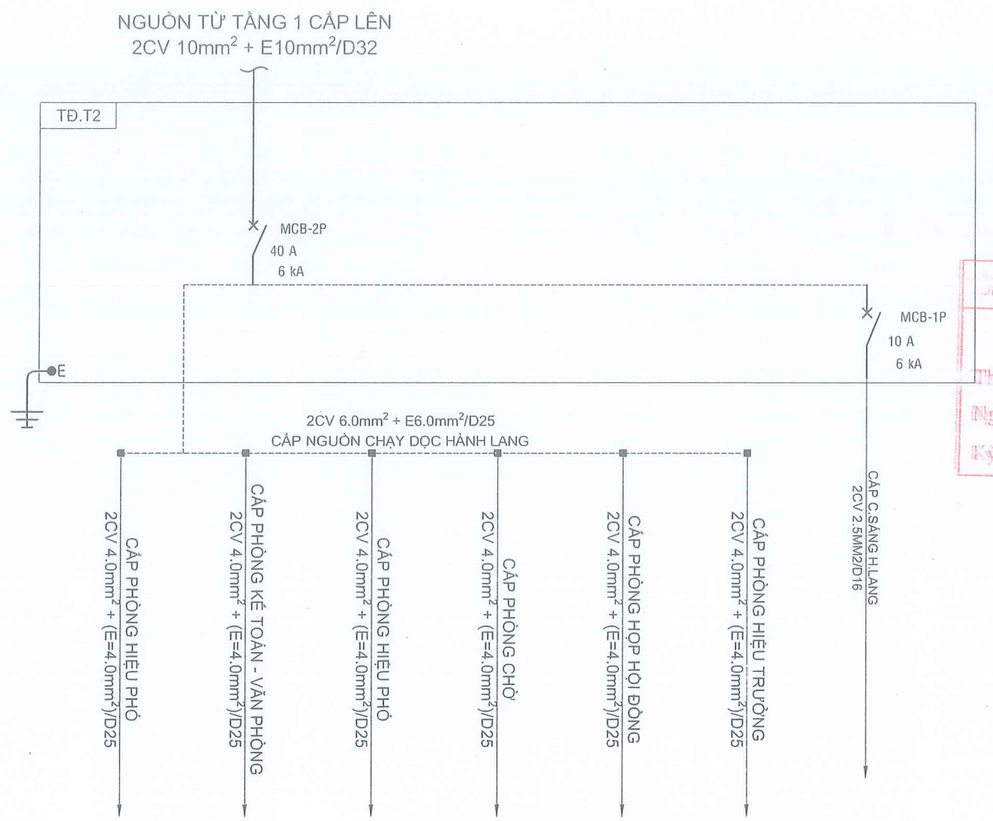

SƠ ĐỒ CẤP ĐIỆN
TỦ ĐIỆN TẦNG 2 - TĐ.T2

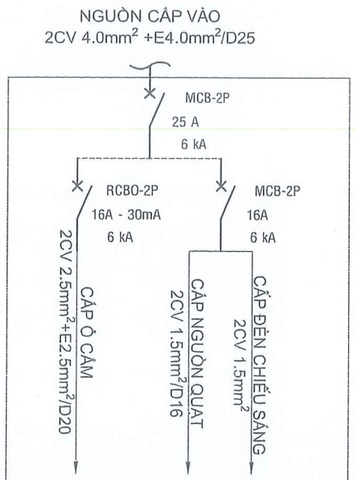

SƠ ĐỒ CẤP ĐIỆN
01 PHÒNG - ĐIỂN HÌNH

THẨM TRA
Theo văn bản số:...../TTr-NKA
Ngày..... tháng..... năm 20....
Ký tên:.....

PHÒNG KINH TẾ XÃ KÔNG BƠ LA
THẨM ĐỊNH
Theo văn bản Số...../.....
Ngày.....tháng.....năm 20.....
Ký tên :

C.TY CP TƯ VẤN ĐẦU TƯ VÀ XÂY DỰNG TRỌNG TÍN GIA LAI ĐC: SỐ 246/18 PHÙ ĐỔNG - PHƯỜNG PLEIKU - TỈNH GIA LAI			CÔNG TRÌNH: TRƯỜNG TIỂU HỌC NGUYỄN ĐÌNH CHIỂU XÃ KÔNG BƠ LA ĐĐXD: XÃ KÔNG BƠ LA - TỈNH GIA LAI
GIÁM ĐỐC		KS. CAO NGỌC VINH	HẠNG MỤC: NHÀ HÀNH CHÍNH, QUẢN TRỊ, PHÒNG CHỨC NĂNG 2 TẦNG
CHỦ TRÌ			SƠ ĐỒ CẤP ĐIỆN
THIẾT KẾ		KS. TRẦN MẠNH HÙNG	
THỂ HIỆN			TỈ LỆ: 1/100 — T.K.B.V.T.C — Đ: 09/10
Q.L.K.T		KS. CAO NGỌC VINH	HT: 2025

THỐNG KÊ VẬT TƯ ĐIỆN

STT	TÊN THIẾT BỊ - QUY CÁCH	ĐƠN VỊ	SỐ LƯỢNG
A	THIẾT BỊ BẢO VỆ - ĐÓNG CẮT		
01	MCB 2P 50A - 6kA	CÁI	01
02	MCB 2P 40A - 6kA	CÁI	02
03	MCB 2P 25A - 6kA	CÁI	09
04	MCB 2P 16A - 6kA	CÁI	09
05	RCBO 2P 16A 30mA - 6kA	CÁI	09
06	MCB 1P 10A - 6kA	CÁI	02
B	DÂY DẪN - ỐNG BẢO HỘ		
01	DÂY DẪN CVV 2x16mm^2	MÉT	50
02	DÂY DẪN CV 10mm^2	MÉT	40
03	DÂY DẪN CV 6.0mm^2	MÉT	210
04	DÂY DẪN CV 4.0mm^2	MÉT	90
05	DÂY DẪN CV 2.5mm^2	MÉT	410
06	DÂY DẪN CV 1.5mm^2	MÉT	1250
07	ỐNG CỨNG LUỒN DÂY D16 (ÂM SÀN)	MÉT	250
08	ỐNG ĐÀN HỒI LUỒN DÂY D16	MÉT	360
09	ỐNG ĐÀN HỒI LUỒN DÂY D20	MÉT	135
10	ỐNG ĐÀN HỒI LUỒN DÂY D25	MÉT	100
11	ỐNG ĐÀN HỒI LUỒN DÂY D32	MÉT	15
12	KHUNG U + SỨ ĐỠN DÂY (LOẠI 2 SỨ)	BỘ	01

STT	TÊN THIẾT BỊ - QUY CÁCH	ĐƠN VỊ	SỐ LƯỢNG
C	TỦ ĐIỆN - BẢNG ĐIỆN ...		
01	TỦ ĐIỆN ÂM TƯỜNG CÓ NẮP CHE (CHỨA 3-6 MODULE)TỔNG/TẦNG	TỦ	02
02	TỦ ĐIỆN ÂM TƯỜNG CÓ NẮP CHE (CHỨA 3-6 MODUL)/PHÒNG	TỦ	09
03	BẢNG ĐIỆN + ĐẾ ÂM LOẠI ĐƠN	BỘ	23
04	BẢNG ĐIỆN + ĐẾ ÂM LOẠI ĐÔI	BỘ	38
05	BẢNG ĐIỆN + ĐẾ ÂM LOẠI BA	BỘ	02
06	HỘP ĐẤU - PHÂN DÂY	HỘP	11
D	BÓNG ĐÈN - CÔNG TẮC ...		
01	ĐÈN TUBE LED LOẠI ĐÔI 2x1.2M/20W	BỘ	34
02	ĐÈN LED ỐP TRÀN. KT: 220x220/18W	BỘ	21
03	CÔNG TẮC ĐƠN 1 CHIỀU	CÁI	21
04	CÔNG TẮC ĐƠN ĐẢO CHIỀU	CÁI	08
05	Ổ CẮM ĐÔI LOẠI 3 CHẤU	CÁI	31
06	Ổ CẮM ĐÔI LOẠI 2 CHẤU (DÙNG CHO QUẠT TREO TƯỜNG)	CÁI	14
07	QUẠT TREO TƯỜNG - LOẠI DÂY GIẬT	BỘ	14
08	QUẠT ĐẢO TRẦN - BAO GỒM HỘP SỐ/DIMMER	BỘ	17
09	BÌNH CHỮA CHÁY BẰNG BỘT MFZL8	BÌNH	08
10	NỘI QUY VÀ TIÊU LỆNH CHỮA CHÁY	BỘ	04

PHÒNG KINH TẾ XÃ KÔNG BƠ LA
THẨM ĐỊNH
Theo văn bản Số...../.....
Ngày.....tháng.....năm 20.....
Ký tên :

CÔNG TY TNHH MTV TVTK & ĐO ĐẠC KHÁNH AN
THẨM TRA
Theo văn bản số:...../TTr-NKA
Ngày..... tháng..... năm 20.....
Ký tên:.....

THỐNG KÊ VẬT TƯ
HỆ THỐNG NỐI ĐẤT AN TOÀN

STT	TÊN THIẾT BỊ - QUY CÁCH	ĐƠN VỊ	SỐ LƯỢNG
01	CỌC TIẾP ĐẤT MẠ ĐỒNG D16, L = 2,4 MÉT	CỌC	10
02	CÁP ĐỒNG TRẦN M50	MÉT	40
03	HÓA CHẤT GIẢM ĐIỆN TRỞ	BAO	04
04	HỘP ĐO ĐIỆN TRỞ 250x150	HỘP	01
05	MỐI HÀN HÓA NHIỆT CADWELD 65G/LỌ	LỌ	10

C.TY CP TƯ VẤN ĐẦU TƯ VÀ XÂY DỰNG TRỌNG TÍN GIA LAI ĐC: SỐ 246/18 PHÙ ĐỔNG - PHƯỜNG PLEIKU - TỈNH GIA LAI			CÔNG TRÌNH: TRƯỜNG TIỂU HỌC NGUYỄN ĐÌNH CHIỂU XÃ KÔNG BƠ LA ĐĐXD: XÃ KÔNG BƠ LA - TỈNH GIA LAI
GIÁM ĐỐC		KS. CAO NGỌC VINH	HẠNG MỤC: NHÀ HÀNH CHÍNH, QUẢN TRỊ, PHÒNG CHỨC NĂNG 2 TẦNG
CHỦ TRÌ THIẾT KẾ THỂ HIỆN		KS. TRẦN MẠNH HÙNG	THỐNG KÊ VẬT TƯ TỈ LỆ: 1/100 T.K.B.V.T.C Đ : 10/10
Q.L.K.T		KS. CAO NGỌC VINH	HT: 2025

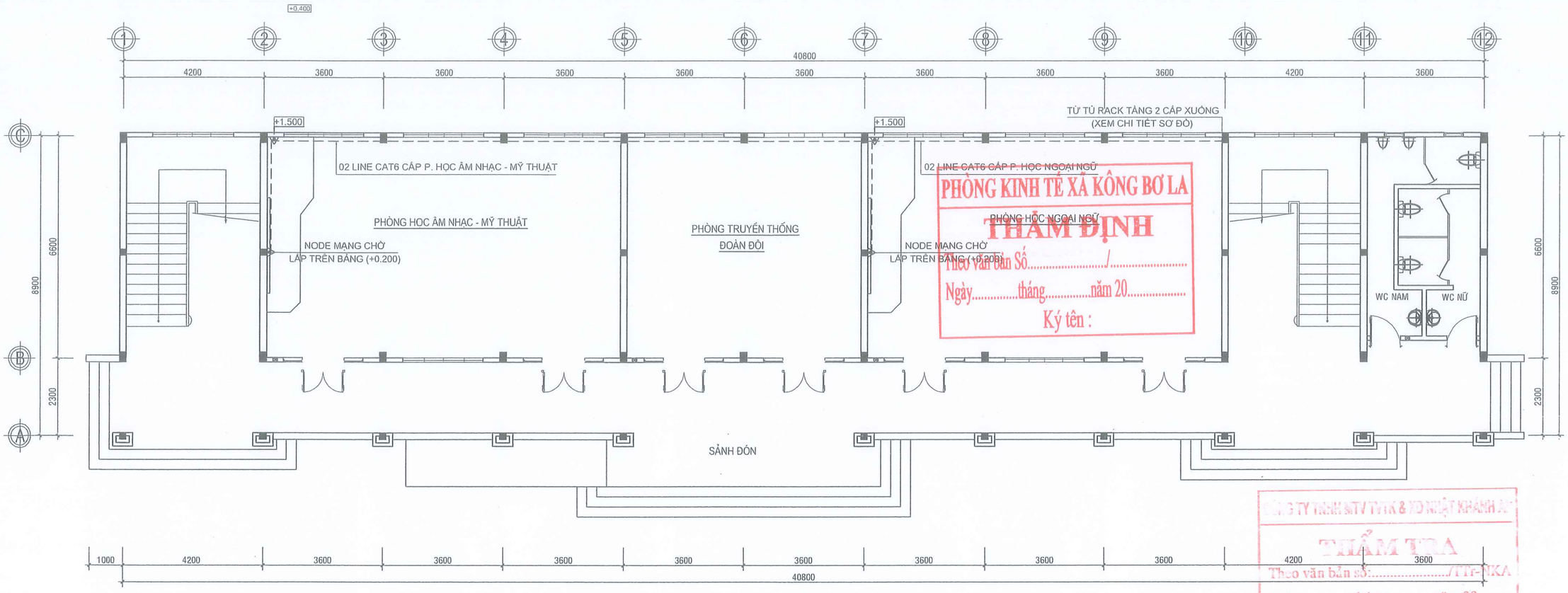

PHÒNG KINH TẾ XÃ KÔNG BƠ LA
THẨM ĐỊNH
Theo văn bản Số...../.....
Ngày.....tháng.....năm 20.....
Ký tên :

CÔNG TY TNHH MTV TVTK & XD NHẬT KHANH AN
THẨM TRA
Theo văn bản số:...../TTr-TKA
Ngày..... tháng..... năm 20.....
Ký tên:.....

MẶT BẰNG Ố TRÍ NODE MẠNG TẦNG 1

STT	KÍ HIỆU	CHỦNG LOẠI QUY CÁCH
1	⊠	TỦ RACK
2		Ổ CẮM MẠNG RJ45
3	———	CÁP MÁY TÍNH

C.TY CP TƯ VẤN ĐẦU TƯ VÀ XÂY DỰNG TRỌNG TÍN GIA LAI ĐC: SỐ 246/18 PHÙ ĐỔNG - PHƯỜNG PLEIKU - TỈNH GIA LAI			CÔNG TRÌNH: TRƯỜNG TIỂU HỌC NGUYỄN ĐÌNH CHIỂU XÃ KÔNG BƠ LA ĐĐXD: XÃ KÔNG BƠ LA - TỈNH GIA LAI
GIÁM ĐỐC		KS. CAO NGỌC VINH	HẠNG MỤC: NHÀ HÀNH CHÍNH, QUẢN TRỊ, PHÒNG CHỨC NĂNG 2 TẦNG
CHỦ TRÌ THIẾT KẾ THỂ HIỆN		KS. TRẦN MẠNH HÙNG	MẶT BẰNG BỐ TRÍ NODE MẠNG TẦNG 1
			TỈ LỆ: 1/100 T.K.B.V.T.C IE : 01/03
Q.L.K.T		KS. CAO NGỌC VINH	HT: 2025

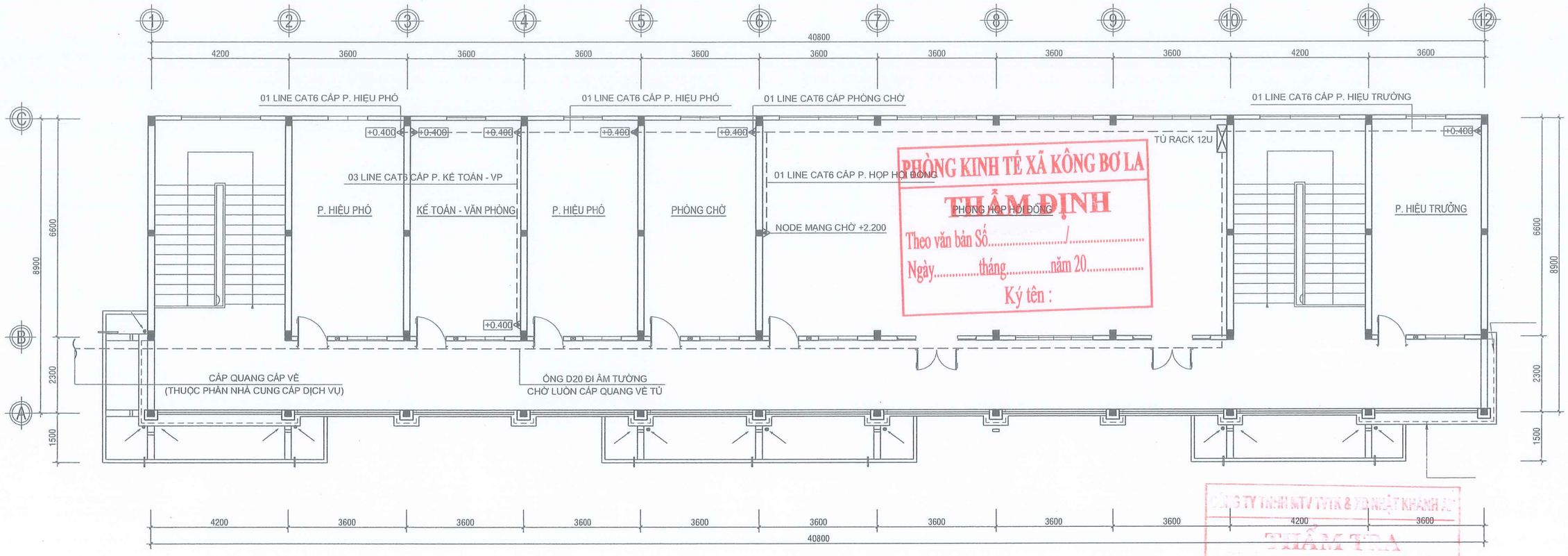

PHÒNG KINH TẾ XÃ KÔNG BƠ LA
THẨM ĐỊNH
Theo văn bản Số...../.....
Ngày.....tháng.....năm 20.....
Ký tên :

CÔNG TY TNHH MTV TVTK & VL NHẬT KHÁNH
THẨM TRA
Theo văn bản số:...../TTr-NKA
Ngày..... tháng..... năm 20.....
Ký tên:.....

MẶT BẰNG Ố TRÍ NODE MẠNG TẦNG 2

STT	KÍ HIỆU	CHỦNG LOẠI QUY CÁCH
1	⊠	TỦ RACK
2		Ổ CẮM MẠNG RJ45
3	———	CÁP MÁY TÍNH

C.TY CP TƯ VẤN ĐẦU TƯ VÀ XÂY DỰNG TRỌNG TÍN GIA LAI ĐC: SỐ 246/18 PHÙ ĐỔNG - PHƯỜNG PLEIKU - TỈNH GIA LAI			CÔNG TRÌNH: TRƯỜNG TIỂU HỌC NGUYỄN ĐÌNH CHIỂU XÃ KÔNG BƠ LA ĐĐXD: XÃ KÔNG BƠ LA - TỈNH GIA LAI
GIÁM ĐỐC		KS. CAO NGỌC VINH	HẠNG MỤC: NHÀ HÀNH CHÍNH, QUẢN TRỊ, PHÒNG CHỨC NĂNG 2 TẦNG
CHỦ TRÌ			MẶT BẰNG BỐ TRÍ NODE MẠNG TẦNG 2
THIẾT KẾ		KS. TRẦN MẠNH HÙNG	
THỂ HIỆN			TỈ LỆ: 1/100 — T.K.B.V.T.C — IE : 02/03
Q.L.K.T		KS. CAO NGỌC VINH	HT: 2025

CÔNG TY CỔ PHẦN TƯ VẤN ĐẦU TƯ VÀ XÂY DỰNG TRỌNG TÍN GIA LAI

CÔNG TY TNHH MTV TVTK & XD NHẬT KHÁNH AN

THẨM TRA

Theo văn bản số:...../TTr-NKA

Ngày..... tháng..... năm 20.....

Ký tên:.....

BẢNG TỔNG HỢP THIẾT BỊ MẠNG MÁY TÍNH

STT	CHỦNG LOẠI QUY CÁCH	ĐƠN VỊ	SỐ LƯỢNG
1	TỦ RACK 24U ĐỂ DƯỚI NỀN (CAO: 600; RỘNG: 550; SÂU 600)MM BAO GỒM BÁNH XE	TỦ	01
2	SWITCH 24 PORT	CÁI	01
3	Ổ CẮM MẠNG RJ45	CÁI	12
4	MẶT NẠ + CHÂN ĐẾ	BỘ	12
5	HẠT MẠNG RJ45 (HỘP 100 CÁI)	HỘP	01
6	CÁP MÁY TÍNH CAT6	M	420
7	ỐNG NHỰA XOẮN D20 ĐI CHÌM	M	310
8	ỐNG NHỰA XOẮN D25 ĐI CHÌM	M	15

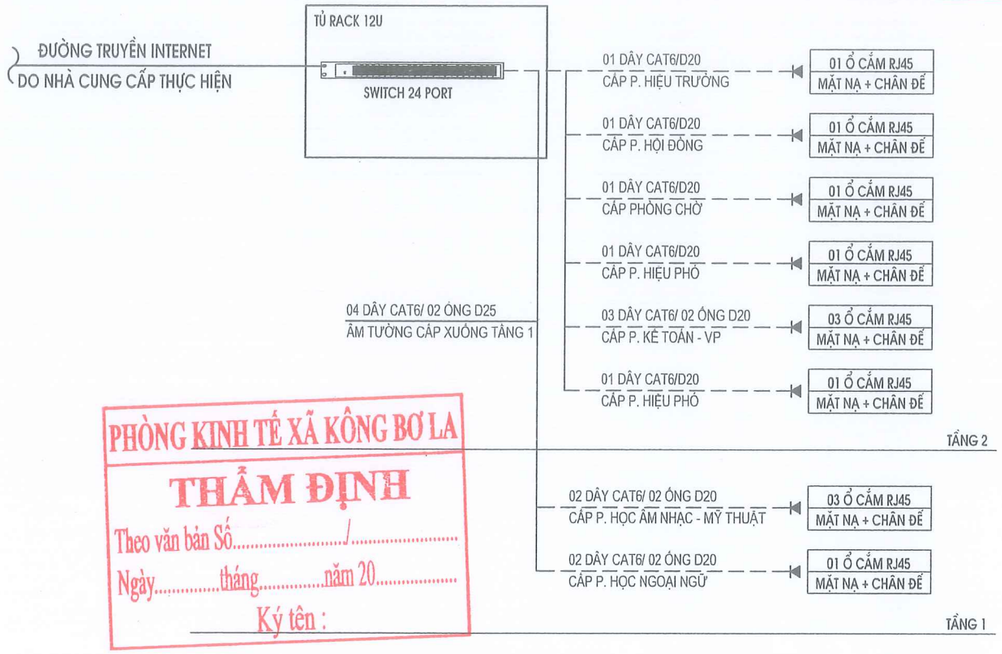

PHÒNG KINH TẾ XÃ KÔNG BƠ LA

THẨM ĐỊNH

Theo văn bản Số...../.....

Ngày.....tháng.....năm 20.....

Ký tên :

SƠ ĐỒ NGUYÊN LÝ HỆ THỐNG MẠNG LAN

C.TY CP TƯ VẤN ĐẦU TƯ VÀ XÂY DỰNG TRỌNG TÍN GIA LAI ĐC: SỐ 246/18 PHÙ ĐỔNG - PHƯỜNG PLEIKU - TỈNH GIA LAI			CÔNG TRÌNH: TRƯỜNG TIỂU HỌC NGUYỄN ĐÌNH CHIỂU XÃ KÔNG BƠ LA ĐĐXD: XÃ KÔNG BƠ LA - TỈNH GIA LAI	
GIÁM ĐỐC		KS. CAO NGỌC VINH	HẠNG MỤC: NHÀ HÀNH CHÍNH, QUẢN TRỊ, PHÒNG CHỨC NĂNG 2 TẦNG	
CHỦ TRÌ THIẾT KẾ THỂ HIỆN		KS. TRẦN MẠNH HÙNG	SƠ ĐỒ NGUYÊN LÝ - TK VẬT TƯ	
			TỈ LỆ: 1/100	T.K.B.V.T.C	IE : 03/03
Q.L.K.T		KS. CAO NGỌC VINH	HT: 2025	

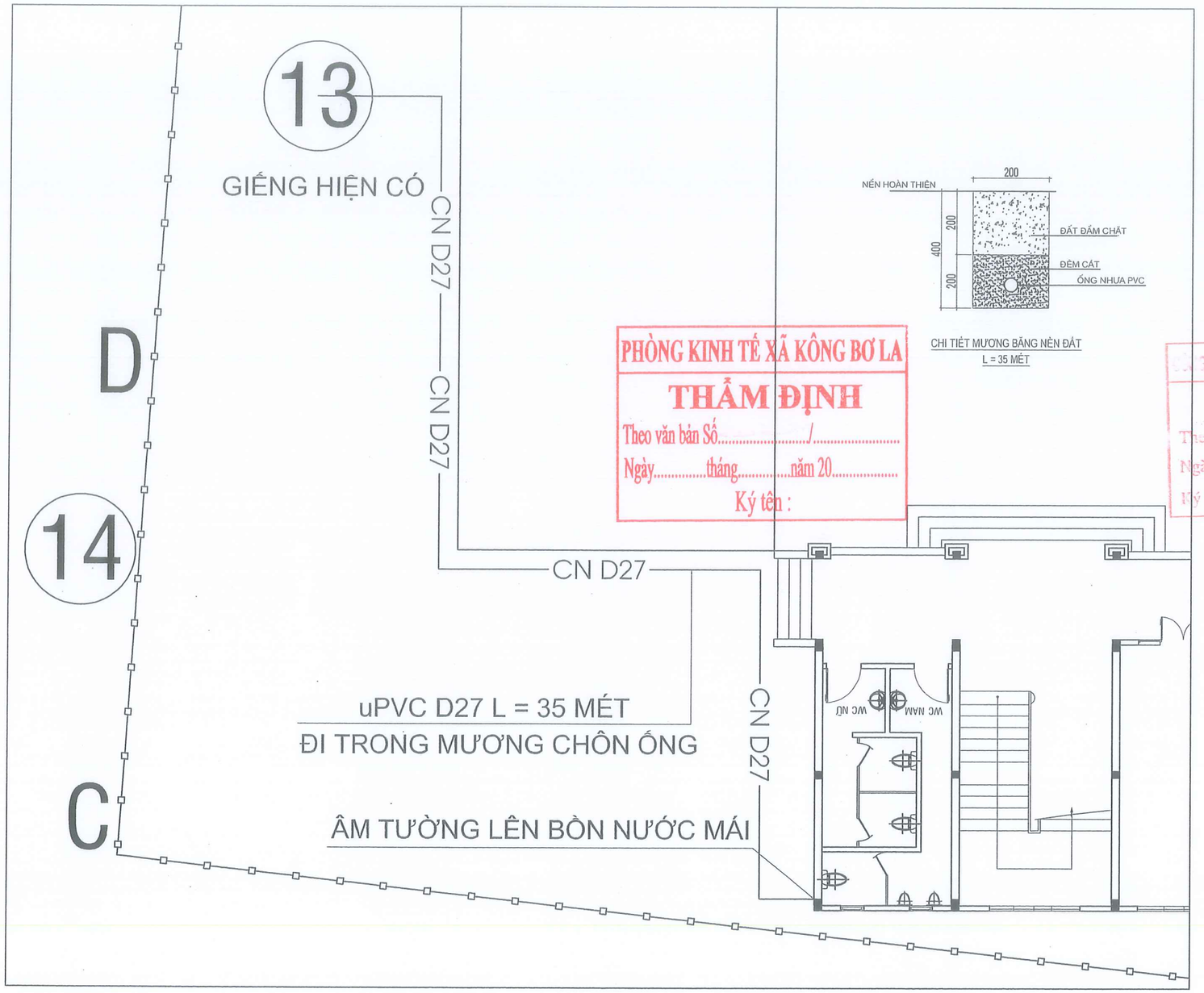

PHÒNG KINH TẾ XÃ KÔNG BƠ LA
THẨM ĐỊNH
Theo văn bản Số...../.....
Ngày.....tháng.....năm 20.....
Ký tên :

CÔNG TY TNHH MTV TVTK & XD NHẬT KHÁNH AN
THẨM TRA
Theo văn bản số:...../TTr-NKA
Ngày..... tháng..... năm 20.....
Ký tên:.....

MẶT BẰNG CẤP NƯỚC NGOÀI NHÀ

C.TY CP TƯ VẤN ĐẦU TƯ VÀ XÂY DỰNG TRỌNG TÍN GIA LAI ĐC: SỐ 246/18 PHÙ ĐỔNG - PHƯỜNG PLEIKU - TỈNH GIA LAI			CÔNG TRÌNH: TRƯỜNG TIỂU HỌC NGUYỄN ĐÌNH CHIỂU XÃ KÔNG BƠ LA ĐĐXD: XÃ KÔNG BƠ LA - TỈNH GIA LAI
GIÁM ĐỐC		KS. CAO NGỌC VINH	HẠNG MỤC: NHÀ HÀNH CHÍNH, QUẢN TRỊ, PHÒNG CHỨC NĂNG 2 TẦNG
CHỦ TRÌ THIẾT KẾ THỂ HIỆN		KS. TRẦN MẠNH HÙNG	MẶT BẰNG CẤP NƯỚC NGOÀI NHÀ
			TỈ LỆ: 1/100 | T.K.B.V.T.C | N: 01/05
Q.L.K.T		KS. CAO NGỌC VINH	HT: 2025

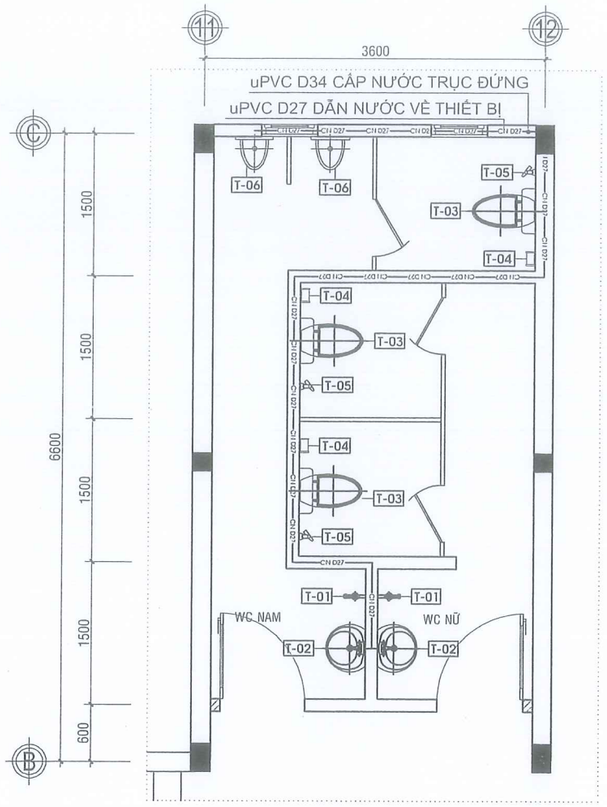

MẶT BẰNG CẤP NƯỚC

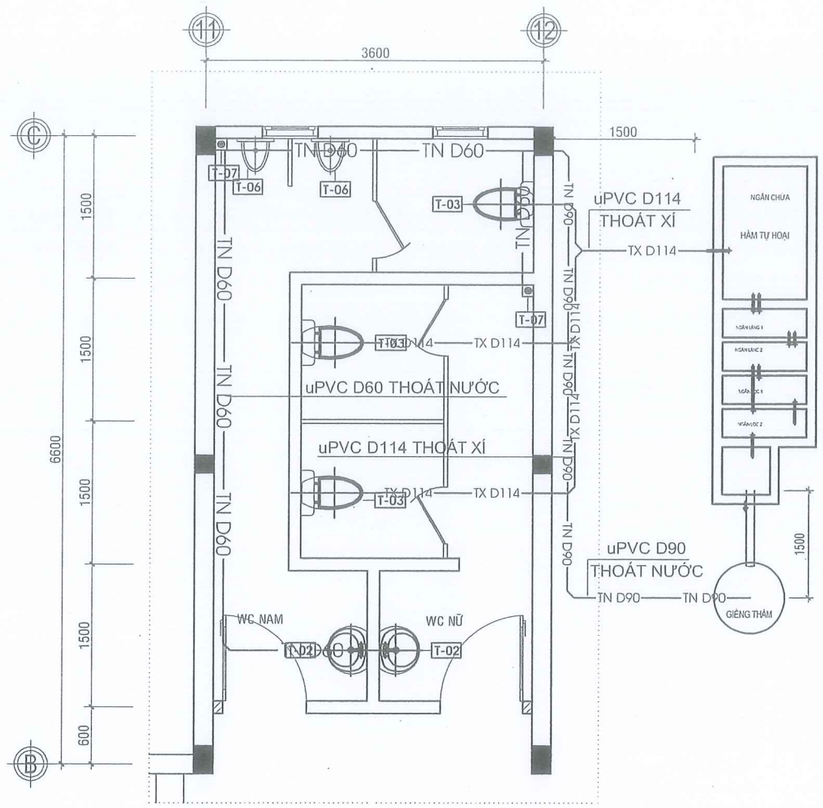

MẶT BẰNG THOÁT NƯỚC

PHÒNG KINH TẾ XÃ KÔNG BƠ LA
THẨM ĐỊNH
Theo văn bản Số...../.....
Ngày.....tháng.....năm 20.....
Ký tên :

CÔNG TY TNHH MTV TVTK & XD NHẬT KHÁNH AN
THẨM TRA
Theo văn bản số:...../TTr-NKA
Ngày..... tháng..... năm 20.....
Ký tên:.....

KÝ HIỆU:

T-01	VÒI NƯỚC RỬA SÀN
T-02	LAVABÔ RỬA
T-03	BỆ XÍ BỆT (SỨ TRẮNG)
T-04	HỘP ĐỰNG GIẤY VỆ SINH
T-05	VÒI XỊT VỆ SINH
T-06	TIỂU NAM MẦM NON
T-07	PHỄU THU NƯỚC SÀN INOX 150 x 150

GHI CHÚ:
- NƯỚC CẤP VỀ ĐƯỢC BƠM TỪ GIẾNG HIỆN TRẠNG LÊN BỒN NƯỚC MÁI.

* NƯỚC CẤP:
- uPVC D34: CẤP TRỤC ĐỨNG XUỐNG KHU VỆ SINH
- uPVC D27: DẪN NƯỚC ĐẾN THIẾT BỊ

* NƯỚC THOÁT:
- uPVC D42,D60: THOÁT NƯỚC THIẾT BỊ
- uPVC D90: THOÁT NƯỚC TRỤC CHÍNH
- uPVC D114: THOÁT XÍ

C.TY CP TƯ VẤN ĐẦU TƯ VÀ XÂY DỰNG TRỌNG TÍN GIA LAI ĐC: SỐ 246/18 PHÙ ĐỔNG - PHƯỜNG PLEIKU - TỈNH GIA LAI			CÔNG TRÌNH: TRƯỜNG TIỂU HỌC NGUYỄN ĐÌNH CHIỂU XÃ KÔNG BƠ LA ĐĐXD: XÃ KÔNG BƠ LA - TỈNH GIA LAI
GIÁM ĐỐC		KS. CAO NGỌC VINH	HẠNG MỤC: NHÀ HÀNH CHÍNH, QUẢN TRỊ, PHÒNG CHỨC NĂNG 2 TẦNG
CHỦ TRÌ THIẾT KẾ THỂ HIỆN		KS. TRẦN MẠNH HÙNG	MẶT BẰNG CẤP - THOÁT NƯỚC TỈ LỆ: 1/100 T.K.B.V.T.C N : 02/05
Q.L.K.T		KS. CAO NGỌC VINH	HT: 2025

BẢNG THỐNG KÊ VẬT LIỆU

STT	DANH MỤC	Đ.VỊ	SỐ LƯỢNG
A	HỆ THỐNG CẤP - THOÁT NƯỚC KHU VỆ SINH		
	ỐNG NHỰA uPVC Ø27 DÀY 3MM	MÉT	70
	ỐNG NHỰA uPVC Ø34 DÀY 3MM	MÉT	15
	ỐNG NHỰA uPVC Ø42 DÀY 3,5MM	MÉT	04
	ỐNG NHỰA uPVC Ø60 DÀY 4MM	MÉT	12
	ỐNG NHỰA uPVC Ø90 DÀY 4MM	MÉT	10
	ỐNG NHỰA uPVC Ø114 DÀY 5MM	MÉT	15
	CO NHỰA uPVC Ø27 LOẠI DÀY	CÁI	12
	CO NHỰA GAI TRONG uPVC Ø27/21 LOẠI DÀY	CÁI	12
	CO NHỰA uPVC Ø34 LOẠI DÀY	CÁI	04
	CO NHỰA uPVC Ø42/60 LOẠI DÀY	CÁI	04
	CO NHỰA uPVC Ø60 LOẠI DÀY	CÁI	06
	TÊ NHỰA uPVC Ø27 LOẠI DÀY	CÁI	10
	TÊ NHỰA GAI TRONG uPVC Ø27/21 LOẠI DÀY	CÁI	08
	TÊ CONG uPVC Ø42/60 LOẠI DÀY	CÁI	04
	LƠI NHỰA uPVC Ø60 LOẠI DÀY	CÁI	04
	LƠI NHỰA uPVC Ø90 LOẠI DÀY	CÁI	04
	LƠI NHỰA uPVC Ø114 LOẠI DÀY	CÁI	08
	Y NHỰA uPVC Ø60/90 LOẠI DÀY	CÁI	01
	Y NHỰA uPVC Ø114 LOẠI DÀY	CÁI	02

BẢNG THỐNG KÊ VẬT LIỆU

STT	DANH MỤC	Đ.VỊ	SỐ LƯỢNG
B	THIẾT BỊ - VẬT TƯ	Đ.VỊ	SỐ LƯỢNG
	XÍ BỆT 2 KHỐI (BAO GỒM DÂY CẤP + VÒI XỊT)	BỘ	03
	HỘP ĐỰNG (MÓC) GIẤY	HỘP	03
	LAVABÔ (BAO GỒM DÂY CẤP + VAN XẢ NÓNG LẠNH + BỘ XẢ)	BỘ	02
	KỆ KÍNH	BỘ	02
	GƯƠNG SOI	BỘ	02
	KỆ XÀ PHÒNG	BỘ	02
	ÂU TIỂU NAM (BAO GỒM VAN XẢ + BỘ XẢ)	BỘ	02
	PHỄU THU SÀN D150	CÁI	02
	VAN XẢ D21	CÁI	02
	VAN KHÓA D34	CÁI	01
	BỒN NƯỚC INOX 2M3	BỒN	01

CÔNG TY TNHH MTV TVTK & XD NHẬT KHÁNH AN
THẨM TRA
Theo văn bản số:...../TTr-NKA
Ngày..... tháng..... năm 20.....
Ký tên:.....

PHÒNG KINH TẾ XÃ KÔNG BƠ LA
THẨM ĐỊNH
Theo văn bản Số...../.....
Ngày.....tháng.....năm 20.....
Ký tên :

C.TY CP TƯ VẤN ĐẦU TƯ VÀ XÂY DỰNG TRỌNG TÍN GIA LAI ĐC: SỐ 246/18 PHÙ ĐỔNG - PHƯỜNG PLEIKU - TỈNH GIA LAI			CÔNG TRÌNH: TRƯỜNG TIỂU HỌC NGUYỄN ĐÌNH CHIỂU XÃ KÔNG BƠ LA ĐĐXD: XÃ KÔNG BƠ LA - TỈNH GIA LAI
GIÁM ĐỐC		KS. CAO NGỌC VINH	HẠNG MỤC: NHÀ HÀNH CHÍNH, QUẢN TRỊ, PHÒNG CHỨC NĂNG 2 TẦNG
CHỦ TRÌ THIẾT KẾ		KS. TRẦN MẠNH HÙNG	VẬT TƯ CẤP - THOÁT NƯỚC
THỂ HIỆN			TỈ LỆ: 1/100 T.K.B.V.T.C N : 03/05
Q.L.K.T		KS. CAO NGỌC VINH	HT: 2025

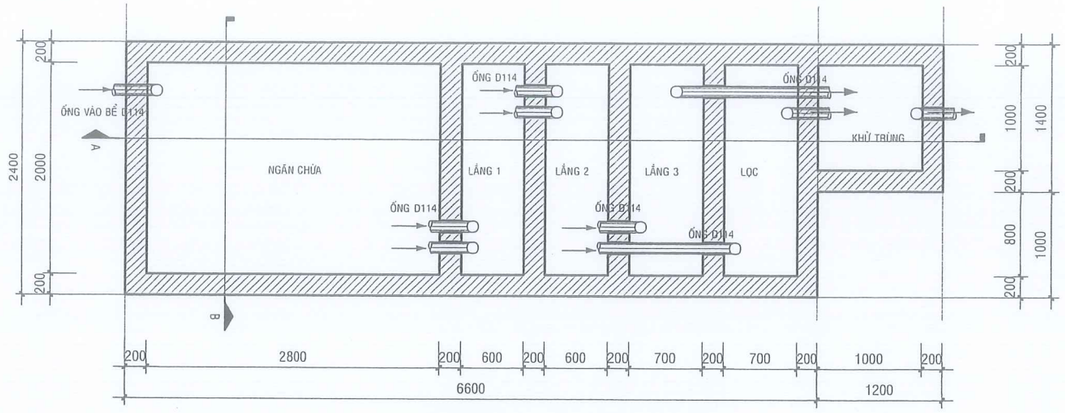

MẶT BẰNG ĐÁY BỂ TỰ HOẠI

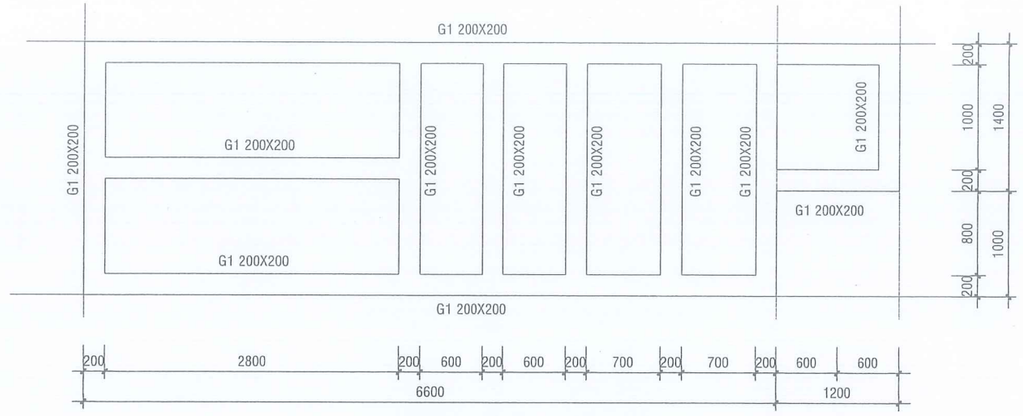

MẶT BẰNG GIẰNG NẮP BỂ

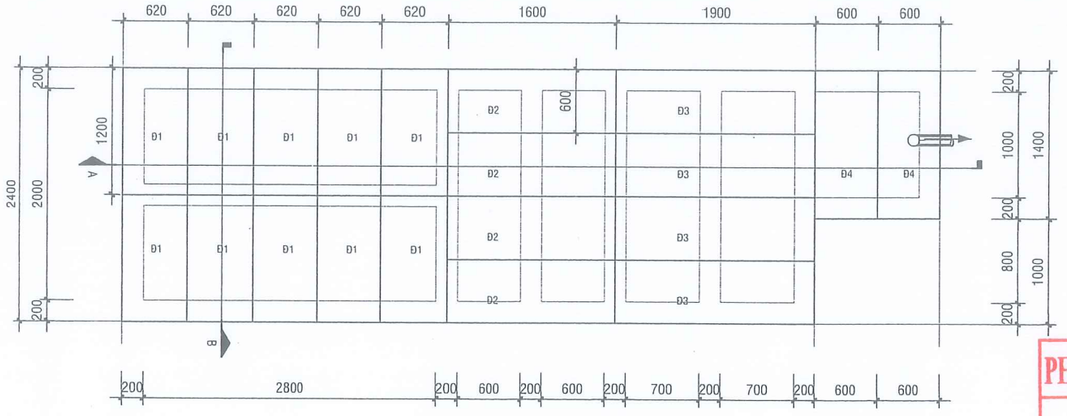

MẶT BẰNG NẮP BỂ TỰ HOẠI

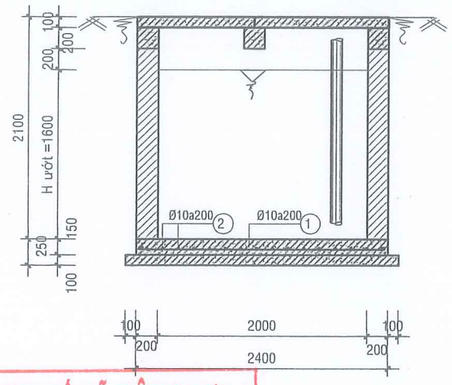

MẶT CẮT B-B

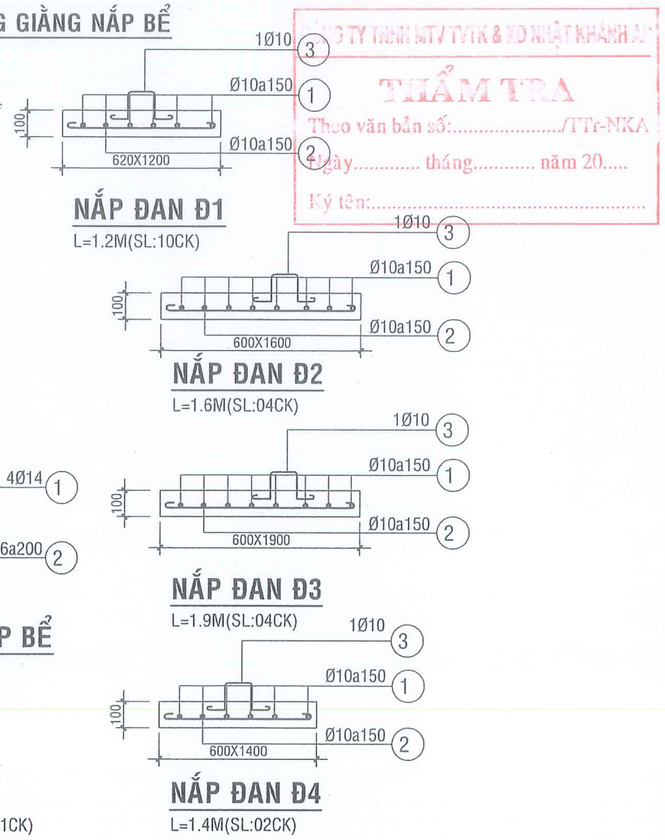

NẮP ĐAN Đ1

L=1.2M(SL:10CK)

NẮP ĐAN Đ2

L=1.6M(SL:04CK)

NẮP ĐAN Đ3

L=1.9M(SL:04CK)

NẮP ĐAN Đ4

L=1.4M(SL:02CK)

GIẰNG NẮP BỂ

L=1,4M(02CK)
L=2,4M(06CK)
L=3,2M(01CK)
L=6,6M(01CK)
L=7,8M(01CK)
TỔNG L=33,4M(01CK)

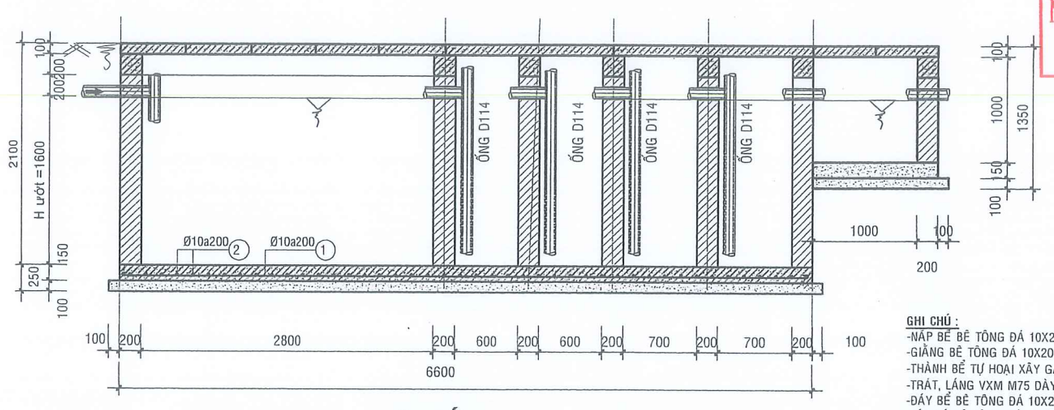

MẶT CẮT A-A

GHI CHÚ :

-NẮP BỂ BÊ TÔNG ĐÁ 10X20 B15 (M200), DÀY 100
-GIẰNG BÊ TÔNG ĐÁ 10X20 B15 (M200)
-THÂNH BỂ TỰ HOẠI XÂY GẠCH KHÔNG NUNG 50X100X200 VXM MÁC 75
-TRÁT, LÁNG VXM M75 DÀY 20 , QUÉT NƯỚC XM 2 NƯỚC
-ĐÁY BỂ BÊ TÔNG ĐÁ 10X20 B15 (M200), DÀY 150
-LÓT ĐÁ BÊ TÔNG ĐÁ 40X60 VXM MÁC 50
-VỊ TRÍ BỂ TỰ HOẠI TỪNG NHÀ CÓ THỂ ĐIỀU CHỈNH CHO PHÙ HỢP VỚI ĐIỀU KIỆN THI CÔNG THỰC TẾ

PHÒNG KINH TẾ XÃ KÔNG BƠ LA
THẨM ĐỊNH
Theo văn bản Số...../.....
Ngày.....tháng.....năm 20.....
Ký tên :

CÔNG TY TNHH MTV TVTK & XD NHẬT KHÁNH AN
THẨM TRA
Theo văn bản số:...../TTr-NKA
Ngày..... tháng..... năm 20.....
Ký tên:.....

C.TY CP TƯ VẤN ĐẦU TƯ VÀ XÂY DỰNG TRỌNG TÍN GIA LAI ĐC: SỐ 246/18 PHÙ ĐỔNG - PHƯỜNG PLEIKU - TỈNH GIA LAI			CÔNG TRÌNH: TRƯỜNG TIỂU HỌC NGUYỄN ĐÌNH CHIỂU XÃ KÔNG BƠ LA ĐĐXD: XÃ KÔNG BƠ LA - TỈNH GIA LAI
GIÁM ĐỐC		KS. CAO NGỌC VINH	HẠNG MỤC: NHÀ HÀNH CHÍNH, QUẢN TRỊ, PHÒNG CHỨC NĂNG 2 TẦNG
CHỦ TRÌ			CHI TIẾT BỂ TỰ HOẠI
THIẾT KẾ		KS. TRẦN MẠNH HÙNG	
THỂ HIỆN			TỈ LỆ: 1/100 — T.K.B.V.T.C — N: 04/05
Q.L.K.T		KS. CAO NGỌC VINH	HT: 2025

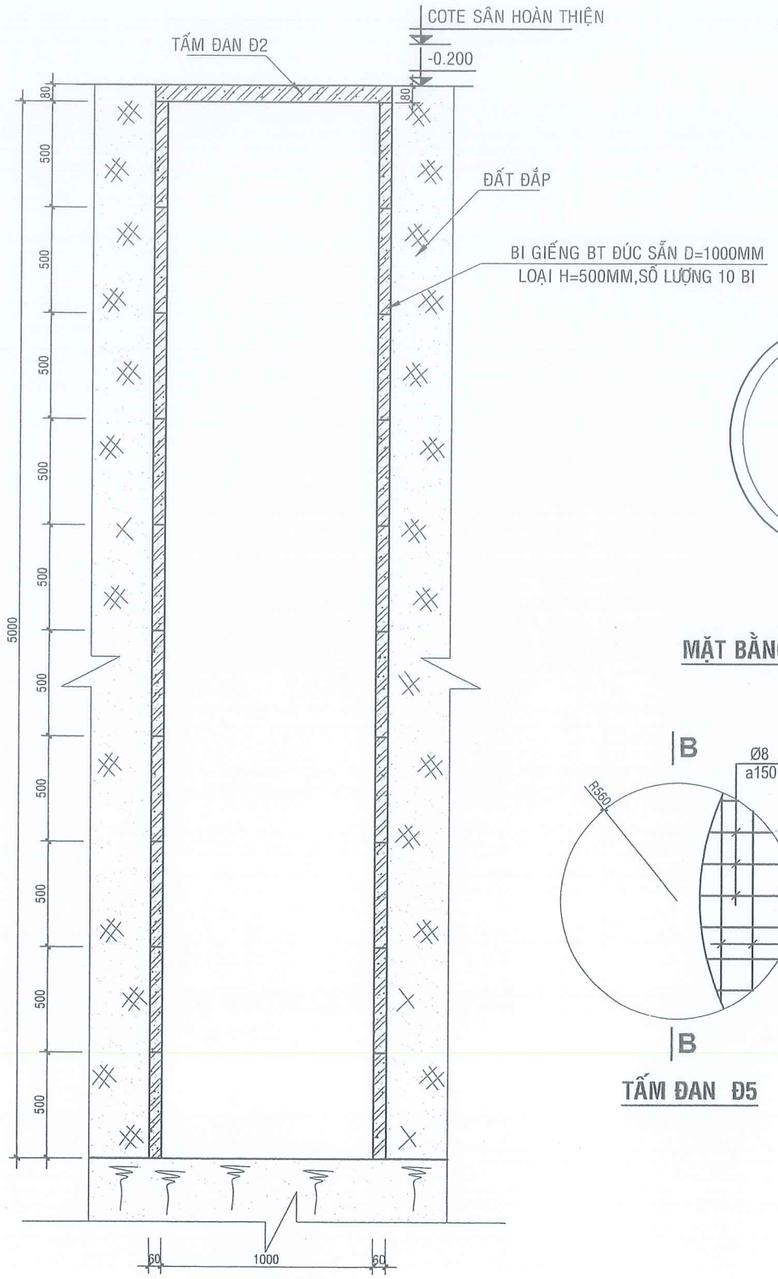

MẶT CẮT A-A

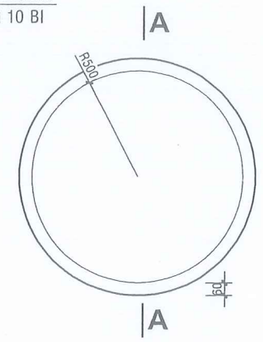

MẶT BẰNG GIẾNG THẤM

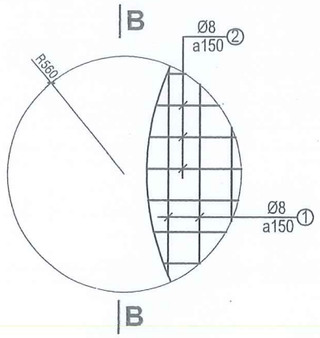

TẤM ĐAN Đ5

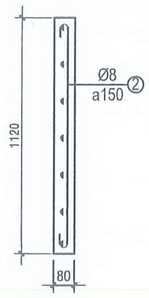

MẶT CẮT B-B

THỐNG KÊ CỐT THÉP (01CK)

TÊN CK	SỐ TT	HÌNH DẠNG KÍCH THƯỚC	∅ (MM)	CHIỀU DÀI (MM)	SỐ LƯỢNG 1CK	SỐ LƯỢNG T. BỘ	TỔNG C. DÀI (M)	TRỌNG LƯỢNG (KG)
NẮP ĐAN Đ1 SL:10CK	1	550	ø10	550	7	70	38.5	23.74
	2	100 / 1150	ø10	1150	4	40	46	28.36
	3	70 70 / 100 100	ø10	440	1	10	4.4	2.71
NẮP ĐAN Đ2 SL:04CK	1	550	ø10	550	11	44	24.2	14.92
	2	100 / 1550	ø10	1550	4	16	24.8	15.29
	3	70 70 / 100 100	ø10	440	1	4	1.8	1.11
NẮP ĐAN Đ3 SL:04CK	1	550	ø10	550	13	52	28.6	17.64
	2	100 / 1850	ø10	1850	4	16	29.6	18.25
	3	70 70 / 100 100	ø10	440	1	4	1.8	1.11
NẮP ĐAN Đ4 SL:02CK	1	550	ø10	550	10	20	11	6.78
	2	100 / 1350	ø10	1350	4	8	10.8	6.66
	3	70 70 / 100 100	ø10	440	1	2	0.9	0.55
ĐAN Đ5 SL:01CK	1	1070	ø8	1070	8	8	8.6	3.39
	2	1070	ø8	1070	8	8	8.6	3.39
GIẰNG NẮP BỂ SL:01CK	1	33350 / 150 150	ø14	33650	2	2	67.3	81.34
	2	33350	ø14	33350	2	2	66.7	80.61
	3	210 / 160 160 210	ø6	740	166	166	122.8	27.26
ĐÁY BỂ SL:01CK	1	6550	ø10	6550	12	12	78.6	48.47
	2	2350	ø10	2350	32	32	75.2	46.37

TỔNG HỢP CỐT THÉP (01CK)

ĐƯỜNG KÍNH (MM)	ø6	ø8	ø10	ø14
CHIỀU DÀI (M)	122.79	17.16	375.95	134.06
TRỌNG LƯỢNG (KG)	27.26	6.78	231.96	161.95

PHÒNG KINH TẾ XÃ KÔNG BƠ LA
THẨM ĐỊNH
Theo văn bản Số.....
Ngày.....tháng.....năm 20.....
Ký tên:

THẨM TRA
Theo văn bản số:...../TTr-NKA
Ngày..... tháng..... năm 20.....
Ký tên:.....

C.TY CP TƯ VẤN ĐẦU TƯ VÀ XÂY DỰNG TRỌNG TÍN GIA LAI ĐC: SỐ 246/18 PHÙ ĐỔNG - PHƯỜNG PLEIKU - TỈNH GIA LAI		CÔNG TRÌNH: TRƯỜNG TIỂU HỌC NGUYỄN ĐÌNH CHIỂU XÃ KÔNG BƠ LA ĐĐXD: XÃ KÔNG BƠ LA - TỈNH GIA LAI
GIÁM ĐỐC	KS. CAO NGỌC VINH	HẠNG MỤC: NHÀ HÀNH CHÍNH, QUẢN TRỊ, PHÒNG CHỨC NĂNG 2 TẦNG
CHỦ TRÌ THIẾT KẾ THỂ HIỆN	KS. TRẦN MẠNH HÙNG	CHI TIẾT GIẾNG THẤM - THỐNG KÊ VẬT TƯ TỈ LỆ: 1/100 — T.K.B.V.T.C — N: 05/05
Q.L.K.T	KS. CAO NGỌC VINH	HT: 2025

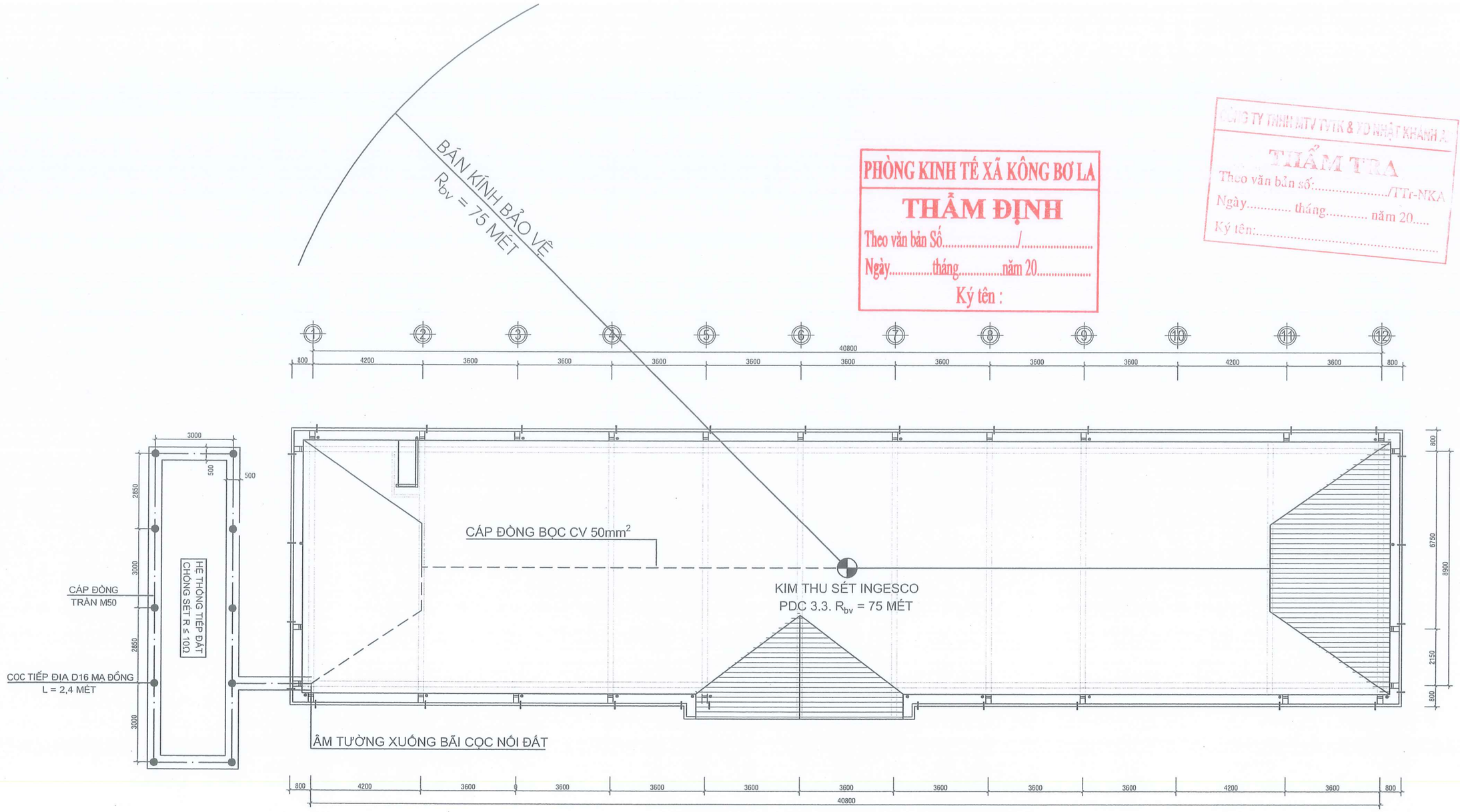

PHÒNG KINH TẾ XÃ KÔNG BƠ LA
THẨM ĐỊNH
Theo văn bản Số...../.....
Ngày.....tháng.....năm 20.....
Ký tên :

CÔNG TY TNHH MTV TVTK & XD NHẬT KHÁNH A
THẨM TRA
Theo văn bản số:...../TTr-NKA
Ngày..... tháng..... năm 20.....
Ký tên:.....

MẶT BẰNG BỐ TRÍ KIM THU SÉT MÁI
BÃI CỌC TIẾP ĐỊA HỆ THỐNG CHỐNG SÉT

C.TY CP TƯ VẤN ĐẦU TƯ VÀ XÂY DỰNG TRỌNG TÍN GIA LAI ĐC: SỐ 246/18 PHÙ ĐỔNG - PHƯỜNG PLEIKU - TỈNH GIA LAI			CÔNG TRÌNH: TRƯỜNG TIỂU HỌC NGUYỄN ĐÌNH CHIỂU XÃ KÔNG BƠ LA ĐĐXD: XÃ KÔNG BƠ LA - TỈNH GIA LAI
GIÁM ĐỐC		KS. CAO NGỌC VINH	HẠNG MỤC: NHÀ HÀNH CHÍNH, QUẢN TRỊ, PHÒNG CHỨC NĂNG 2 TẦNG
CHỦ TRÌ			MẶT BẰNG BỐ TRÍ KIM THU SÉT MÁI BÃI CỌC NỐI ĐẤT
THIẾT KẾ		KS. TRẦN MẠNH HÙNG	
THỂ HIỆN			TỈ LỆ: 1/100 — T.K.B.V.T.C — S: 01/03
Q.L.K.T		KS. CAO NGỌC VINH	HT: 2025

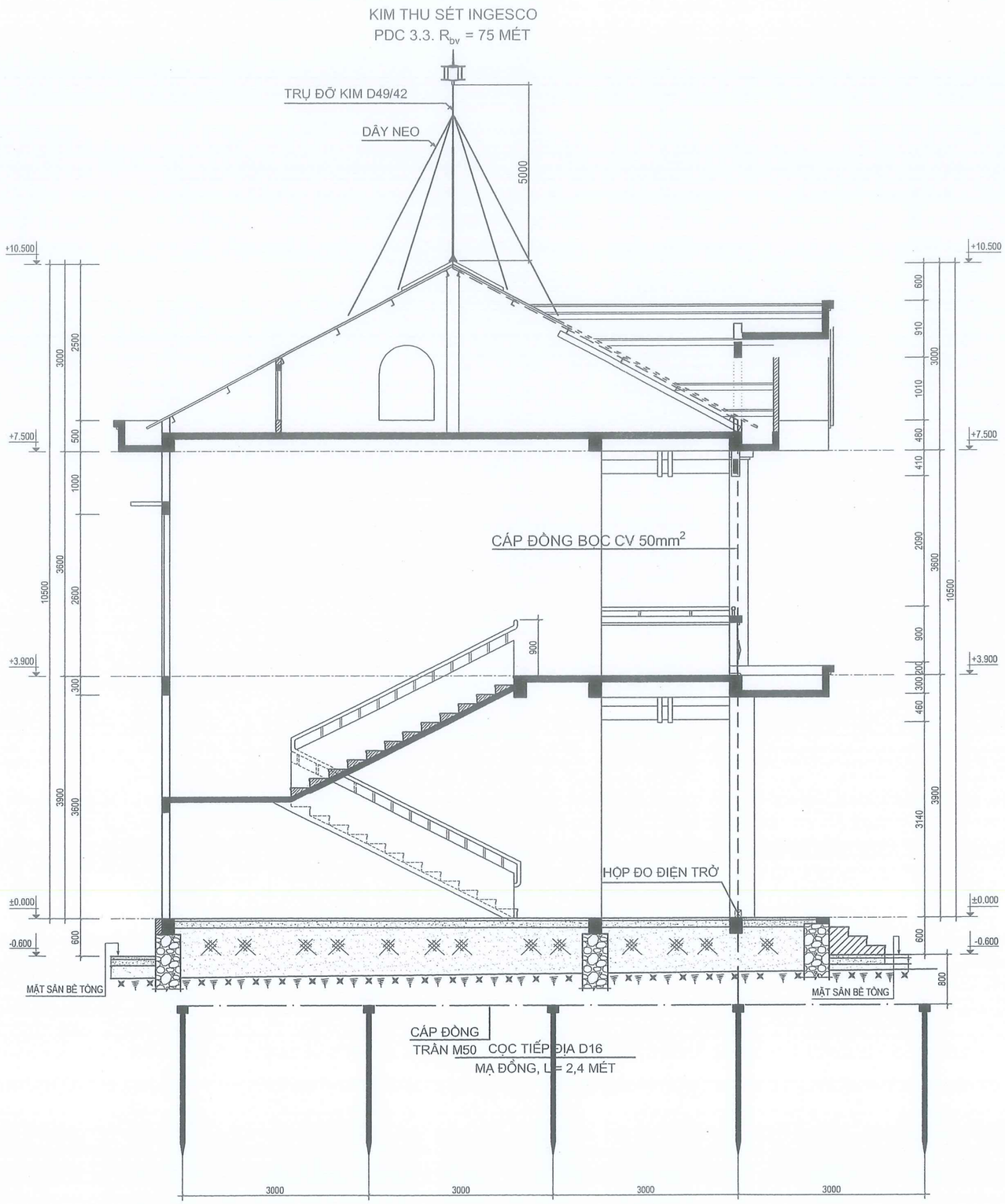

CÔNG TY TNHH MTV TVTK & VD NHẬT KHÁNH AN
THẨM TRA
Theo văn bản số:...../TTr-NKA
Ngày..... tháng..... năm 20.....
Ký tên:.....

MẶT CẮT HỆ THỐNG CHỐNG SÉT

PHÒNG KINH TẾ XÃ KÔNG BƠ LA
THẨM ĐỊNH
Theo văn bản Số...../.....
Ngày.....tháng.....năm 20.....
Ký tên :

C.TY CP TƯ VẤN ĐẦU TƯ VÀ XÂY DỰNG TRỌNG TÍN GIA LAI ĐC: SỐ 246/18 PHÙ ĐỔNG - PHƯỜNG PLEIKU - TỈNH GIA LAI			CÔNG TRÌNH: TRƯỜNG TIỂU HỌC NGUYỄN ĐÌNH CHIỂU XÃ KÔNG BƠ LA ĐĐXD: XÃ KÔNG BƠ LA - TỈNH GIA LAI
GIÁM ĐỐC		KS. CAO NGỌC VINH	HẠNG MỤC: NHÀ HÀNH CHÍNH, QUẢN TRỊ, PHÒNG CHỨC NĂNG 2 TẦNG
CHỦ TRÌ			MẶT CẮT HỆ THỐNG CHỐNG SÉT
THIẾT KẾ		KS. TRẦN MẠNH HÙNG	
THỂ HIỆN			TỈ LỆ: 1/100 T.K.B.V.T.C S: 02/03
Q.L.K.T		KS. CAO NGỌC VINH	HT: 2025

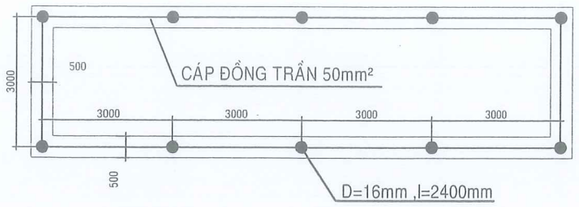

CHI TIẾT BÃI TIẾP ĐỊA

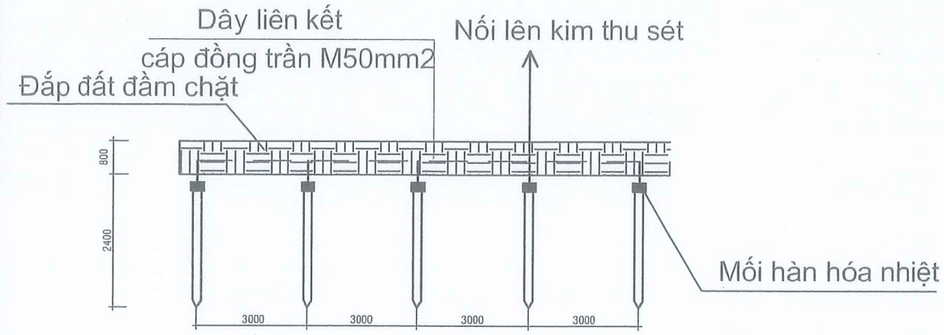

MẶT CẮT HỆ THỐNG TIẾP ĐẤT CHỐNG SÉT

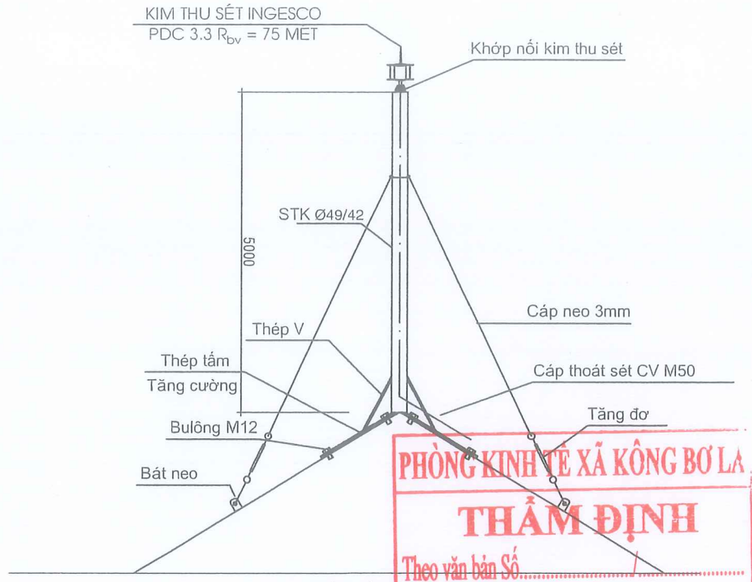

CHI TIẾT LẮP ĐẶT KIM THU SÉT

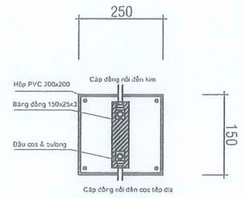

CHI TIẾT HỘP KIỂM TRA

PHÒNG KINH TẾ XÃ KÔNG BƠ LA
THẨM ĐỊNH
Theo văn bản Số...../
Ngày.....tháng.....năm 20.....
Ký tên :

CÔNG TY TNHH MT/ TVTK & VD NHẬT KHANH AN
THẨM TRA
Theo văn bản số:...../TTr-NKA
Ngày..... tháng..... năm 20.....
Ký tên:.....

+Tiêu chuẩn thiết kế :
1. TCVN 3254-1989 : về An toàn PCCC
2. TCVN 9385:2012 : Chống sét cho các công trình xây dựng
3. UNE 21 186, NF C 17 102 : Tiêu chuẩn quốc tế về kỹ thuật chống sét

+ Cấp độ chống sét cho công trình : Cấp 3 theo tiêu chuẩn.
+ Sử dụng kim chống sét theo công nghệ phát xạ sớm với yêu cầu đã được chứng nhận phù hợp với các tiêu chuẩn UNE & NFC.
+ Sử dụng kim thu sét chủ động-công nghệ phát xạ sớm Ingesco PDC 3.3, với bán kính bảo vệ 75 mét từ đỉnh nhà.
+ Sử dụng đường dây thoát sét đi xuống bằng cáp đồng M50mm2 bọc PVC.
+ Bãi tiếp đất gồm 10 cọc sắt mạ đồng (D16, L2400), đóng sâu xuống, đỉnh cách mặt đất 0,8m. Mỗi cọc cách nhau 3m.
+ Sử dụng cáp đồng trần M50mm2 liên kết các cọc tiếp đất. Dây liên kết được rãi trên rãnh sâu 0,8m.
+ Mối nối giữa cáp và cọc sử dụng phương pháp hàn hoá nhiệt (loại 90gr/mối hàn) để bảo đảm tiếp xúc tốt, bền vững trong thời gian dài.
+ Sử dụng hoá chất TERRAFILL để tăng cường khả năng tiêu tán nhanh năng lượng dòng sét, giảm điện trở tiếp đất, duy trì sự ổn định của hệ thống. Hợp chất phải được pha chế theo đúng quy trình kỹ thuật ở tài liệu hướng dẫn sử dụng đi kèm với sản phẩm.
+ Điện trở tiếp đất (Rd) chống sét phải ≤ 10Ω, nếu sau khi thi công theo thiết kế vẫn không đạt (do đặc điểm cá biệt của vùng đất) thì phải tăng số lượng cọc để có trị số Rd đạt yêu cầu.
+ Việc thi công phải đảm bảo độ bền vững của trụ kim, điểm định vị dây.v.v.,
+ Dây thoát sét không được để thừa, không được cuộn tròn hay gấp khúc.

BẢNG THỐNG KÊ VẬT LIỆU HT CHỐNG SÉT ĐÁNH THẲNG

STT	Tên thiết bị	Ký hiệu	Số lượng	Đơn vị
01	Cọc tiếp đất mạ đồng ấn độ (D16, L2400)	●	10	Cọc
02	Cáp đồng trần M50mm2	———	40	Mét
03	Cáp đồng Cu/PVC 50mm2	– – – – – – – –	38	Mét
04	Cáp lụa D4	———	30	Mét
05	Tăng đơ		06	Cái
06	Hộp nối đất & kiểm tra	◪	01	Hộp
07	Kim thu sét Ingesco 3.3, R_{bv} 75 mét	⊕	01	Kim
08	Trụ kim thu sét, sắt tráng kẽm D49/42, L=5000		01	Trụ
09	Đế trụ kim		01	Bộ
10	Hóa chất TERAFILL		02	Bao
11	Vật liệu phụ : bu lông, vít nở sắt, ống PVC,vlxd...		01	Lô

C.TY CP TƯ VẤN ĐẦU TƯ VÀ XÂY DỰNG TRỌNG TÍN GIA LAI ĐC: SỐ 246/18 PHỤ ĐỔNG - PHƯỜNG PLEIKU - TỈNH GIA LAI			CÔNG TRÌNH: TRƯỜNG TIỂU HỌC NGUYỄN ĐÌNH CHIỂU XÃ KÔNG BƠ LA ĐĐXD: XÃ KÔNG BƠ LA - TỈNH GIA LAI
GIÁM ĐỐC		KS. CAO NGỌC VINH	HẠNG MỤC: NHÀ HÀNH CHÍNH, QUẢN TRỊ, PHÒNG CHỨC NĂNG 2 TẦNG
CHỦ TRÌ THIẾT KẾ THỂ HIỆN		KS. TRẦN MẠNH HÙNG	CÁC CHI TIẾT - TK VẬT TƯ TỈ LỆ: 1/100 T.K.B.V.T.C
Q.L.K.T		KS. CAO NGỌC VINH	HT: 2025 S : 03/03

NHÀ XE HỌC SINH

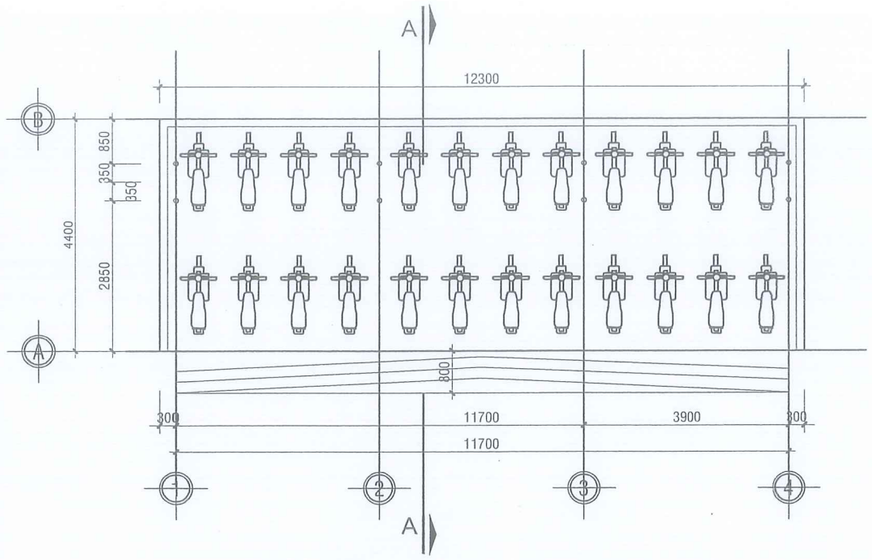

MẶT BẰNG NHÀ XE TL : 1/ 100

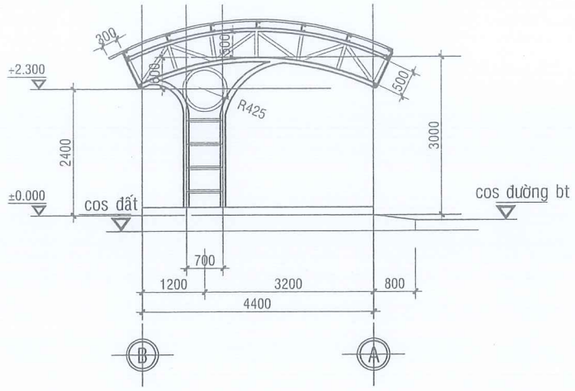

MẶT ĐỨNG TRỤC B-A TL : 1/ 100

N NỀN
- BT ĐÁ 10X20#200, DÀY 100, LÀM PHẲNG MẶT
- BT ĐÁ 40X60#50, DÀY 100, ĐÁNH DỐC VỀ 2 PHÍA
- LỚP ĐẤT ĐẮP
- ĐẤT TỰ NHIÊN DỌN SẠCH CỎ RÁC

MB MÓNG BÓ
- QUÉT NƯỚC XM NGUYÊN CHẤT
- MÓNG BÓ XÂY GẠCH 2 LỖ VXM#75, TRÁT VXM#75
- BT ĐÁ 40X60#50, DÀY 100
- ĐẤT TỰ NHIÊN DỌN SẠCH CỎ RÁC

M MÁI
- MÁI LỢP TOLE MÀU XANH DÀY 4 ZEM
- XÀ GỒ THÉP C 100X50X2, a= 870
- VÌ KÈO THÉP

CÔNG TY TNHH MTV TVTK & XD NHẬT KHANH AN
THẨM TRA
Theo văn bản số:...../TTr-NKA
Ngày..... tháng..... năm 20.....
Ký tên:.....

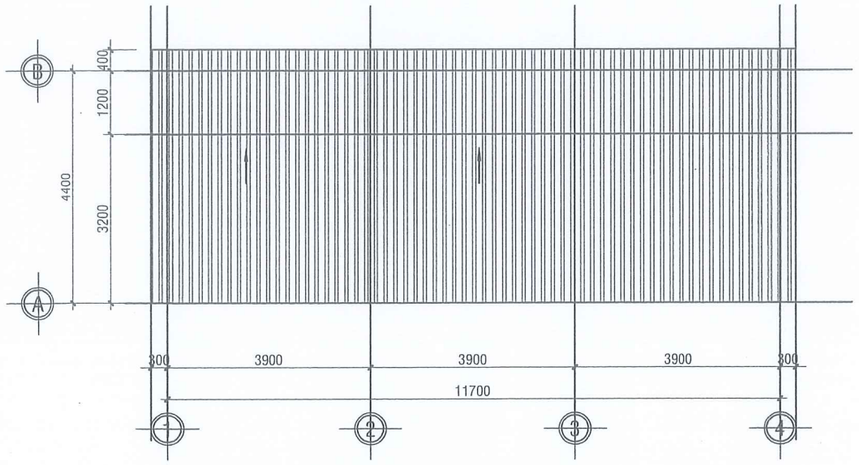

MẶT BẰNG MÁI NHÀ XE TL : 1/ 100

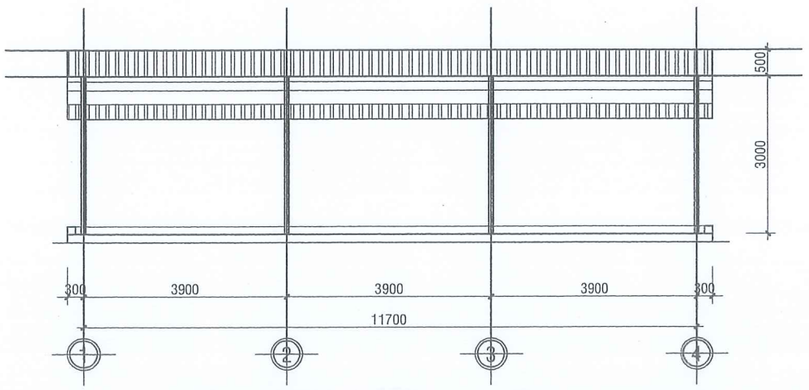

MẶT ĐỨNG TRỤC 1- 4 TL : 1/ 100

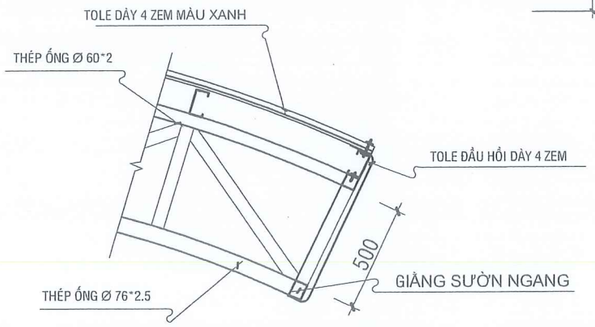

CHI TIẾT A (CT A ...)

TL. 1/25

PHÒNG KINH TẾ XÃ KÔNG BƠ LA
THẨM ĐỊNH
Theo văn bản Số...../.....
Ngày.....tháng.....năm 20.....
Ký tên :

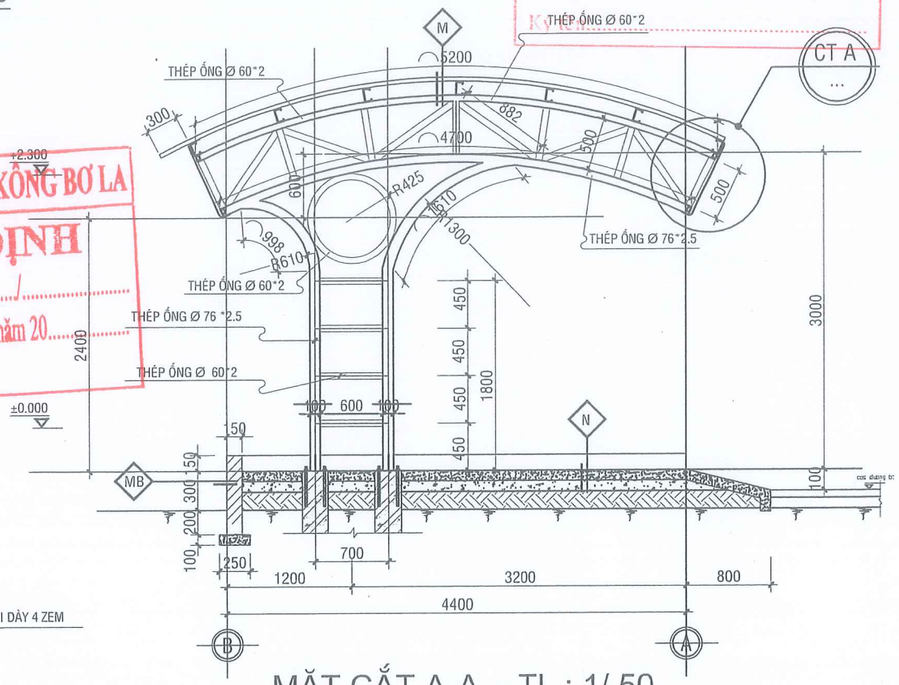

MẶT CẮT A-A - TL : 1/ 50

GHI CHÚ:
-TẤT CẢ CÁC CHI TIẾT SẮT SƠN 1 LỚP LÓT, 2 LỚP HOÀN THIỆN MÀU XANH LAM

C.TY CP TƯ VẤN ĐẦU TƯ VÀ XÂY DỰNG TRỌNG TÍN GIA LAI ĐC: SỐ 246/18 PHÙ ĐỔNG - PHƯỜNG PLEIKU - TỈNH GIA LAI			CÔNG TRÌNH: TRƯỜNG TIỂU HỌC NGUYỄN ĐÌNH CHIỂU XÃ KÔNG BƠ LA ĐĐXD: XÃ KÔNG BƠ LA - TỈNH GIA LAI
GIÁM ĐỐC		KS. CAO NGỌC VINH	HẠNG MỤC: NHÀ XE HỌC SINH
CHỦ TRÌ THIẾT KẾ THỂ HIỆN		KTS. VÕ HẠNH NGUYÊN	MẶT BẰNG - MẶT ĐỨNG TỈ LỆ: 1/100 T.K.B.V.T.C
Q.L.K.T		KS. CAO NGỌC VINH	HT: 2025 NX: 01/02

CÔNG TY CỔ PHẦN TƯ VẤN ĐẦU TƯ VÀ XÂY DỰNG TRỌNG TÍN - GIA LAI

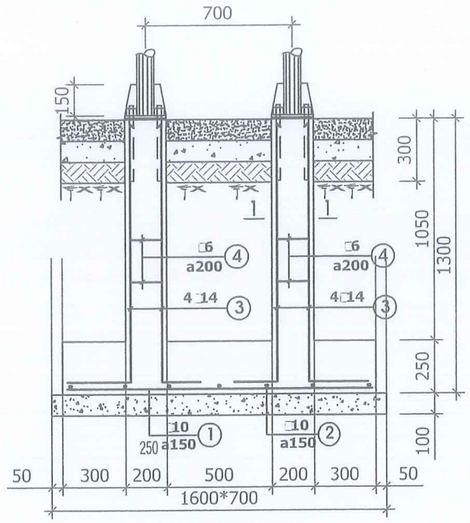

MÓNG M1
(4ck)

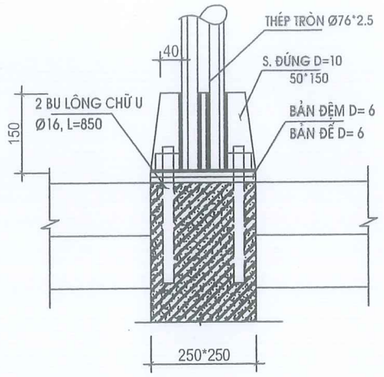

CHI TIẾT LIÊN KẾT CHÂN CỘT

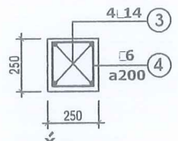

CẮT 1-1

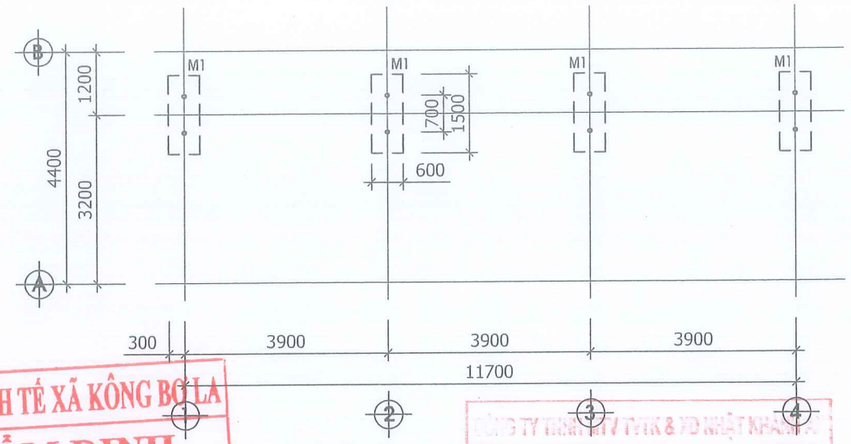

MẶT BẰNG MÓNG

PHÒNG KINH TẾ XÃ KÔNG BƠ LA
THẨM ĐỊNH
Theo văn bản Số...../.....
Ngày.....tháng.....năm 20.....
Ký tên :

CÔNG TY TNHH MTV TVK & VD NHẬT KHANG
THẨM TRA
Theo văn bản số:...../TTr-NKA
Ngày..... tháng..... năm 20.....
Ký tên:.....

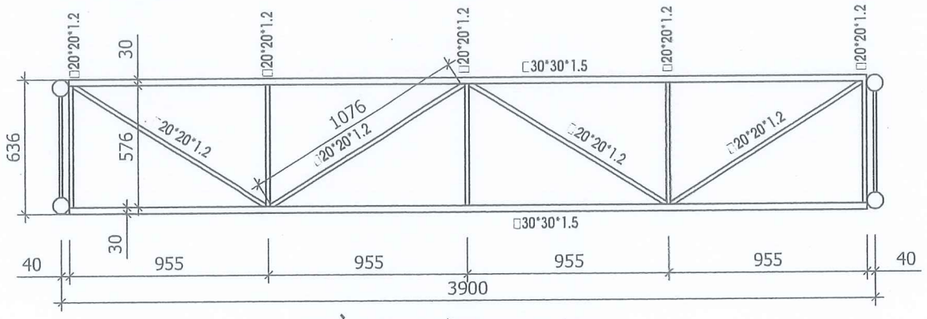

GIẰNG SƯỜN NGANG
(6CK)

BẢNG THỐNG KÊ CỐT THÉP

TÊN CK	SỐ TT	HÌNH DẠNG KÍCH THƯỚC	□ (MM)	CHIỀU DÀI (MM)	SỐ LG 1CK	SỐ LG TBỘ	TỔNG CD DÀI (M)	TRỌNG LƯỢNG (KG)
M1 (4CK)	1	1450	□10	1450	5	20	29	17.88
	2	550	□10	550	11	44	24.2	14.92
	3	250 1150	□14	1400	8	32	44.8	54.14
	4	160 210 160 210	□6	740	14	56	41.4	9.19

TỔNG HỢP THÉP HÌNH (KHUNG GIÀN)

tt	loại	lck (m,m2)	l. l (kg)	tổng (kg)
khung giàn (4ck)				
01	d76*2.5	10.50	47.56	190.2
02	d60*2.0	17.70	50.61	202.4
03	bản sườn d=10	0.06	4.71	18.8
04	bản mã d=6	0.25	11.78	47.1
sườn ngang 3.9m (6ck)				
01	hộp 30*30*1.4	7.80	10.03	60.2
02	hộp 20*20*1.2	6.90	5.04	30.3

GHI CHÚ:

-KHUNG GIÀN DÙNG THÉP CT3,RA=2100KG/CM2
-QUE HÀN DÙNG LOẠI Ǝ 42, R_g^d=1500KG/CM2
-GIA CÔNG KHUNG GIÀN TRỤC CÁC THANH PHẢI ĐỒNG QUI TẠI MẮT
-CHIỀU CAO ĐƯỜNG HÀN=6MM
-LIÊN KẾT CÁC THANH THÉP DÙNG LIÊN KẾT HÀN
-THÉP GIA CÔNG VÌ KÈO KHÔNG ĐƯỢC KHUYẾT TẬT
-KHUNG GIÀN THÉP HÌNH SƠN 3 NƯỚC CHỐNG GỈ

GHI CHÚ:

-BÊ TÔNG LÓT MÓNG ĐÁ 40*60,D=100 VXM#50
-BÊ TÔNG MÓNG, TRỤ, ĐÁ 10*20 VXM #200
-THÉP Ø<10, DÙNG THÉP AI(R_a=2300 kG/Cm^2)
-THÉP Ø>=10, DÙNG THÉP AII(R_a=2800 kG/Cm^2)

TỔNG HỢP THÉP

ĐƯỜNG KÍNH (MM)	ø6	ø10	ø14
CHIỀU DÀI (M)	41.4	53.16	44.82
TRỌNG LƯỢNG (KG)	9.19	32.8	54.14

C.TY CP TƯ VẤN ĐẦU TƯ VÀ XÂY DỰNG TRỌNG TÍN GIA LAI ĐC: SỐ 246/18 PHÙ ĐỔNG - PHƯỜNG PLEIKU - TỈNH GIA LAI			CÔNG TRÌNH: TRƯỜNG TIỂU HỌC NGUYỄN ĐÌNH CHIỂU XÃ KÔNG BƠ LA ĐĐXD: XÃ KÔNG BƠ LA - TỈNH GIA LAI
GIÁM ĐỐC		KS. CAO NGỌC VINH	HẠNG MỤC: NHÀ XE HỌC SINH
CHỦ TRÌ			CHI TIẾT
THIẾT KẾ		KTS. VÕ HẠNH NGUYÊN	TỈ LỆ: 1/100 T.K.B.V.T.C NX: 02/02
THỂ HIỆN			
Q.L.K.T		KS. CAO NGỌC VINH	HT: 2025

HÀNG RÀO - SÂN BÊ TÔNG

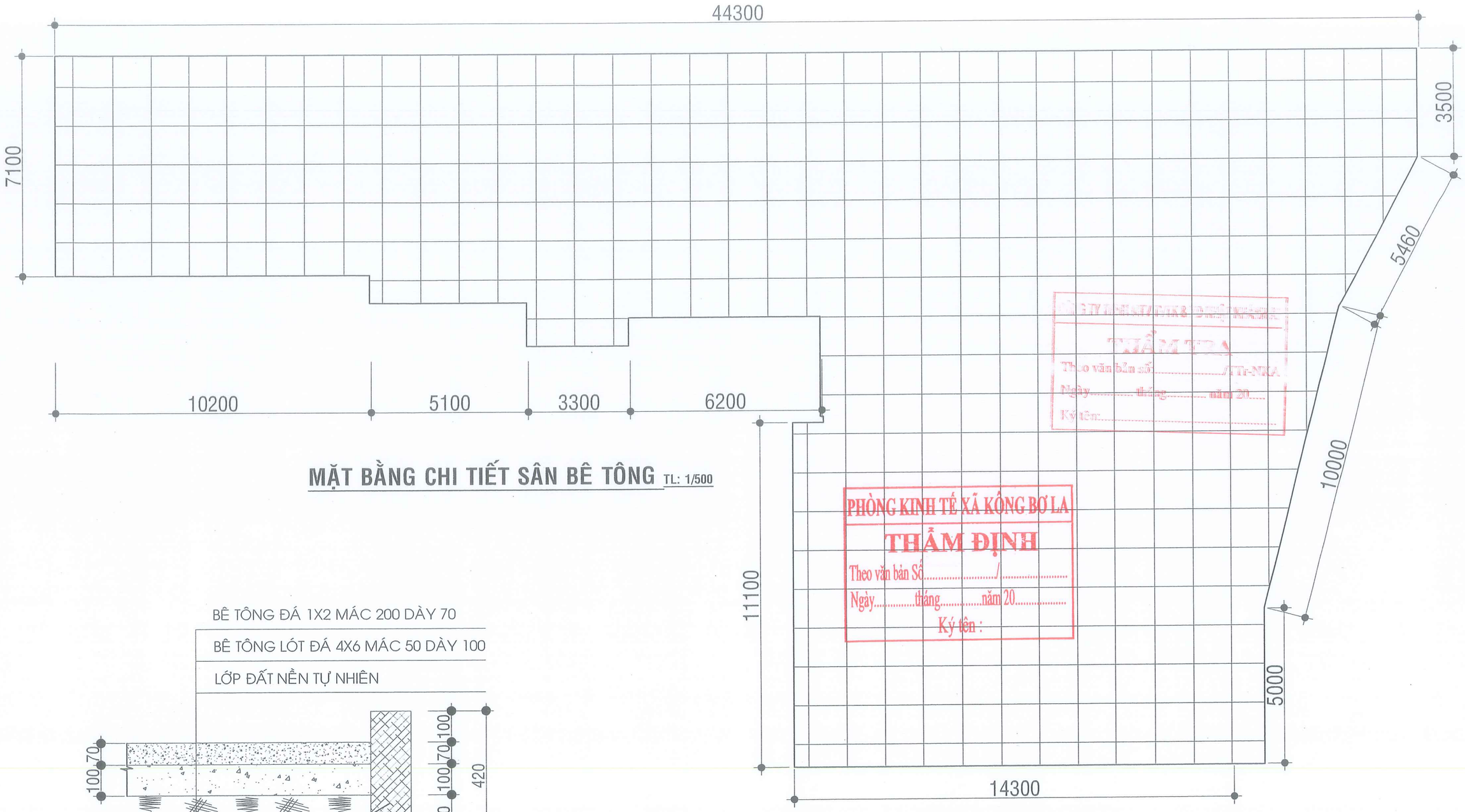

MẶT BẰNG CHI TIẾT SÂN BÊ TÔNG TL: 1/500

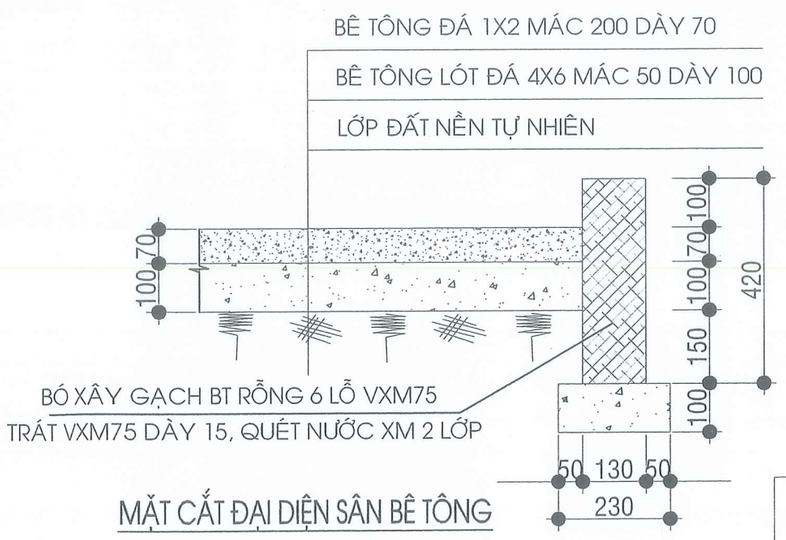

MẶT CẮT ĐẠI DIỆN SÂN BÊ TÔNG

GHI CHÚ:

NỀN SÂN BÊ TÔNG LÀM MỚI (585M2)

- MÓNG BÓ NỀN SÂN BÊ TÔNG (95M): XÂY GẠCH BT RỖNG 6 LỖ 8.5X13X200 VỮA MÁC 75#. TRÁT VXM 75#, QUÉT XI MĂNG 2 NƯỚC

PHÒNG KINH TẾ XÃ KÔNG BƠ LA
THẨM ĐỊNH
Theo văn bản Số...../.....
Ngày.....tháng.....năm 20.....
Ký tên :

PHÒNG NÔNG NGHIỆP VÀ MÔI TRƯỜNG
THẨM TRA
Theo văn bản số...../TTr-NNA
Ngày.....tháng.....năm 20.....
Ký tên:.....

C.TY CP TƯ VẤN ĐẦU TƯ VÀ XÂY DỰNG TRỌNG TÍN GIA LAI ĐC: SỐ 246/18 PHỦ ĐỔNG - PHƯỜNG PLEIKU - TỈNH GIA LAI			CÔNG TRÌNH: TRƯỜNG TIỂU HỌC NGUYỄN ĐÌNH CHIỂU XÃ KÔNG BƠ LA ĐĐXD: XÃ KÔNG BƠ LA - TỈNH GIA LAI
GIÁM ĐỐC		KS. CAO NGỌC VINH	HẠNG MỤC: HÀNG RÀO - SÂN BÊ TÔNG
CHỦ TRÌ THIẾT KẾ THỂ HIỆN		KTS. VÕ HẠNH NGUYÊN	CHI TIẾT SỬA CHỮA HÀNG RÀO TỈ LỆ: 1/100 T.K.B.V.T.C
Q.L.K.T		KS. CAO NGỌC VINH	HT: 2025 HR-SBT: 01/03

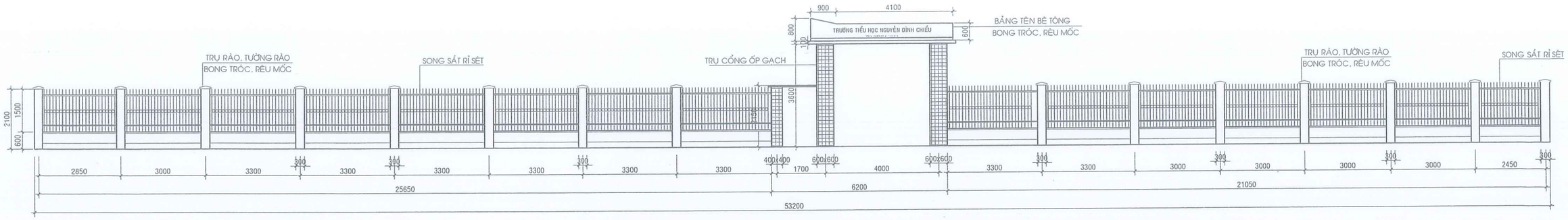

MẶT ĐỨNG CỔNG CHÍNH - HÀNG RÀO THOÁNG (HIỆN TRẠNG) TL: 1/500

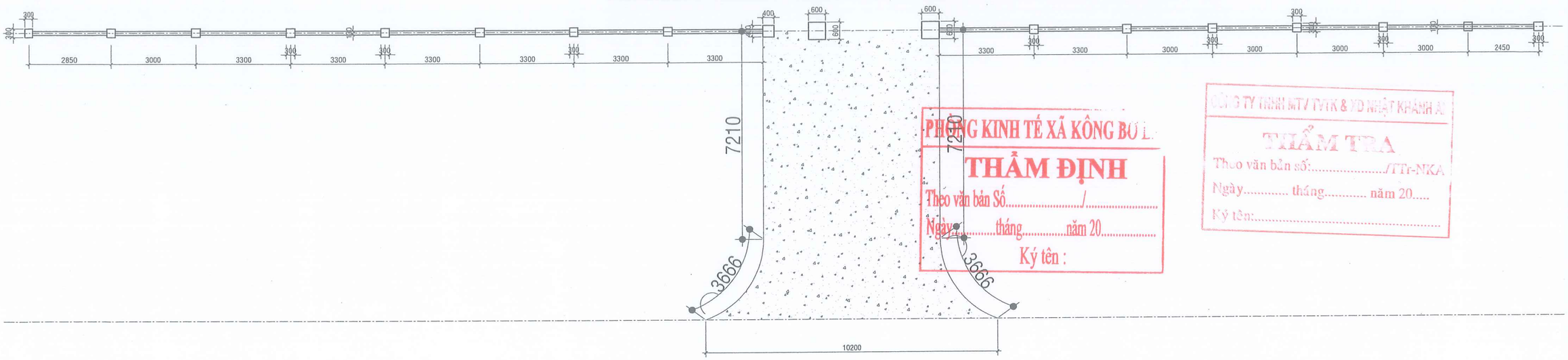

PHÒNG KINH TẾ XÃ KÔNG BƠ LA
THẨM ĐỊNH
Theo văn bản Số...../.....
Ngày.....tháng.....năm 20.....
Ký tên :

CÔNG TY TNHH MTV TVTK & XD NHẬT KHÁNH AN
THẨM TRA
Theo văn bản số:...../TTr-NKA
Ngày..... tháng..... năm 20.....
Ký tên:.....

MẶT BẰNG LỐI VÀO CỔNG CHÍNH (CẢI TẠO) TL: 1/500

GHI CHÚ:

NỀN SÂN BÊ TÔNG CẢI TẠO (65M2)

- MÓNG BÓ NỀN SÂN BÊ TÔNG (22M): XÂY GẠCH BT RỖNG 6 LỖ 8.5X13X200 VỮA MÁC 75#. TRÁT VXM 75#, QUÉT XI MĂNG 2 NƯỚC

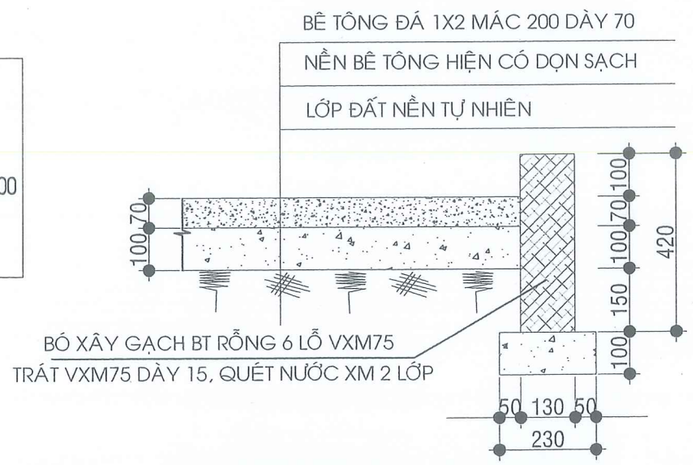

MẶT CẮT ĐẠI DIỆN SÂN BÊ TÔNG (CẢI TẠO)

GHI CHÚ SƠN HÀNG RÀO:

* ĐÁNH GIÁ HIỆN TRẠNG:
- TRỤ CỔNG HIỆN CÓ ỐP GẠCH CERAMIC 200X250. CỔNG CHÍNH, CỔNG PHỤ BẰNG KHUNG SẮT RỈ SÉT.
- TRỤ RÀO TƯỜNG RÀO THOÁNG LỚP SƠN BONG TRÓC, SONG SẮT HÀNG RÀO RỈ SÉT.
- BẢNG TÊN TRƯỜNG BONG TRÓC, Ố MÀU.
* PHƯƠNG ÁN CẢI TẠO:
- GIỮ NGUYÊN TRỤ CỔNG ỐP GẠCH CERAMIC HIỆN CÓ. CẠO BỎ LỚP SƠN KHUNG SẮT CỔNG CHÍNH, CỔNG PHỤ VÀ SƠN LẠI 3 NƯỚC.
- CẠO BỎ LỚP SƠN TRỤ RÀO, TƯỜNG RÀO THOÁNG VÀ SƠN LẠI 3 NƯỚC.
- CẠO BỎ LỚP SƠN SONG SẮT HÀNG RÀO BỊ RỈ SÉT VÀ SƠN LẠI 3 NƯỚC.
- CẠO BỎ LỚP SƠN BỊ Ố MÀU VÀ SƠN LẠI BẢNG TÊN TRƯỜNG 3 NƯỚC

C.TY CP TƯ VẤN ĐẦU TƯ VÀ XÂY DỰNG TRỌNG TÍN GIA LAI ĐC: SỐ 246/18 PHÙ ĐỔNG - PHƯỜNG PLEIKU - TỈNH GIA LAI			CÔNG TRÌNH: TRƯỜNG TIỂU HỌC NGUYỄN ĐÌNH CHIỂU XÃ KÔNG BƠ LA ĐĐXD: XÃ KÔNG BƠ LA - TỈNH GIA LAI	
GIÁM ĐỐC		KS. CAO NGỌC VINH	HẠNG MỤC: HÀNG RÀO - SÂN BÊ TÔNG	
CHỦ TRÌ THIẾT KẾ THỂ HIỆN		KTS. VÕ HẠNH NGUYÊN	CHI TIẾT SỬA CHỮA HÀNG RÀO	
			TỈ LỆ: 1/100	T.K.B.V.T.C
Q.L.K.T		KS. CAO NGỌC VINH	HT: 2025	HR-SBT: 02/03

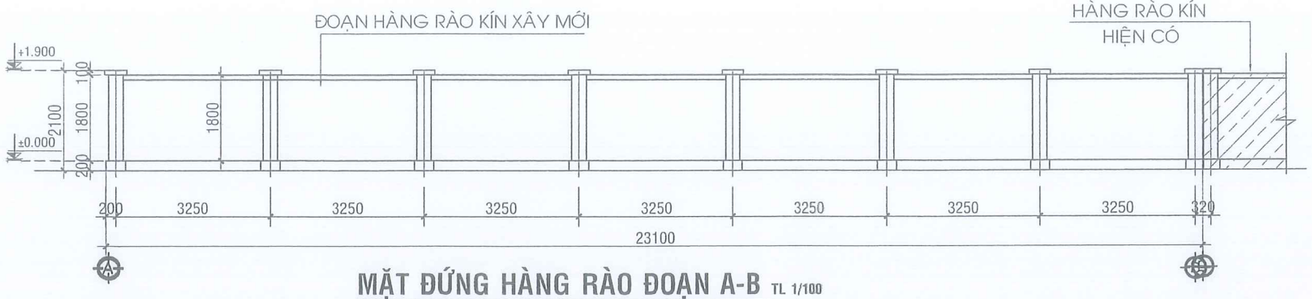

MẶT ĐỨNG HÀNG RÀO ĐOẠN A-B TL 1/100

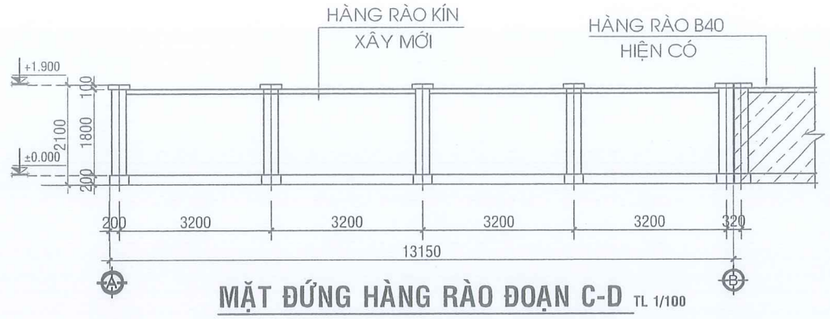

MẶT ĐỨNG HÀNG RÀO ĐOẠN C-D TL 1/100

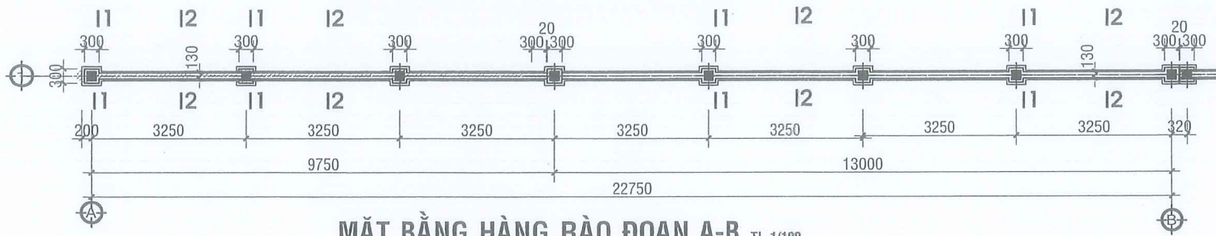

MẶT BẰNG HÀNG RÀO ĐOẠN A-B TL 1/100

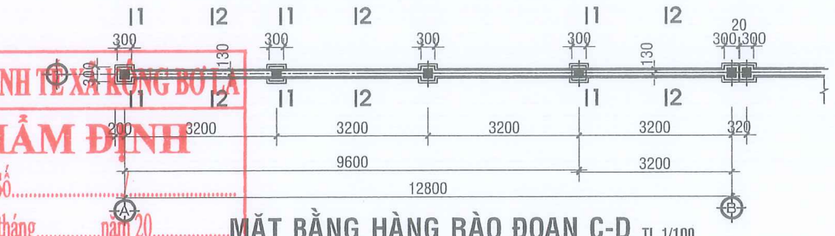

MẶT BẰNG HÀNG RÀO ĐOẠN C-D TL 1/100

PHÒNG KINH TẾ XÃ KÔNG BƠ LA
THẨM ĐỊNH
Theo văn bản Số.....
Ngày.....tháng.....năm 20.....
Ký tên :

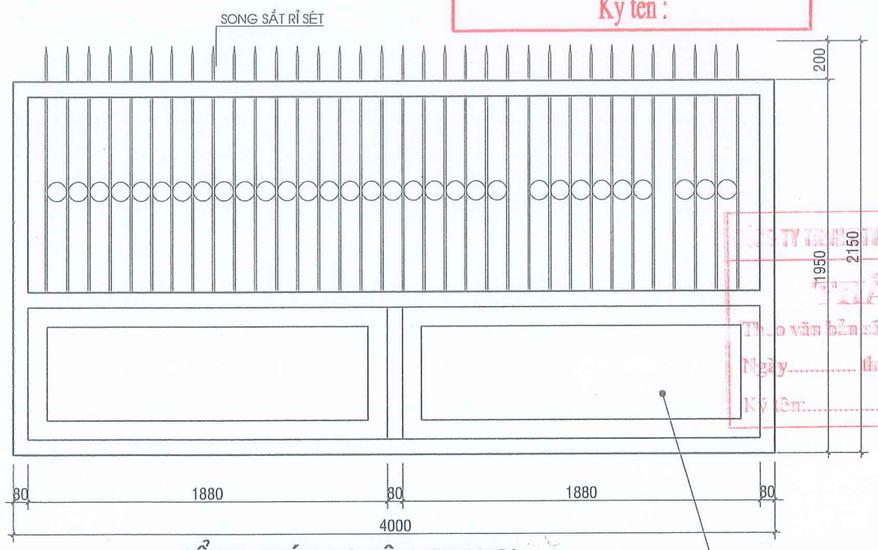

CỔNG CHÍNH (HIỆN TRẠNG) TL 1/100

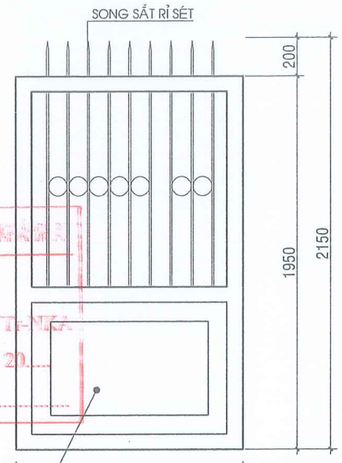

CỔNG PHỤ (HIỆN TRẠNG) TL 1/100

TÔN DÀY 7 ZEM, DẬP SÓNG NỔI 2 MẶT
(RỈ SÉT)

CÔNG TY TNHH TVTK&ĐTXD
THẨM TRA
Theo văn bản số:.....TTTK
Ngày.....tháng.....năm 20.....
Ký tên:

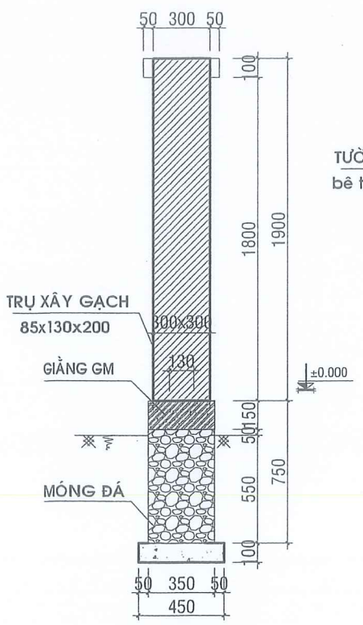

MẶT CẮT 1-1

(SỐ LƯỢNG: 13 TRỤ)

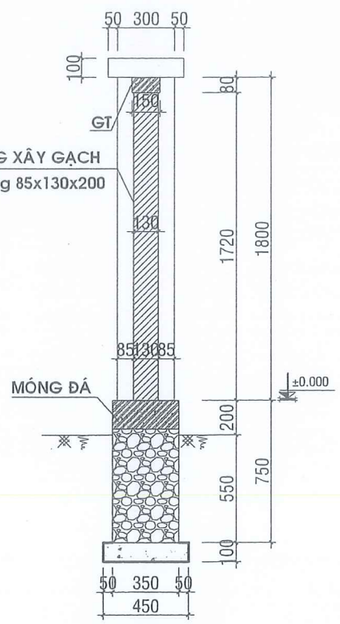

MẶT CẮT 2-2

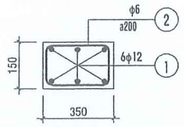

GIẰNG MÓNG GM

L= 13.5M - 02.CK

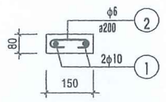

GIẰNG TƯỜNG GT

L= 13.5M - 02.CK

BẢNG THỐNG KÊ THÉP GIẰNG

TÊN CK	SỐ TT	HÌNH DẠNG KÍCH THƯỚC	Ø (MM)	CHIỀU DÀI (MM)	SỐ LG 1CK	SỐ LG TBỘ	TỔNG CD DÀI (M)	TRỌNG LƯỢNG (KG)
GIẰNG TƯỜNG L=13.5M (02CK)	1	36770 (36150+600)	ø10	36770	2	2	73.54	45.3
	2	50 100 50	ø6	200	181	181	36.2	8.04
GIẰNG MÓNG GM L= 13.5M (02CK)	1	36870 (36150+720)	ø12	36870	6	6	221.22	196.44
	2	110 360 310 160	ø6	940	181	181	170.14	37.77

TỔNG HỢP THÉP GIẰNG TƯỜNG

ĐƯỜNG KÍNH (MM)	ø6	ø10	ø12
C.HIỀU DÀI (M)	141.18	73.54	147.48
TRỌNG LƯỢNG (KG)	31.34	45.3	130.96

GHI CHÚ:

- BÊ TÔNG GIẰNG,CỘT DÙNG BÊ TÔNG ĐÁ 10X20 MÁC 200.
- THÉP Ø<10 DÙNG THÉP CB240-T(Rs=2100 daN/Cm^2)
- THÉP Ø>=10 DÙNG THÉP CB300-V(Rs=2600 daN/Cm^2)
- TƯỜNG, TRỤ XÂY GẠCH RỖNG VXM MÁC 75
- TRÁT TƯỜNG, TRỤ VXM MÁC 75 DÀY 15
- SƠN TƯỜNG, TRỤ 3 NƯỚC KHÔNG BẢ MATIC

C.TY CP TƯ VẤN ĐẦU TƯ VÀ XÂY DỰNG TRỌNG TÍN GIA LAI ĐC: SỐ 246/18 PHÙ ĐỔNG - PHƯỜNG PLEIKU - TỈNH GIA LAI			CÔNG TRÌNH: TRƯỜNG TIỂU HỌC NGUYỄN ĐÌNH CHIỂU XÃ KÔNG BƠ LA ĐĐXD: XÃ KÔNG BƠ LA - TỈNH GIA LAI
GIÁM ĐỐC		KS. CAO NGỌC VINH	HẠNG MỤC: HÀNG RÀO - SÂN BÊ TÔNG
CHỦ TRÌ			CHI TIẾT SỬA CHỮA HÀNG RÀO
THIẾT KẾ		KTS. VÕ HẠNH NGUYÊN	
THỂ HIỆN			TỈ LỆ: 1/100 T.K.B.V.T.C HR-SBT: 03/03
Q.L.K.T		KS. CAO NGỌC VINH	HT: 2025

THÁO DỞ HIỆN TRẠNG

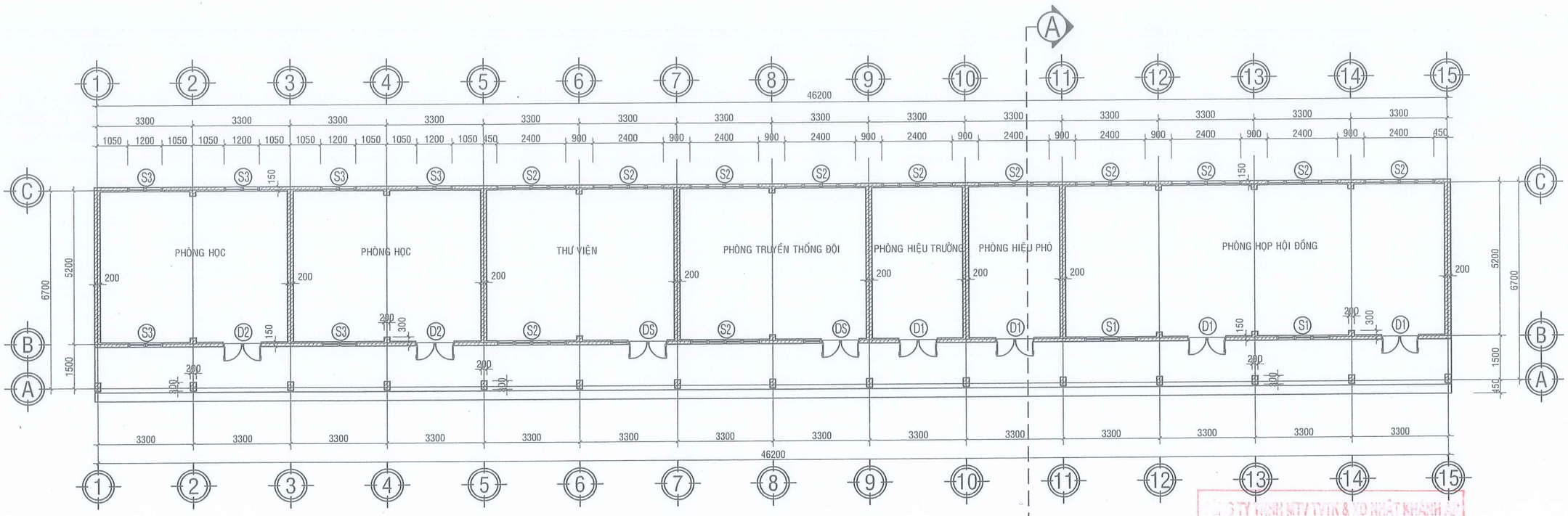

MẶT BẰNG HIỆN TRẠNG

TL 1/100

C.TY TNHH MTV TVTK & XD NHẬT KHANH AN

THẨM TRA

Theo văn bản số:...../TTr-NKA

Ngày..... tháng..... năm 20.....

Ký tên:.....

PHÒNG KINH TẾ XÃ KÔNG BƠ LA

THẨM ĐỊNH

Theo văn bản Số...../.....

Ngày.....tháng.....năm 20.....

Ký tên :

BẢNG THỐNG KÊ CỬA HIỆN TRẠNG

SỐ TT	KÍ HIỆU	TÊN LOẠI CỬA	KÍCH THƯỚC (MM)	SỐ LƯỢNG TỔNG BỘ
1	DS	CỬA ĐI PANÔ GỖ - KÍNH TRẮNG DÀY 5 LY	1300 X 2200	02 BỘ
		CỬA SỔ PANÔ GỖ - KÍNH TRẮNG DÀY 5 LY	600 X 1500	
2	D1	CỬA ĐI PANÔ GỖ - KÍNH TRẮNG DÀY 5 LY	1300 X 2200	04 BỘ
3	D2	CỬA ĐI PANÔ SẮT - KÍNH TRẮNG DÀY 5 LY	1300 X 2200	02 BỘ
4	S1	CỬA SỔ PANÔ GỖ - KÍNH TRẮNG DÀY 5 LY	1800 X 1500	02 BỘ
5	S2	CỬA SỔ PANÔ GỖ - KÍNH TRẮNG DÀY 5 LY	2400 X 1500	12 BỘ
6	S3	CỬA SỔ PANÔ SẮT - KÍNH TRẮNG DÀY 5 LY	1200 X 1500	06 BỘ

C.TY CP TƯ VẤN ĐẦU TƯ VÀ XÂY DỰNG TRỌNG TÍN GIA LAI ĐC: SỐ 246/18 PHÙ ĐỔNG - PHƯỜNG PLEIKU - TỈNH GIA LAI			CÔNG TRÌNH: TRƯỜNG TIỂU HỌC NGUYỄN ĐÌNH CHIỂU XÃ KÔNG BƠ LA ĐĐXD: XÃ KÔNG BƠ LA - TỈNH GIA LAI	
GIÁM ĐỐC		KS. CAO NGỌC VINH	HẠNG MỤC: THÁO DỠ HIỆN TRẠNG	
CHỦ TRÌ		KTS. VÕ HẠNH NGUYÊN	MẶT BẰNG HIỆN TRẠNG	
THIẾT KẾ				
THỂ HIỆN			TỈ LỆ: 1/100	T.K.B.V.T.C
Q.L.K.T		KS. CAO NGỌC VINH	HT: 2025	TD : 01/03

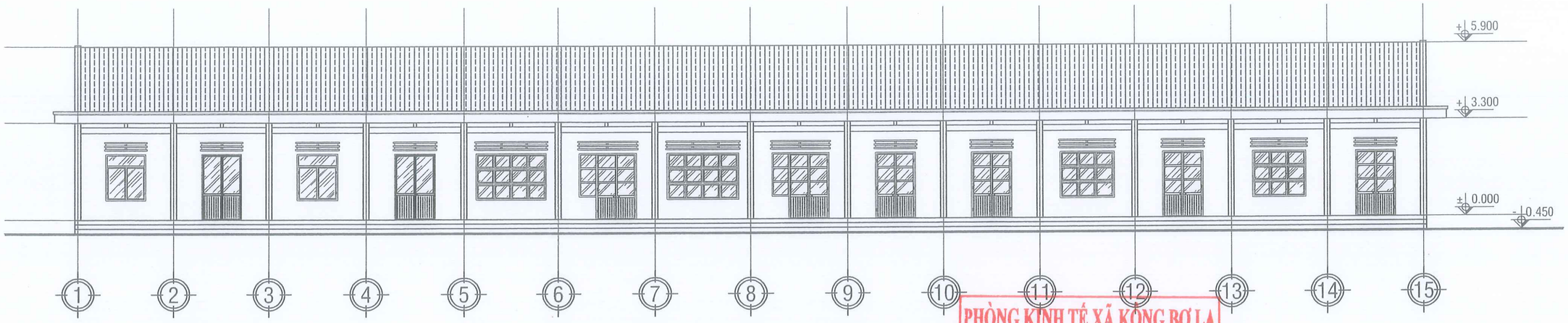

MẶT ĐỨNG TRỤC 1-15 HIỆN TRẠNG TL 1/100

PHÒNG KINH TẾ XÃ KÔNG BƠ LA
THẨM ĐỊNH
Theo văn bản Số...../.....
Ngày.....tháng.....năm 20.....
Ký tên :

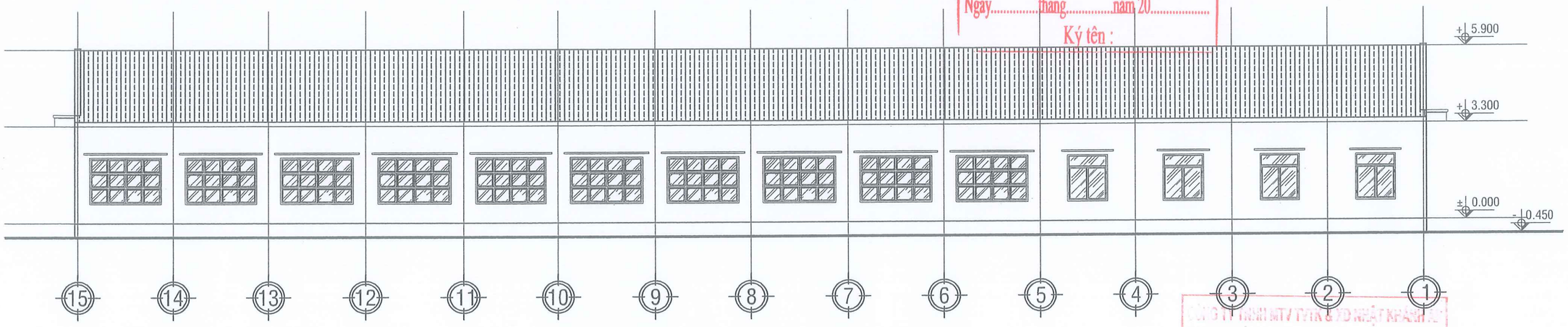

MẶT ĐỨNG TRỤC 15-1 HIỆN TRẠNG TL 1/100

CÔNG TY TNHH MTV TVTK & VĐ NHẬT KHANH
THẨM TRA
Theo văn bản số:...../TTr-NKA
Ngày..... tháng..... năm 20.....
Ký tên:.....

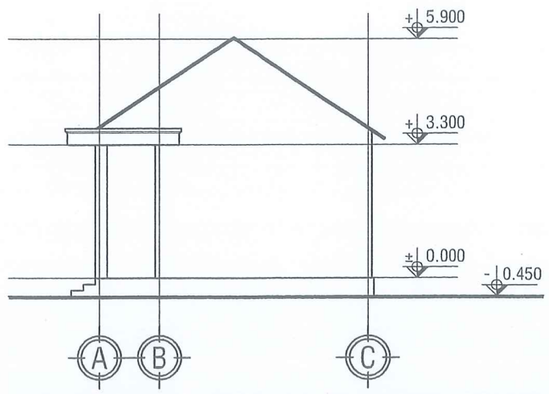

MẶT ĐỨNG TRỤC A-C HIỆN TRẠNG

TL 1/100

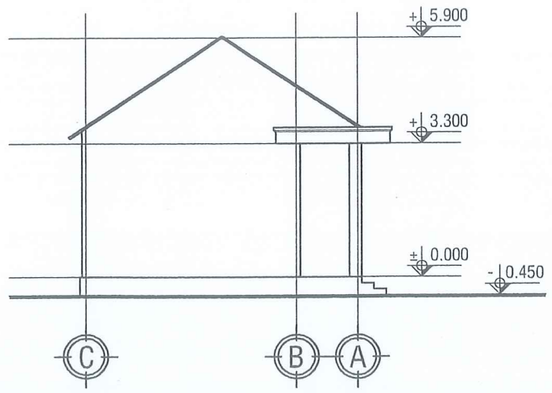

MẶT ĐỨNG TRỤC C-A HIỆN TRẠNG

TL 1/100

C.TY CP TƯ VẤN ĐẦU TƯ VÀ XÂY DỰNG TRỌNG TÍN GIA LAI ĐC: SỐ 246/18 PHÙ ĐỔNG - PHƯỜNG PLEIKU - TỈNH GIA LAI			CÔNG TRÌNH: TRƯỜNG TIỂU HỌC NGUYỄN ĐÌNH CHIỂU XÃ KÔNG BƠ LA ĐĐXD: XÃ KÔNG BƠ LA - TỈNH GIA LAI
GIÁM ĐỐC		KS. CAO NGỌC VINH	HẠNG MỤC: THÁO DỠ HIỆN TRẠNG
CHỦ TRÌ THIẾT KẾ THỂ HIỆN		KTS. VÕ HẠNH NGUYÊN	MẶT ĐỨNG HIỆN TRẠNG TỈ LỆ: 1/100 T.K.B.V.T.C TD : 02/03
Q.L.K.T		KS. CAO NGỌC VINH	HT: 2025

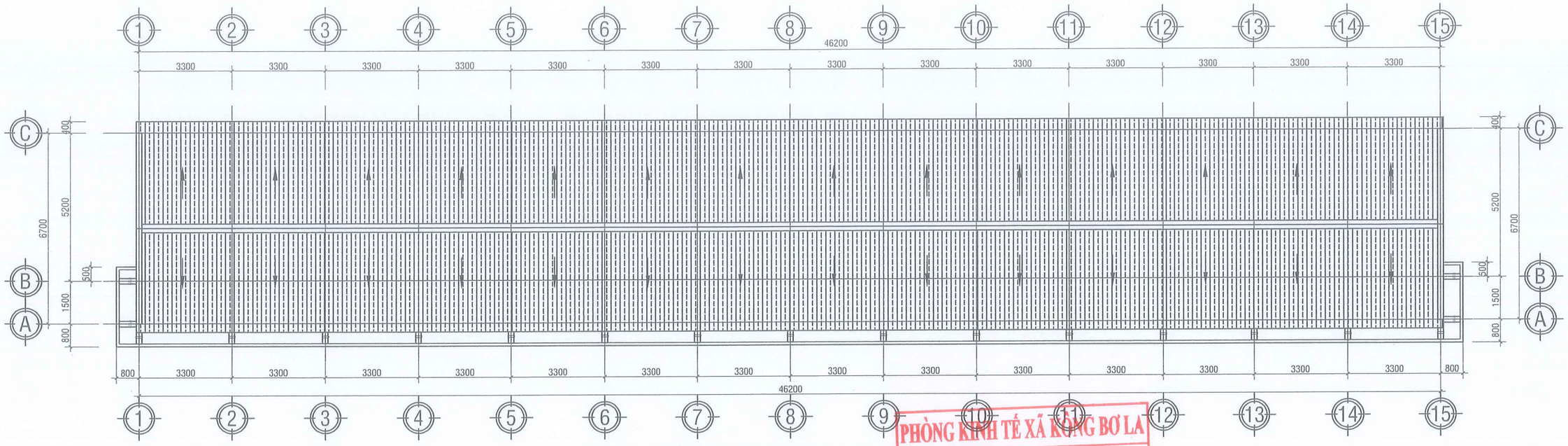

MẶT BẰNG MÁI HIỆN TRẠNG TL 1/100

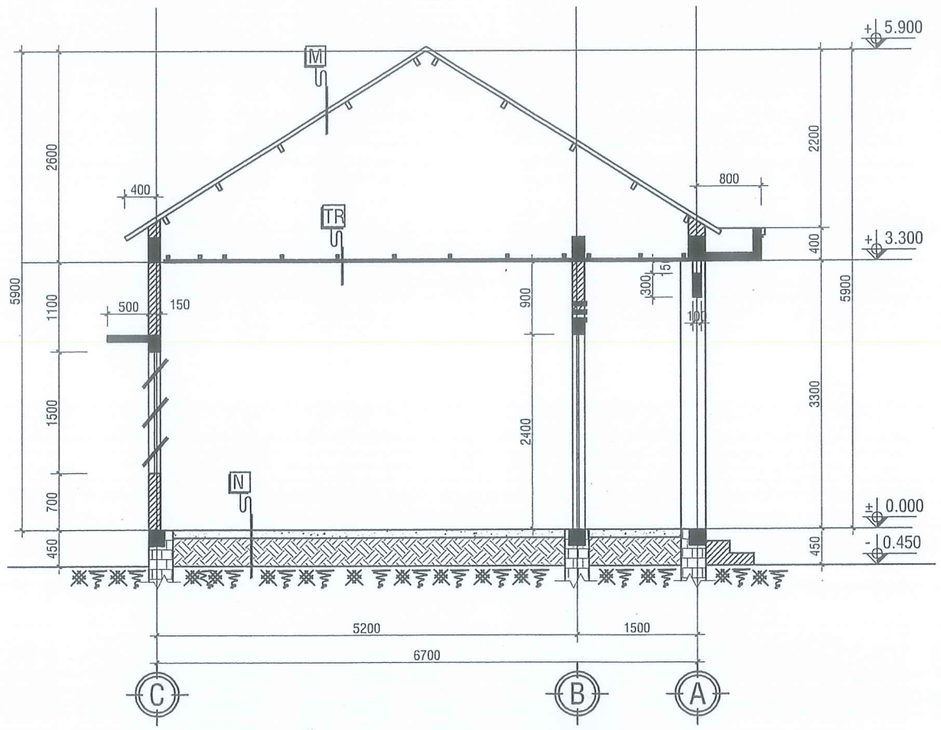

MẶT CẮT A-A HIỆN TRẠNG TL 1/50

PHÒNG KINH TẾ XÃ KÔNG BƠ LA
THẨM ĐỊNH
Theo văn bản Số...../.....
Ngày.....tháng.....năm 20.....
Ký tên :

CÔNG TY TNHH MTV TVTK & XD NHẬT KHANH AN
THẨM TRA
Theo văn bản số:...../TTr-NKA
Ngày..... tháng..... năm 20.....
Ký tên:.....

(M)
- MÁI LỢP TÔN SÓNG VUÔNG MẠ MÀU DÀY 4 DEM.
- XÀ GỒ GỖ 60X120 KHOẢNG CÁCH A=1000.

(TR)
- VÌ KÈO GỖ NHÓM IV 50X100, A=1000.
- ĐÀ TRẦN GỖ NHÓM IV 40X60, A=500.
- TRẦN TÔN SÓNG NHỎ MẠ MÀU DÀY 2.5 DEM

(N)
- NỀN LÁT GẠCH CERAMIC 300X300.
- LỚP BÊ TÔNG ĐÁ 40X60 VXM MÁC 50 DÀY 100
- LỚP ĐẤT ĐẮP TƯỚI NƯỚC ĐẦM CHẶT
- LỚP ĐẤT TỰ NHIÊN

C.TY CP TƯ VẤN ĐẦU TƯ VÀ XÂY DỰNG TRỌNG TÍN GIA LAI ĐC: SỐ 246/18 PHÙ ĐỔNG - PHƯỜNG PLEIKU - TỈNH GIA LAI			CÔNG TRÌNH: TRƯỜNG TIỂU HỌC NGUYỄN ĐÌNH CHIỂU XÃ KÔNG BƠ LA ĐĐXD: XÃ KÔNG BƠ LA - TỈNH GIA LAI
GIÁM ĐỐC		KS. CAO NGỌC VINH	HẠNG MỤC: THÁO DỠ HIỆN TRẠNG
CHỦ TRÌ THIẾT KẾ THỂ HIỆN		KTS. VÕ HẠNH NGUYÊN	MẶT BẰNG MÁI - MẶT CẮT HIỆN TRẠNG TỈ LỆ: 1/100 T.K.B.V.T.C
Q.L.K.T		KS. CAO NGỌC VINH	HT: 2025 TD : 03/03